Das KANYA Profil-Verbindungs-System PVS®: Der Baukasten mit unbegrenzten Möglichkeiten.

Seit 1974 lebt die KANYA und ihre Vertriebspartner nach dem Grundsatz, dass wir erst dann zufrieden sind, wenn es unsere Kunden sind. Damit dieses Ziel erreicht wird setzen wir auf hohe Produkte- und Servicequalität, Termintreue sowie ein optimales Preis- / Leistungsverhältnis. Der Umwelt zuliebe pflegen wir zudem eine nachhaltige Geschäftsethik.

Mit der Produktevielfalt des KANYA Baukastensystems können Sie wirtschaftliche Problemlösungen realisieren. Oder Sie übertragen Ihre Aufgabenstellung an uns, damit die langjährige Erfahrung in Ihr Projekt einfliessen kann. Profitieren Sie auch von der Innovationsfähigkeit des KANYA-Teams. Die neuste Erfindung, das patentierte Verbindungs-System PVS®-EASY, ist in diesem Katalog ausführlich beschrieben.

Dank dem internationalen Vertriebsnetz können Sie unsere Dienstleistungen auch im Ausland in Anspruch nehmen. Ein nicht zu unterschätzender Nutzen in der globalisierten Wirtschaft.

Ihr KANYA-Team

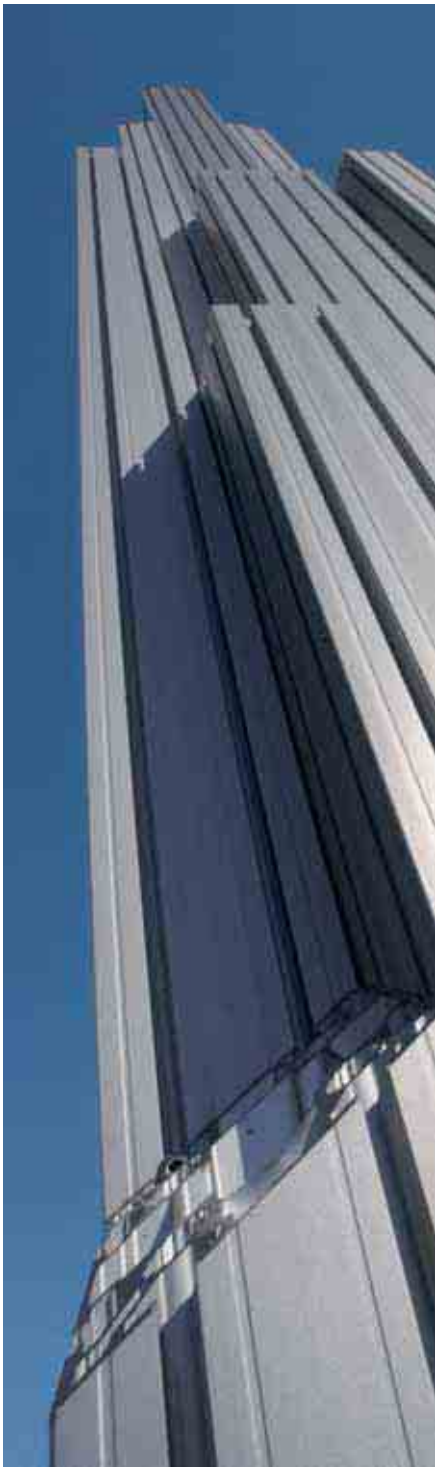

Inhaltsübersicht

Dienstleistungen Technische Daten

Editorial Dienstleistungen
Seiten 1–23

Werkstoffdaten Toleranzen
Seiten 24–25

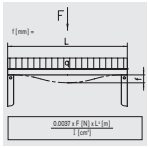

Festigkeits-berechnungen
Seiten 26–27

Profile

Profile Basis 50
Seiten 36–40

Profile Basis 50
Seiten 41–43

Profile Basis 50
Seiten 44–45

Profile Basis 40
Seiten 48–53

Profile Basis 40
Seiten 54–55

Profile Basis 40
Seiten 56–58

Profile Basis 30
Seiten 62–67

Profile Basis 30
Seiten 68–69

Profile Basis 30
Seiten 70–71

Profile Basis 20
Seiten 74–75

Profile Basis 20
Seiten 75–77

Spezial-Profile
Seiten 78–85

Verbindungstechnik

PVS – Das Original
Seiten 90–91

PVS-Verbinder
Seiten 92–96

Anzugsmomente und Kräftediagramm
Seite 97

Zubehör

Montagewinkel, Befestigungsleiste, Uniblöcke, Klemmblöcke, Befestigungswinkel, T-Schrauben
Seiten 106–109

Gewindeplatten, Nutensteine, Federmuttern, Verdrehsicherungen, Gewindeeinsätze
Seiten 110–113

Stellfüsse, Bodenplatten, Fussplatten, Fundamentwinkel, Fundamentfüsse
Seiten 114–118

Schalen, Bleche, Streckmetall, Verbundplatten, Acrylglas, Stahldrahtgitter
Seiten 132–135

Scharniere, Scharnierprofile, Gelenke, Gelenkprofile, Eckelemente
Seiten 136–139

Handgriffe, Kugelrasten, Magnet- und Schnellverschlüsse
Seiten 140–143

Spezialwerkzeug Kanyathek

Bohrlehre, Spezialbohrer
Seite 157

Stanzwerkzeug, Kombiwerkzeug
Seite 158

Spezialschlüssel
Seite 159

Inhaltsübersicht

Dienstleistungen Technische Daten

Profilauswahl-tabellen
Seiten 29–33

Bearbeitungs-angaben
Seiten 34–35

Profile Basis 50

Profile Basis 50
Seiten 46–47

Profile Basis 40

Profile Basis 40
Seite 59

Profile Basis 40
Seiten 60–61

Profile Basis 30

Profile Basis 30
Seiten 72–73

Profile Basis 20 Spezial-Profile

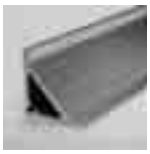
Winkel-Profile
Seiten 86–87

Vierkantrohr Scharnierprofile Griffleisten
Seiten 88–89

PVS-Verbindungstechnik

PVS-EASY
Seiten 98–99

PVS-Light
Seite 100–103

Zubehör

Lenkrollen, Laufrollen, Rollenböcke, Doppellaufwagen
Seiten 119–121

Kunststoff-Gleitprofile, Verstellgleiter
Seiten 122–123

Kabelkanäle, Installationsringe, Abdeckkappen, Kunststoff- und Gummiprofile
Seiten 124–131

Schlösser, Sicherheits-schalter
Seiten 144–145

Ab- und Anschlussplatten, Dichtungen
Seiten 146–147

Linearlager, Linearführungen, Schlittenplatten, Laufrollen, Oelabstreifer
Seiten 148–155

Spezialwerkzeug Vertretungen

Kanyathek
Seiten 160–161

KANYA weltweit
Seite 162

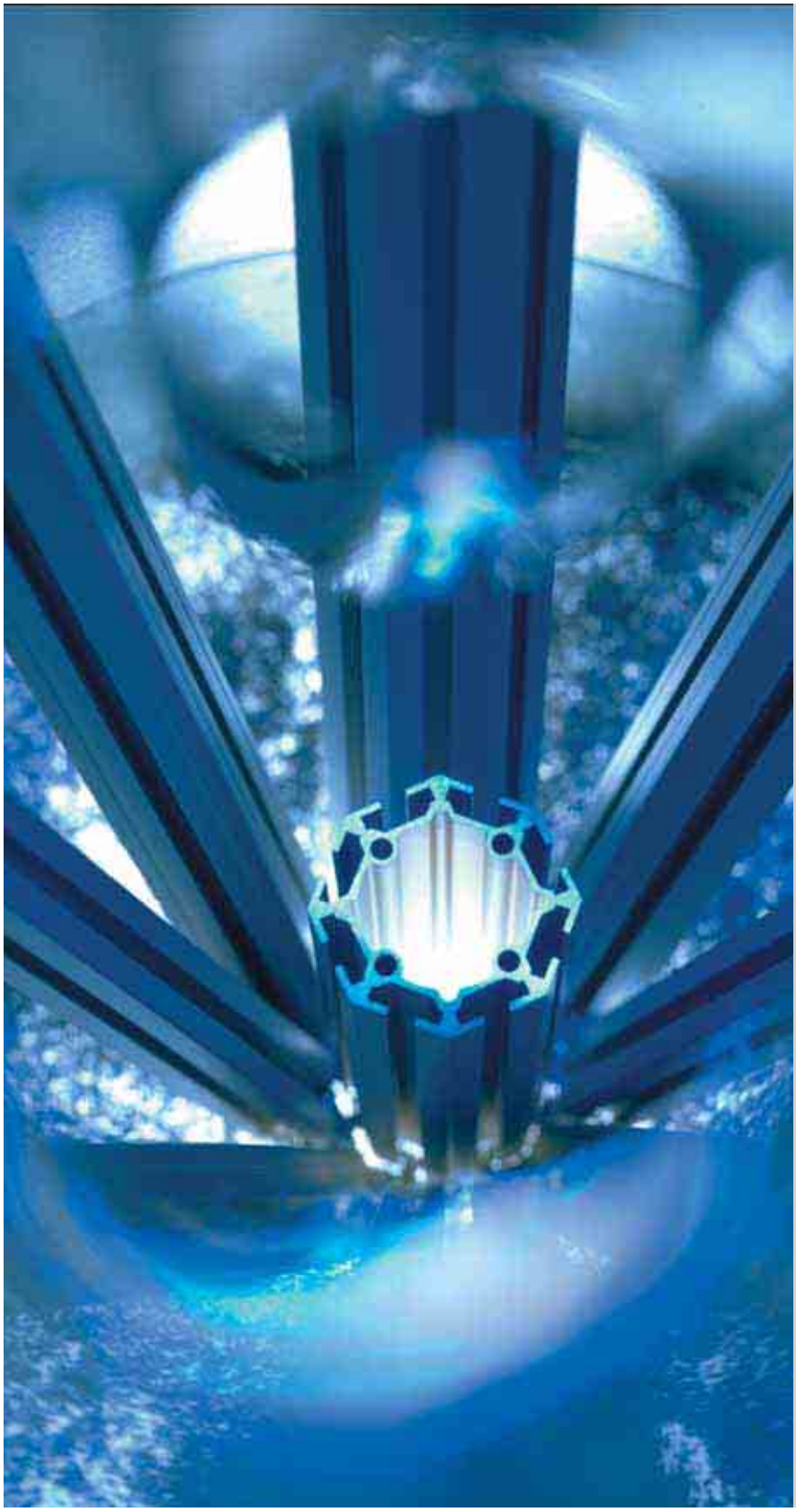

Sie haben Ideen und Visionen!

Wir helfen Ihnen, diese zu realisieren mit intensiver Beratung, unserem Profil-Verbindungs-System sowie einem grossen Sortiment.

Komplettlösungen sind unsere Stärke – umfangreiche Referenzen beweisen dies. Profitieren Sie von unserer langjährigen Erfahrung im Systembau.

Optimal genützte Synergien zwischen Ihrem Wissen und unseren Kernkompetenzen ergeben für Sie die bestmögliche Lösung. Wo immer Sie das KANYA®-Markenprodukt brauchen, steht Ihnen ein gut ausgebildetes und innovatives Team zur Verfügung.

Eine globale KANYA-Dienstleistung.

Umspulmaschine

Palettieranlage

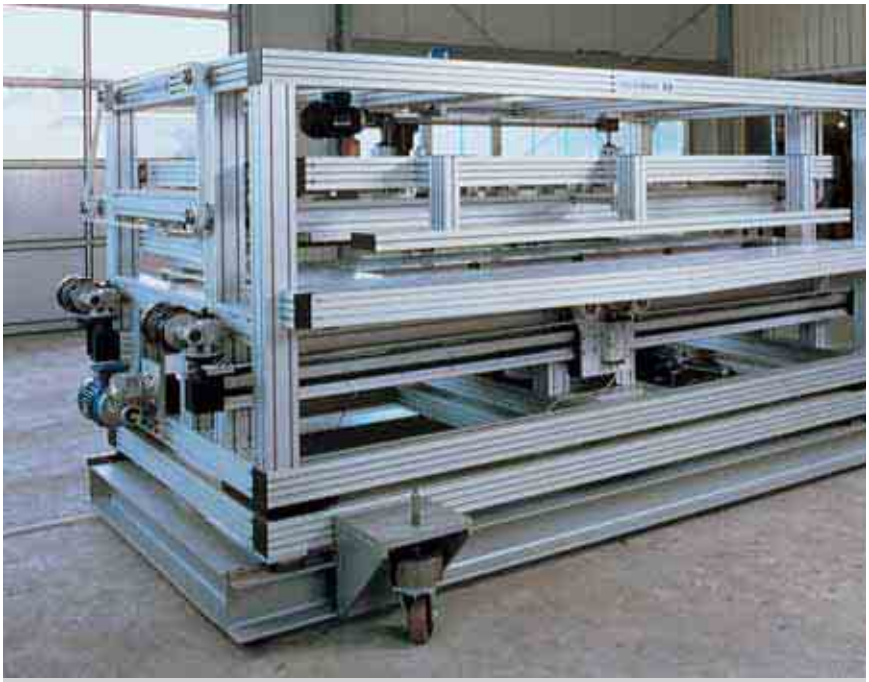

Längs- und Querteilmaschine

Zeitungs-Transportanlage

Stanz- und Verpackungsautomat

Umreifungsautomat

Reinigungsanlage

Flugzeugflügel-Prüfmaschine

Abfüllanlage

Wattestäbchen-Maschine

Verpackungsanlage

Abfüllanlage

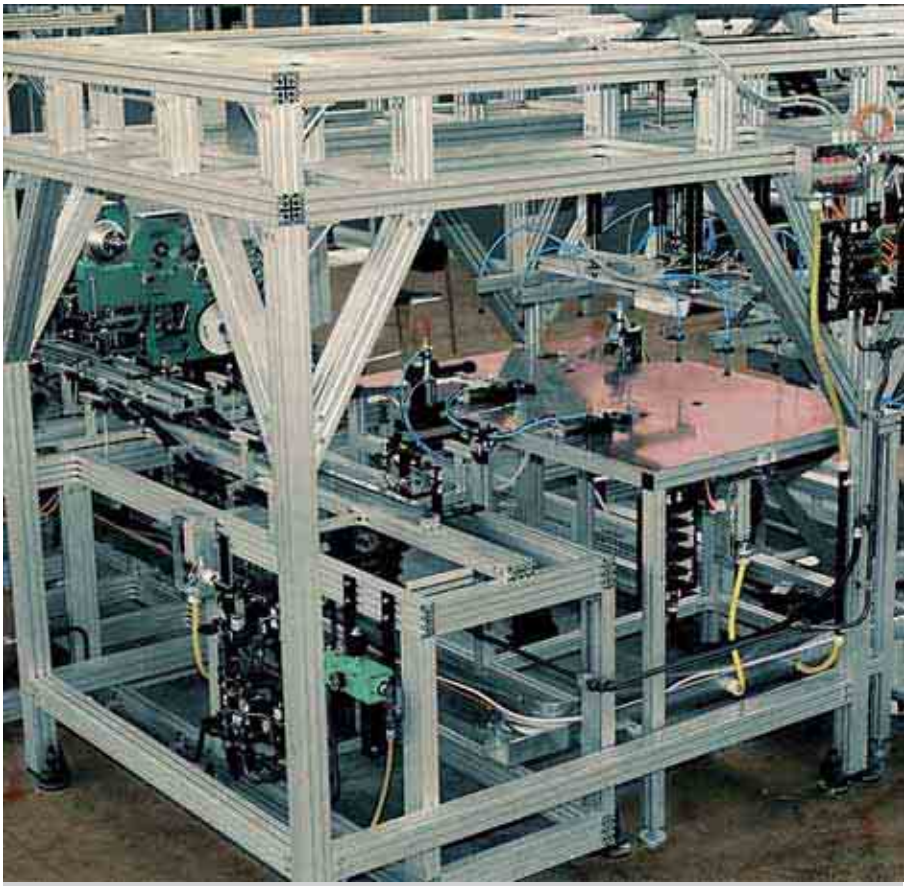

Umformanlage

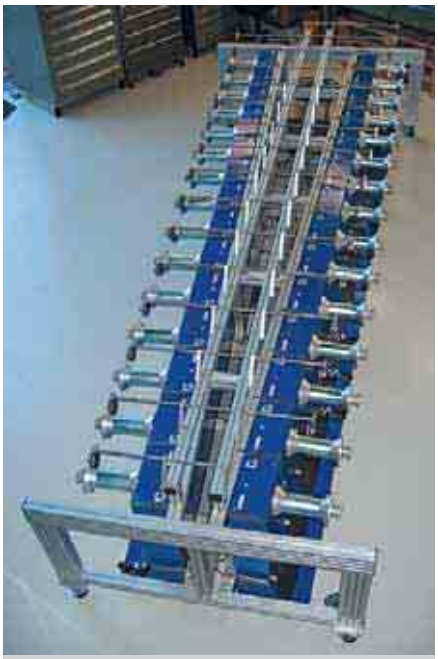

Umspulmaschine

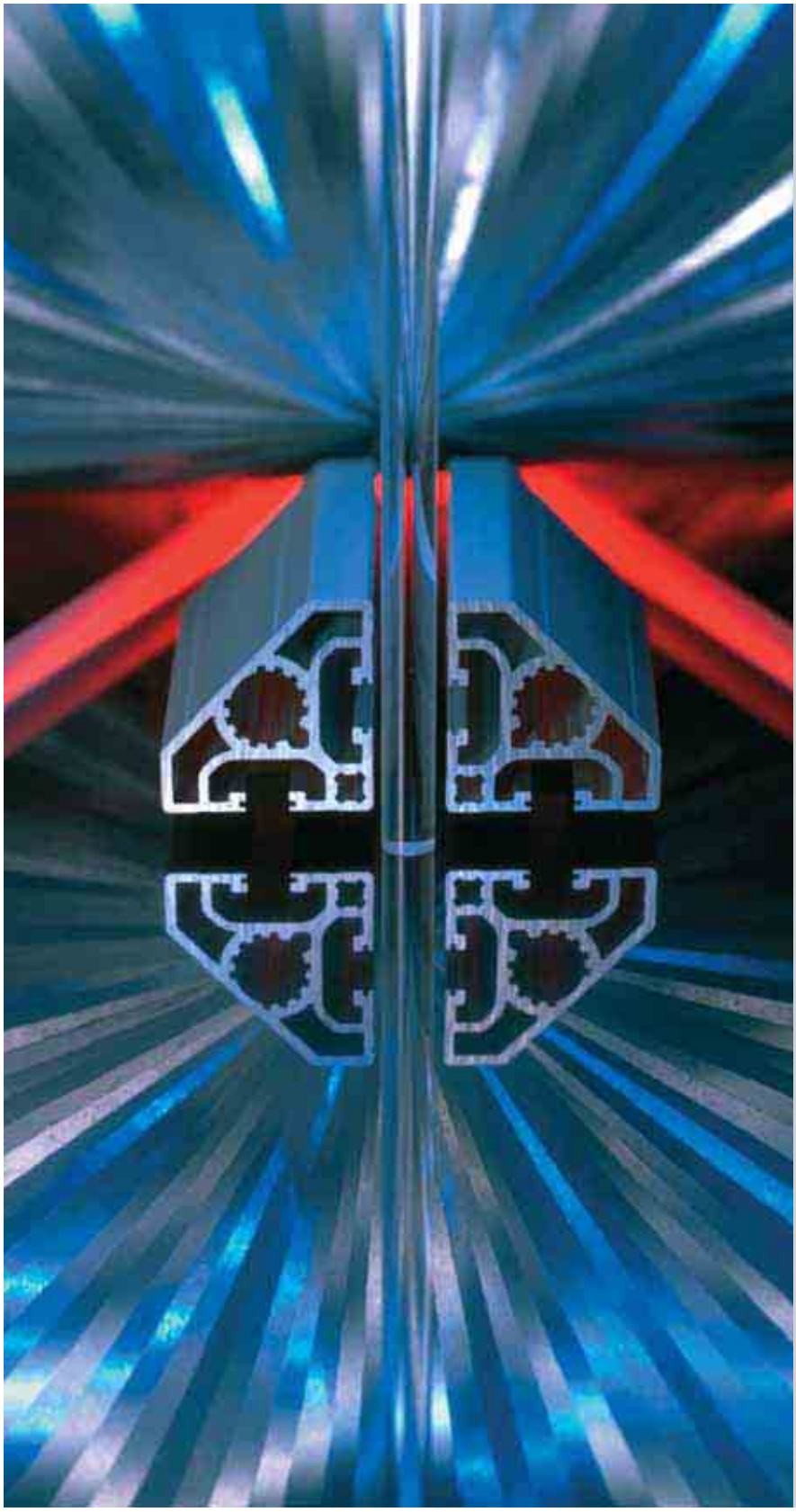

Sie brauchen definierte Dimensionen oder Sonderteile!

Wir bearbeiten Profile, Zubehör- und Sonderteile fachmännisch auf unseren Spezialmaschinen.

Saubere Schnitte von sehr hoher Genauigkeit bei minimalen Verlusten sind eine Selbstverständlichkeit.

Ob kleine oder grosse Profile, gerade oder schräge Schnitte – wir trennen bestimmt zu Ihrem Vorteil, denn bei uns entsteht Massarbeit.

Projektbezogene Extras werden kurzfristig realisiert. Unser qualifiziertes Werkstattpersonal fertigt Sonderteile schnell und präzise.

Eine wertvolle KANYA-Dienstleistung.

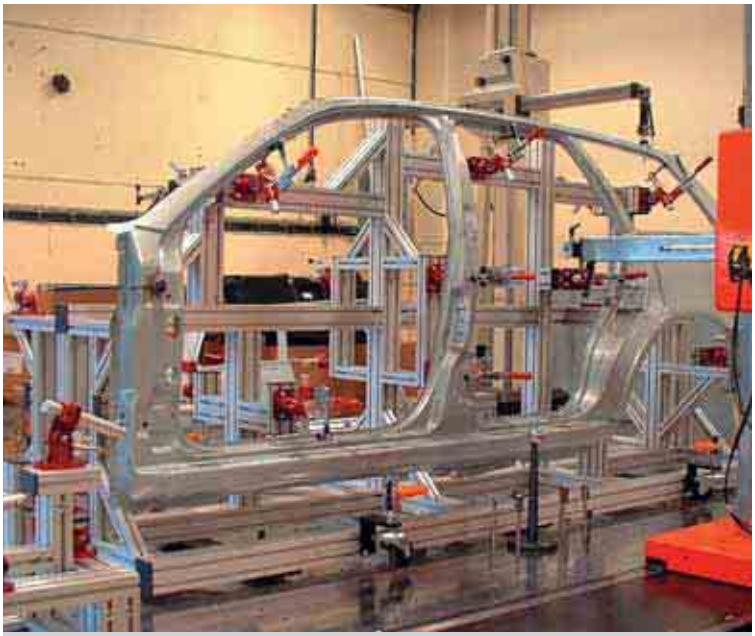

Aufspann- und Messvorrichtung

Montagelinie

Stanzautomat mit Schallschutzhaube

Vakuum-Prüfstation

Prüfstation für Karbon Fahrrad-Rahmen

Bestückungsautomat

Automatische Vergoldungsanlage

Arbeitsplatz mit Kapelle

Montage Arbeitsplätze

Handarbeitsplatz

Mobiler Arbeitstisch

Messplatz

Sie haben Zeit- und Kundendruck!

Wir bieten Top-Qualität mit kurzen Lieferzeiten.

Welches Profil oder Zubehörteil Sie auch immer benötigen – wir sind lieferbereit.

Entsprechend Ihren Anforderungen liefern wir Ihnen Einzelteile und Profile, konfektioniertes Material oder komplett montierte Lösungen. Endmontagen vor Ort gehören ebenfalls zu unseren Dienstleistungen. In jedem Fall steht Ihre massgefertigte Lösung in kürzester Zeit bereit.

Eine termingerechte KANYA-Dienstleistung.

Verschalung für Entgratungsanlage mit Sicherheitsglas

Dunkelkammer

Roboter-Zelle

Schutzeinhausung

Sicherheitseinrichtung mit automatischer Türe

Schutzeinhausung

Trennwand zu Produktionsanlage

Staubschutz-Kabine

Maschinenverschalungen

Schutzzelt Raumfahrttechnik

Schallschutzkasten für Gebläse

Motorrad-Waschkabine

Schallschutzkabine

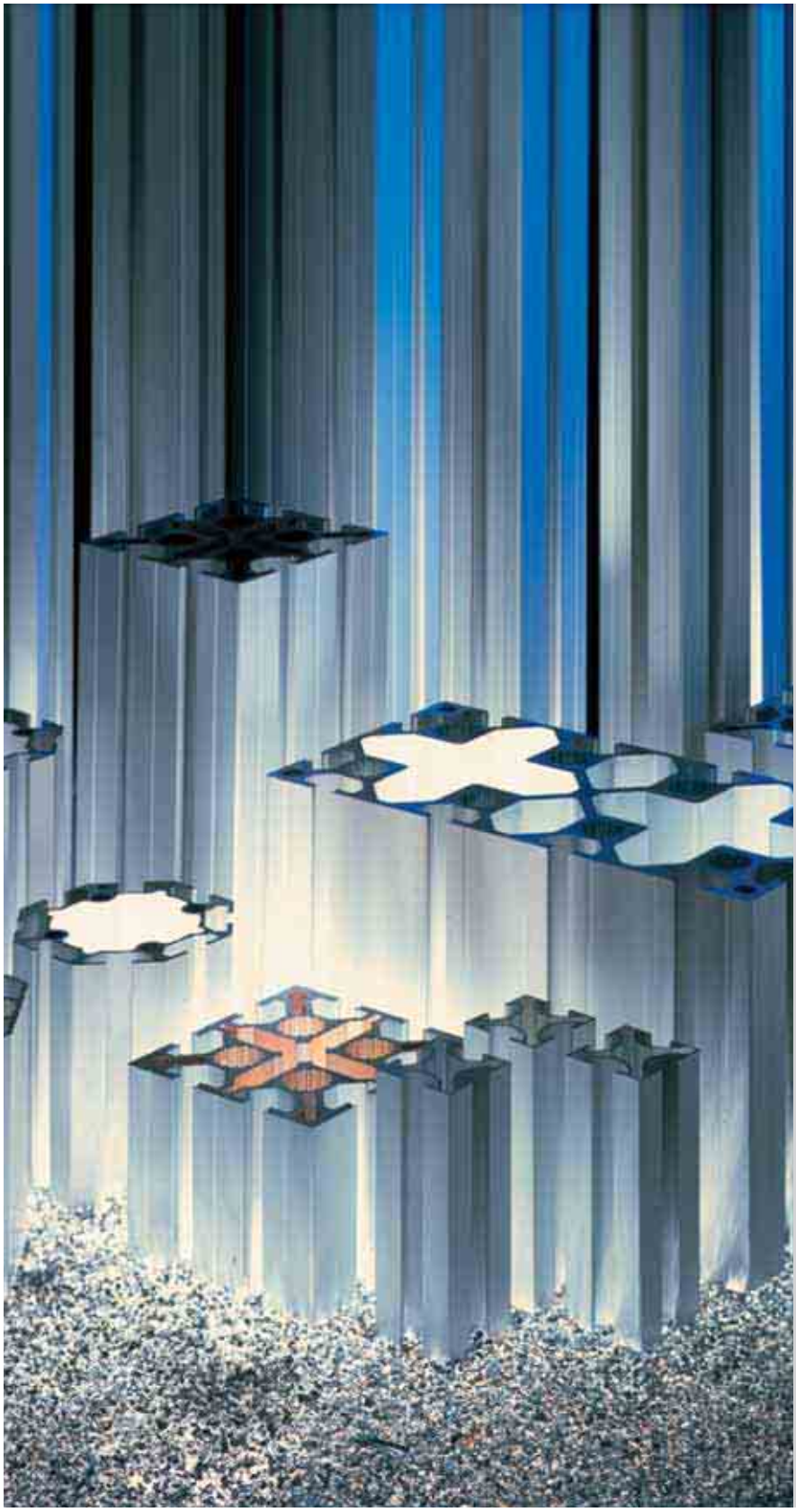

Sie haben Projekte und brauchen Konstruktionen!

Wir bieten Ihnen das notwendige Fachwissen und die passende Anwendung.

Wie auch immer wir Ihre Vorgaben erhalten, der technische Support ist Ihnen gewiss. Unsere Ingenieure und Techniker beraten Sie gerne am Telefon, korrespondieren mit Ihnen und liefern Daten per E-Mail sowie Fax oder besuchen Sie mit Musterkollektionen vor Ort für ein Fachgespräch.

Aus Ihren Vorgaben werden konkrete Lösungen. Angebote mit Zeichnungen und Stücklisten erarbeiten wir für Sie. Die Anwendungsvielfalt unserer Produkte ist unbegrenzt.

Eine selbstverständliche KANYA-Dienstleistung.

Werkstattbüro

Reinraum-Einhausung

Schallschutzkabine

Reinraum-Prüfzelle

Stapelgerät Sterilisation

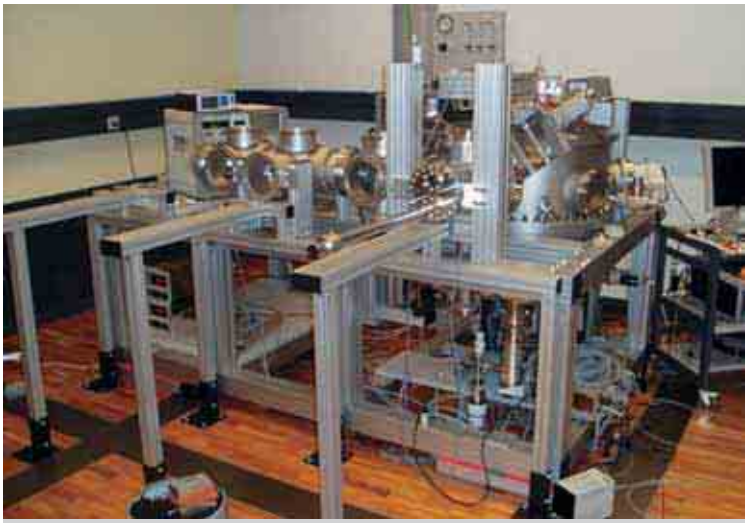

Versuchsaufbau (Laboreinrichtungen)

Oxylogwagen für Patiententransport

Schutzhaube zu Laborgerät

Gestell Baby-Waage mit Wärmelampe

Laboreinrichtung mit Deckentragsystem

Podest für Sternwarte

Laser Forschungs-Anlage

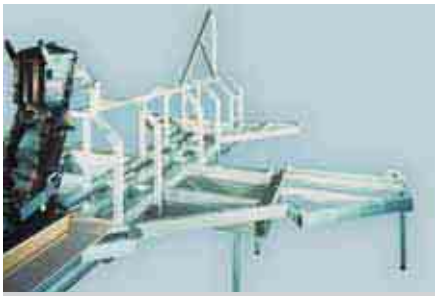

Forschungsmodell Kampfjet

Solar-Powerstation

Solaranlage

Sie haben Wünsche und suchen das Spezielle!

Wir können diese erfüllen, denn wir haben schon fast alles gemacht.

Ob Betriebsmittel, Inneneinrichtungen oder Hobby, mit dem Baukasten der unbegrenzten Möglichkeiten kann auch Ausgefallenes realisiert werden.

Sichwort genügt! In unserer Datenbank lässt sich bestimmt ein ähnliches Projekt ausfindig machen. Und wenn nicht, dann wird eben Ihr Wunsch zum attraktiven Konstrukt.

Eine wunderbare KANYA-Dienstleistung.

Fahrbare Staffelei

Mobile Waage

Langgut-Lagergestell

Werkzeugwand

Austrocknungswagen

Nietstation

Bijouterie Einrichtungen

Besprechungstisch

Verkaufstheke

TV-Unterbau

Multimedia-Arbeitsraum

Anhänger für Gartenarbeiten

Seifenkisten-Chassis

Modelleisenbahn-Unterbau

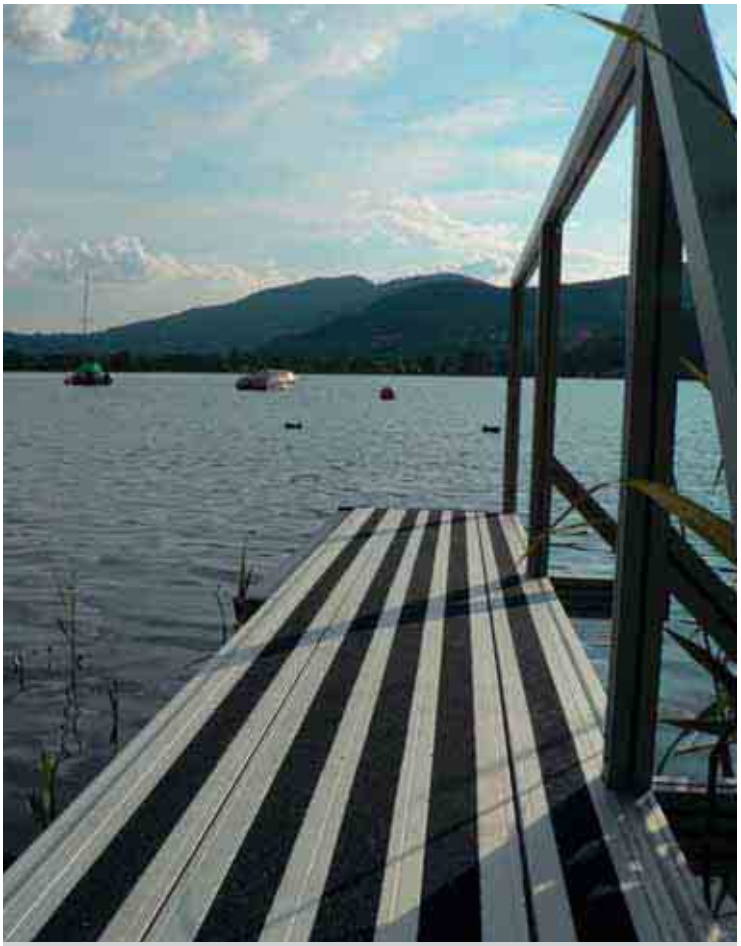

Bootssteg

Sitzplatzüberdachung

Werkstoffdaten der Al-Profile

Legierung	6063			
Qualität	T66			warm ausgehärtet (F25)
Materialnummer	3.3206.72			
Toleranzen	DIN EN 12020			
Dichte / Gewicht	δ:		2.7 g/cm³	
Zugfestigkeit	R_m:	min	245 N/mm²	
Dehngrenze	R_p 0.2:	min	200 N/mm²	
Bruchdehnung	A_5:	min	10%	
	A_{10}:	min	8%	
E-Modul	E:		70 KN/mm²	
Brinelhärte	HB		~75	
Oberfläche	mattiert und natureloxiert Schichtdicke 12µ			auf Kundenwunsch farbig eloxiert oder pulverbeschichtet nach RAL-Tabelle
Wärmedehnung	0.0232 mm/m/°Δt			

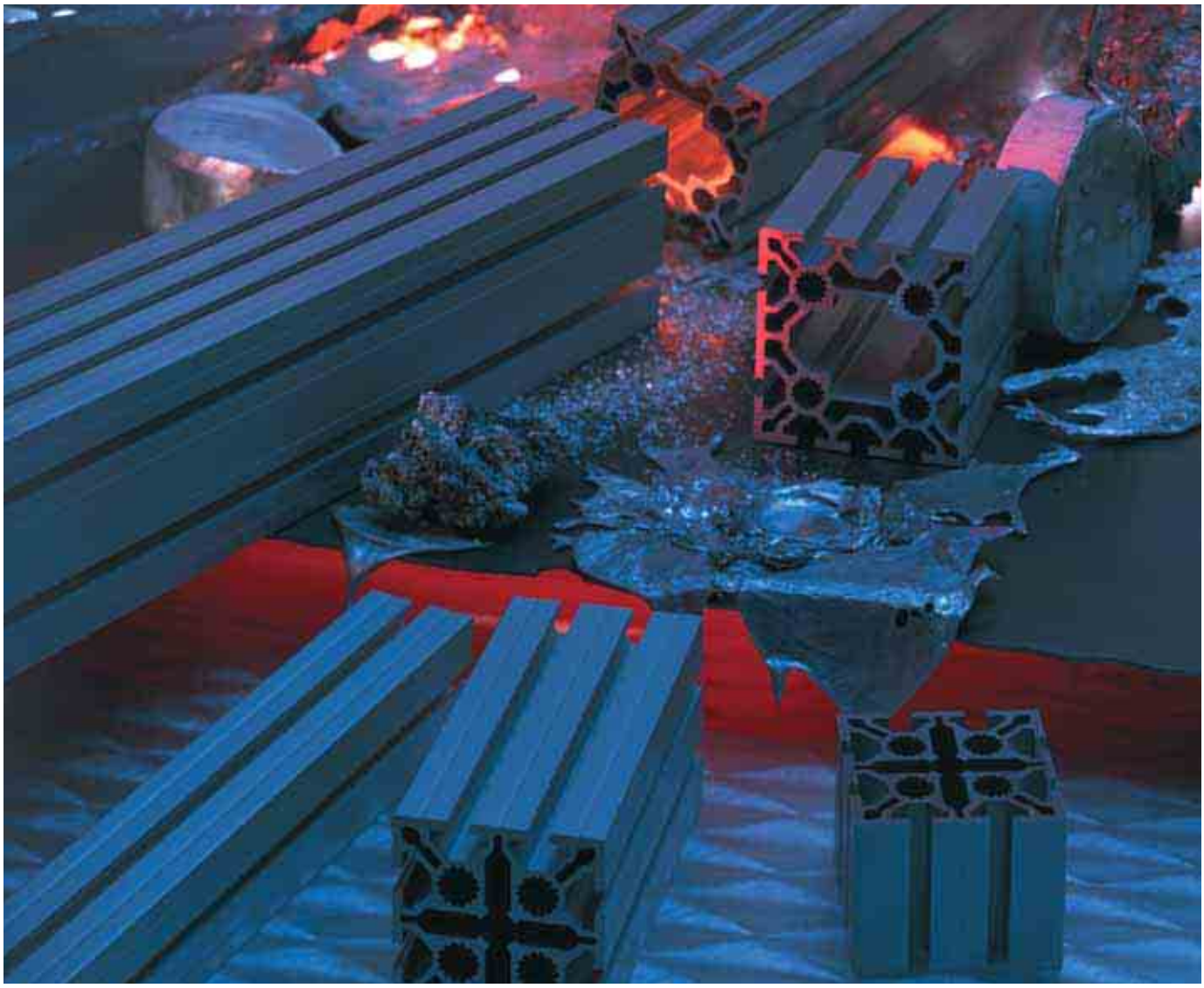

Profiltoleranzen, Auszug aus EN 12020

1. Geradheitstoleranzen

Bei Hohlprofilen darf die Geradheitstoleranz h_1 die Werte gemäss Tabelle nicht überschreiten. Auf jedem Längenabschnitt von $l_2 = 300$ mm darf die Abweichung h_2 höchstens 0.3 mm betragen.

Länge l_1 in m	bis 1 m	bis 2 m	bis 3 m	bis 4 m	bis 5 m	bis 6 m
Toleranz h_1 in mm	0.7	1.3	1.8	2.2	2.6	3.0

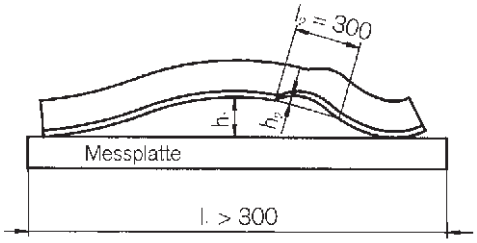

2. Verwindungstoleranz v

Die längenabhängige Verwindungstoleranz v für Hohlprofile ist aus der Tabelle ersichtlich.

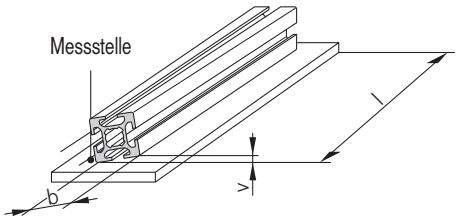

Messbereich b in mm	Ebenheitstoleranz v in mm bei Längen in mm – 1000	> 1000–2000	– 2000–3000	> 3000–4000	> 4000–5000	> 5000-6000
– 25	1.0	1.5	1.5	2.0	2.0	2.0
> 25 – 50	1.0	1.2	1.5	1.8	2.0	2.0
> 50 – 75	1.0	1.2	1.2	1.5	2.0	2.0
> 75 – 100	1.0	1.2	1.5	2.0	2.2	2.5
> 100 – 125	1.0	1.5	1.8	2.2	2.5	3.0
> 125 – 150	1.2	1.5	1.8	2.2	2.5	3.0
> 150 – 200	1.5	1.8	2.2	2.6	3.0	3.5
> 200 – 300	1.8	2.5	3.0	3.5	4.0	4.5

3. Winkeltoleranz w

Die Winkeltoleranz bezieht sich bei ungleichen Seitenlängen auf den Winkel der kürzeren Seite.

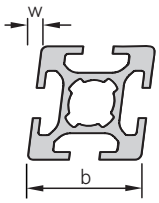

Messbereich b in mm	Neigungstoleranz w in mm	Messbereich b in mm	Neigungstoleranz w in mm
– 30	0.3	> 120 – 140	0.8
> 30 – 50	0.4	> 140 – 160	0.9
> 50 – 80	0.5	> 160 – 180	1.0
> 80 – 100	0.6	> 180 – 200	1.2
> 100 – 120	0.7	> 200 – 240	1.5

4. Aussentoleranzen

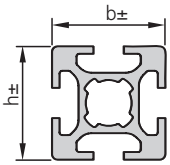

Messbereich b, h in mm	Abweichung in mm	Messbereich b, h in mm	Abweichung in mm
> 15 – 30	± 0.25	> 120 – 150	± 0.80
> 30 – 45	± 0.30	> 150 – 180	± 1.00
> 45 – 60	± 0.40	> 180 – 240	± 1.20
> 60 – 90	± 0.45	> 240 – 300	± 1.50
> 90 – 120	± 0.60		

Festigkeitsberechnungen

Belastungsfall 1

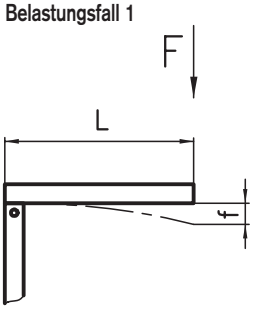

$$f\,[mm] = \frac{0.476 \times F\,[N] \times L^3\,[m]}{I\,[cm^4]}$$

Beispiel:

An einem Profilarm von 800 mm Länge soll ein Gewichtsausgleich mit max. 500 N Traglast befestigt werden. Wieviel biegt sich ein 40x40 mm Grundprofil Typ C01-1 durch?

$$\text{Durchbiegung } f = \frac{0.476 \times 500 \times 0.8^3}{11.70} = 10.42 \text{ mm}$$

Angaben:

F = Belastung in N
L = Profillänge in m
I = Trägheitsmoment in cm^4
f = Durchbiegung in mm
a/b = Distanz zum Belastungspunkt in m
q = Streckenlast in N/m

Kontrolle der Biegespannung:

$$\delta = \frac{M_b}{W \times 10^3}$$

δ = Biegespannung in N/mm^2
M_b = max. Biegemoment in Nmm
W = Widerstandsmoment in cm^3

Belastungsfall 2

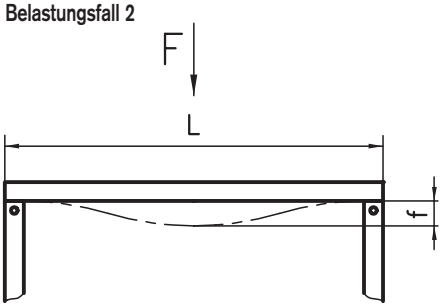

$$f\,[mm] = \frac{0.0074 \times F\,[N] \times L^3\,[m]}{I\,[cm^4]}$$

Beispiel:

Ein Träger wird in der Mitte mit 1800 N belastet. Die frei tragende Länge beträgt 1200 mm. Die Durchbiegung darf max. 1.0 mm betragen. Was für ein Profil muss für den Träger verwendet werden?

$$\text{Durchbiegung } f = \frac{0.0074 \times F \times L^3}{I} \Rightarrow I = \frac{0.0074 \times F \times L^3}{f}$$

$$\text{Trägheitsmoment } I = \frac{0.0074 \times 1800 \times 1.2^3}{1.0} = 23.02 \text{ cm}^4$$

⇨ **Wahl: Schwerprofil MA1–1 mit I = 29.37 cm^4**

Belastungsfall 3

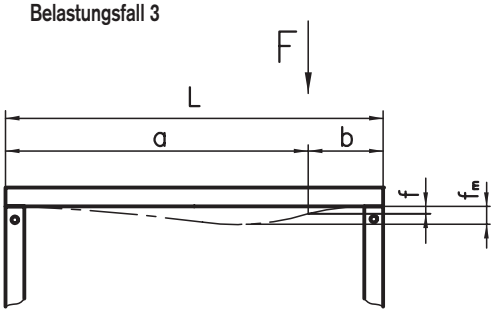

$$f\,[mm] = \frac{0.476 \times F\,[N] \times a^3\,[m] \times b^3\,[m]}{I\,[cm^4] \times L^3\,[m]}$$

a > b	$f_m\,[mm] = \frac{0.952 \times F\,[N] \times a^3\,[m] \times b^2\,[m]}{I\,[cm^4] \times L^2\,[m]} \left(\frac{L\,[m]}{L\,[m] + 2a\,[m]}\right)^2$
a < b	$f_m\,[mm] = \frac{0.952 \times F\,[N] \times a^2\,[m] \times b^3\,[m]}{I\,[cm^4] \times L^2\,[m]} \left(\frac{L\,[m]}{L\,[m] + 2b\,[m]}\right)^2$

Beispiel:

Ein Joch mit der Spannweite 2500 mm soll einen Balken 850 mm vom Jochende aufnehmen. Die Auflagebelastung beträgt 1200 N. Als Jochträger kommt das Grundprofil 50 x 100 zum Einsatz.
Wie gross ist die Durchbiegung an der Stelle, wo der Balken aufliegt?

$$\text{Durchbiegung } f = \frac{0.476 \times 1200 \times 1.65^3 \times 0.85^3}{149.84 \times 2.5^3} = 0.67 \text{ mm}$$

Angaben:

F = Belastung in N
L = Profillänge in m
I = Trägheitsmoment in cm^4
f = Durchbiegung in mm
a/b = Distanz zum Belastungspunkt in m
q = Streckenlast in N/m

Belastungsfall 4

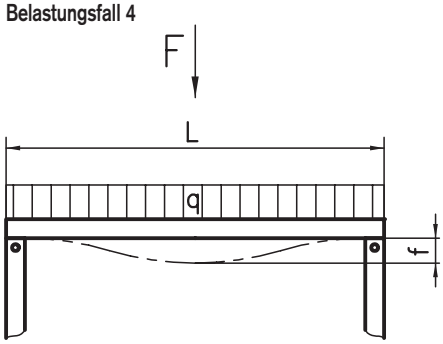

$$f\,[mm] = \frac{0.0037 \times F\,[N] \times L^3\,[m]}{I\,[cm^4]}$$

F = q x L

Beispiel:

Die Messplatte (Eigenstabilität vernachlässigt) darf höchstens 0.4 mm durchbiegen. Der Messtisch ist 1500 mm tief und die Streckenlast pro Tischseite beträgt 8000 N/lm.
Mit welchem Profil muss die Messplatte unterstützt werden?

F = q x L = 8000 x 1,5 = 12 000 N

$$\text{Durchbiegung } f = \frac{0.0037 \times F \times L^3}{I} \Rightarrow I = \frac{0.0037 \times F \times L^3}{f}$$

$$\text{Trägheitsmoment } I = \frac{0.0037 \times 12000 \times 1.5^3}{0.4} = 374.64 \text{ cm}^4$$

⇨ **Wahl: Schwerprofil MA1-5 (100 x 100) mit I = 380.00 cm^4**

Profil	Typ		Gewicht [kg/m]	Ix,y [cm⁴]	Wx,y [cm³]	Seite
Leichtprofil 50x50	Typ AE2–1		1.8	16.01, 16.10	6.36, 6.44	36
Grundprofil 50x50	Typ A01–1		2.3	20.88	8.35	37
Schwerprofil 50x50	Typ MA1–1		3.1	29.37	11.75	37
Frontprofil 50x50	Typ A01–8		2.2	20.38, 19.61	8.15, 7.55	38
Eckprofil 50x50	Typ A01–7		2.2	16.90	6.76	38
Zweifrontprofil 50x50	Typ A02–4		2.0	19.59, 18.17	7.83, 7.27	39
Winkelprofil 50x45°	Typ A02–8		1.7	13.10	4.50	39
Front-Verkleidungsprofil 50x50	Typ A03–8		2.2	20.40, 19.72	8.07, 7.89	40
Grundprofil 50x100	Typ A01–2		4.6	149.84, 41.25	29.97, 16.50	41
Schwerprofil 50x100	Typ MA1–2		5.3	198.66, 50.28	39.73, 20.11	42
Frontprofil 50x100	Typ MA1–4		5.2	203.67, 54.31	40.73, 21.03	43
Grundprofil 100x100	Typ MA2–5		8.1	324.73	64.95	44
Schwerprofil 100x100	Typ MA1–5		9.5	380.00, 365.00	76.00, 73.00	45
Trägerprofil 50x150	Typ MA1–3		7.1	608.31, 73.56	81.11, 29.42	46
Schwerprofil 100x200	Typ MA1–9		17.0	2442.53, 718.61	244.25, 143.72	47

Profile Basis 40 mm

Profil	Typ		Gewicht [kg/m]	Ix,y [cm⁴]	Wx,y [cm³]	Seite
Superleichtprofil 40x40	Typ C03–1		1.3	8.20	4.10	48
Leichtprofil 40x40	Typ C02–1		1.5	9.35	4.67	48
Grundprofil 40x40	Typ C01–1		2.0	11.70	5.75	49
Frontprofil 40x40	Typ C01–8		2.0	11.66, 11.67	5.78, 5.83	49
Eckprofil 40x40	Typ C01–7		1.5	9.21	4.53	50
Zweifrontprofil 40x40	Typ C02–4		1.5	9.56, 9.21	4.78, 4.60	50
Front-Verkleidungsprofil 40x40	Typ CE2–2		1.6	9.78, 8.77	4.59, 4.39	51
Eck-Verkleidungsprofil 40x40	Typ CE1–3		1.6	9.07, 8.98	4.52, 4.48	51
Vierfrontprofil 40x40	Typ CE1–0		1.6	9.41, 9.30	4.71, 4.66	52
Winkelprofil 45°	Typ CE4–4		1.4	9.08, 8.33	3.43, 2.98	52
Winkelprofil 40x45°	Typ C02–8		1.2	6.30	2.70	53
Softlineprofil 40x40	Typ C03–8		1.3	6.70	2.97	53
Leichtprofil 40x80	Typ C02–3		2.8	64.90, 17.70	16.23, 8.85	54
Grundprofil 40x80	Typ C01–3		3.7	81.95, 22.74	20.49, 11.37	54
Frontprofil 40x80	Typ C01–5		2.6	64.40, 17.20	16.10, 8.60	55

Profil	Typ		Gewicht [kg/m]	Ix,y [cm⁴]	Wx,y [cm³]	Seite
Leichtprofil 40x120	Typ CE1–9		4.02	205.74, 25.74	34.29, 12.86	55
Trägerprofil 40x120	Typ C01–9		5.3	258.52, 33.43	43.09, 16.72	56
Trägerprofil 40x160	Typ C02–9		7.0	592.79, 44.36	74.09, 22.18	57
Winkelprofil 80x80x40	Typ C01–6		5.3	109.18	23.56	58
Grundprofil 80x80	Typ C01–4		6.0	154.70	38.68	59
Leichtprofil 80x80	Typ C03–4		4.4	115.66	28.92	59
Trägerprofil 80x120	Typ MC1–2		8.40	451.20, 219.76	75.20, 54.94	60
Schwerprofil 80x160	Typ MC1–9		11.0	1018.98, 296.53	112.37, 74.13	61

Profile Basis 30 mm

Profil	Typ		Gewicht [kg/m]	Ix,y [cm⁴]	Wx,y [cm³]	Seite
Superleichtprofil 30x30	Typ B03–1		0.7	2.63	1.76	62
Leichtprofil 30x30	Typ B02–1		0.9	2.95	1.97	62
Schwerprofil 30x30	Typ MB1–1		1.1	3.82	2.54	62
Frontprofil 30x30	Typ B03–2		0.8	2.85, 2.83	1.90, 1.83	63
Front-Verkleidungsprofil 30x30	Typ B02–2		0.9	2.93, 2.76	1.93, 1.84	63
Eckprofil 30x30	Typ B02–3		0.8	2.70	1.75	64
Eck-Verkleidungsprofil 30x30	Typ B01–3		0.8	2.70	1.75	64
Zweifrontprofil 30x30	Typ B02–4		0.8	2.73, 2.74	1.82, 1.83	65
Softlineprofil 30x30	Typ B01–8		0.8	2.57	2.02	65
Winkelprofil 30°	Typ B04–3		0.9	3.23, 2.89	1.54, 1.48	66
Winkelprofil 45°	Typ B04–4		0.9	3.14, 2.91	1.44, 1.45	66
Winkelprofil 60°	Typ B04–6		0.9	3.14, 2.91	1.44, 1.45	67
Grundprofil 30x50	Typ B01–9		1.2	10.94, 4.33	4.38, 2.90	68
Frontprofil 30x50	Typ MB2–9		1.3	11.30, 4.55	4.52, 3.03	68
Front-Verkleidungsprofil 30x50	Typ MB1–9		1.3	11.25, 4.84	4.50, 3.23	69
Front-Verkleidungsprofil 30x60	Typ B03–6		1.5	19.33, 5.43	6.44, 3.60	69
Grundprofil 30x60	Typ B01–6		1.5	20.52, 5.20	6.84, 3.47	70
Grundprofil 60x60	Typ B02–6		2.4	35.83	11.94	70
8-Kantprofil Basis 30 mm	Typ B15–3		2.8	51.01	14.09	71
Grundprofil 30x100	Typ MB1–2		2.3	80.77, 8.95	16.15, 5.97	72
Front-Verkleidungsprofil 30x100	Typ B01–2		2.1	77.86, 8.79	15.57, 5.72	72
Frontprofil 30x300	Typ B03–3		5.10	1755.64, 26.06	117.04, 17.30	73

Profil	Typ		Gewicht [kg/m]	Ix,y [cm⁴]	Wx,y [cm³]	Seite
Grundprofil 20x20	Typ D01–5		0.38	0.60	0.60	74
Eckprofil 20x20	Typ D01–3		0.42	0.65	0.65	74
Frontprofil 20x20	Typ D01–8		0.39	0.68, 0.59	0.68, 0.59	74
Softlineprofil 20x20	Typ D03–8		0.35	0.47	0.47	75
Grundprofil 20x40	Typ D01–7		0.73	3.91, 1.10	1.95, 1.10	75
Frontprofil 20x40	Typ D02–8		0.75	4.15, 1.26	2.07, 1.18	75
8-Kantprofil Basis 20 mm	Typ D01–1		1.31	9.96	4.13	76
Zargenprofil 20x40	Typ D01–6		0.7	2.60, 1.38	1.21, 1.38	76
Zargenprofil 20x47	Typ D01–2		0.95	7.36, 1.84	3.13, 1.84	76
Zargenprofil 20x95	Typ D01–4		1.26	44.26, 2.75	9.32, 2.75	77
Frontprofil 20x150	Typ D19–5		1.86	142.50, 4.41	18.85, 4.16	77

Bestellübersicht
Profil-Bearbeitungscodes

Die Bestellnummer setzt sich aus dem Profiltyp,den Bearbeitungs-Codes für die beiden Profilenden und der Profillänge zusammen. Die verfügbaren Bearbeitungscodes sind in den folgenden Tabellen aufgeführt. Es werden manuelle und elektronische Codes verwendet. Der «manuelle» Code deckt die häufigsten Standardbearbeitungen ab. Der 4-stellige, «elektronische» Code wird von der KanyaThek3D generiert und beschreibt sowohl die Art der Bearbeitungen, als auch deren Geometrie und Lage.

Spezialbearbeitungen werden durch den Bestellcode –99 bzw. dem Sonderzeichen # ergänzend angezeigt. Die Kundenzeichnung ist in diesem Fall unerlässlich!

Und so wird bestellt:

① Auswahl des geeigneten Konstruktions- oder Spezialprofiles
② Bestimmen der Bearbeitung der linken Profilseite gemäss nachfolgender Übersicht, bei unbearbeiteter linker Profilseite: Code –02 (–4000)
③ Bestimmen der Bearbeitung der rechten Profilseite gemäss nachfolgender Übersicht, bei unbearbeiteter rechter Profilseite: Code –02 (–4000)
④ Angabe der benötigten Profillänge

Spezialbearbeitung:
⑤ –99 (#)

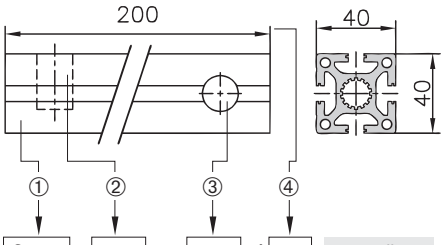

C01–1	–	11	–	13	/	200	manuell
C01–1	–	A040	–	A001	/	200	elektronisch

Bestellnummer
mit Standardbearbeitungen

					⑤				
C01–1	–	11	–	13	–	99	/	200	manuell
C01–1	–	A040	#	A001			/	200	elektronisch
			⑤						

Bestellnummer
mit Standard- und Spezialbearbeitungen

BEARBEITUNGSANGABEN / BEARBEITUNGSCODES (BC)

BEARBEITUNGSANGABEN		manuell	elektronisch		
1. Profile ablängen, ohne weitere Berarbeitung					
	auf Länge zugeschnitten Toleranz nach ISO 2768-m	–02	–4000		
2a. Profile ablängen und Hauptgewinde schneiden					
	1 Gewinde M16/14/10x50	–E1	–6000	–6002	–6080
	1 Gewinde M16/14/10x100	–03	–7000	–7002	–7080
	1 Gewinde M16/14/10/8x25	–E3	–5000	–5002	–5080
	1 Heli-Coil-Einsatz M6x10*	–H3	–8001		
	2 Gewinde M16/14/8x50	–E2	–6003	–6005	–6009
	2 Gewinde M16/14x100	–04	–7003	–7005	–7009
	2 Gewinde M16/14/8x25	–E4	–5003	–5005	–5009
	2 Heli-Coil-Einsätze M6x10*	–H4	–8003	–8005	–8009
	3 Gewinde M16/14x50	–G3	–6007	–6013	
	3 Gewinde M16/14x100	–05	–7007	–7013	
	3 Gewinde M16/14x25	–E3	–5007	–5013	
	4 Gewinde M16/14x50	–G4	–600F	–601L	
	4 Gewinde M16/14x100	–06	–700F	–701L	
	4 Gewinde M16/14x25	–E6	–500F	–501L	
	6 Gewinde M16/14x50	–G5	–603R		
	6 Gewinde M16/14x100	–G6	–703R		
	6 Gewinde M16/14x25	–E7	–503R		
	8 Gewinde M16/14x50	–G7	–607Z		
	8 Gewinde M16/14x100	–G8	–707Z		
	8 Gewinde M16/14x25	–E8	–507Z		
2b. Profile ablängen und Hilfsgewinde schneiden					
	4 Gewinde M6x15	–07	–57G0		
	4 Gewinde M8x20	–08	–57G0		
2c. Profile ablängen und Gewinde nach Zeichnung					
	n Gewinde nach Kundenzeichnung	–09	....#....		

* Profile 20x20/40mit Heli-Coil-Einsätzen

BEARBEITUNGSANGABEN

		BEARBEITUNGSCODES (BC) manuell Bohrung	manuell Schlitz	elektronisch Bohrung	elektronisch Schlitz
3. Profil ablängen und PVS-Bohrung oder Easy-Schlitz					
1 PVS-Bohrung		–10	–10E	–A010	–A410
		–11	–11E	–A040	–A440
		–12	–12E	–A002	–A402
		–13	–13E	–A001	–A401
	gemäss Kundenzeichnung	–19	–19E	....#....	....#....
2 PVS-Bohrungen		–20	–20E	–A0C0	–A4C0
		–21	–21E	–A011	–A411
	gemäss Kundenzeichnung	–29	–29E	....#....	....#....
3 PVS-Bohrungen		–30	–30E	–A0W0	–A4W0
	gemäss Kundenzeichnung	–39	–39E	....#....	....#....
4 PVS-Bohrungen		–40	–40E	–A1W0	–A5W0
		–40	–40E	–A0C6	–A4C6
	gemäss Kundenzeichnung	–49	–49E	....#....	....#....
6 PVS-Bohrungen	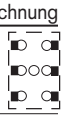	–60	–60E	–A0WE	–A4WE
	gemäss Kundenzeichnung	–69	–69E	....#....	....#....
8 PVS-Bohrungen	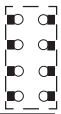	–80	–80E	–A1WY	–A5WY
	gemäss Kundenzeichnung	–89	–89E	....#....	....#....
4. Profile ablängen, mit Gehrungsschnitt		**links**	**rechts**	**Ende 1**	**Ende 2**
Für Gehrungsschnitte an nicht symetrischen oder zusätzlich bearbeiteten Profilen ist eine Zeichnung oder Skizze unerlässlich.					
Ge 45° (alle Profile)		–50	–50	B000	C000
		–51	–51	C000	B000
Gehrungsschnitt	gemäss Kundenzeichnung	–59	–59	....#....	....#....
5. Profile ablängen, mit Gehrungsschnitt und PVS-Bohrung					
Gehrungsschnitt 45° + PVS-Bohrung (Profile 50x50/40x40/30x30/20x20)		–70	–70	–B040	–C040
		–71	–71	–C040	–B040
Gehrungsschnitt 45° + 2 PVS-Bohrungen (Profile 50x100/40x80/30x60/20x40)	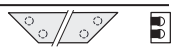	–72	–72	–B0C0	–C0C0
		–73	–73	–C0C0	–B0C0
Gehrungsschnitt 45° + 4 PVS-Bohrungen (Profile 100x100/80x80/60x60)	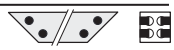	–74	–74	–B0C6	–C0C6
	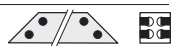	–75	–75	–C0C6	–B0C6
Gehrungsschnitt + PVS-Bohrung	gemäss Kundenzeichnung	–79	–79	....#....	....#....
6. Spezialbearbeitung					
Profilbearbeitung	gemäss Kundenzeichnung	–99		....#....	

Leichtprofil 50x50
Typ AE2–1

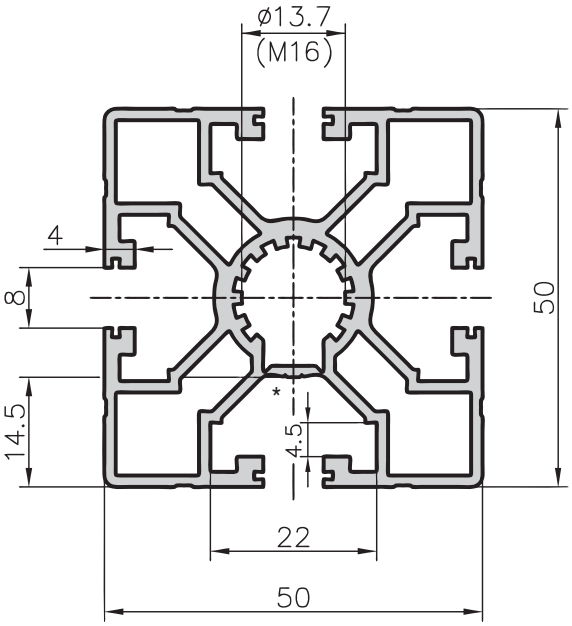

* Aufreissnut

Anwendung
Das Leichtprofil 50x50 bietet dem kostenbewussten Konstrukteur sehr viele Anwendungsmöglichkeiten. Ob Schutzeinhausungen oder Chassis in leichtbauweise, kombiniert mit dem Profil-Verbinder «PVS-EASY» wird dieses universell einsetzbare Profil zum Preisbrecher.

Profil mit Aufreissnut
Alle Profile mit der Typenbezeichnung .E.–. (A**E**2-1) haben Aufreissnuten und sind speziell für den Zusammenbau mit der neuen Profil-Verbindungs-Technik PVS-EASY geeignet (siehe Seite 99)

Technische Daten		
Ix	=	16.01 cm^4
Iy	=	16.10 cm^4
Wx	=	6.36 cm^3
Wy	=	6.44 cm^3
Profilfläche	=	6.58 cm^2
Gewicht	=	1.8 kg/m

Bestellangaben	Bestellnummer
Leichtprofil 50x50 Standardlänge 5000 mm	AE2–1–00/5000
Leichtprofil 50x50 auf Länge zugeschnitten	AE2–1–02–02/…
Zusätzliche Bearbeitungen	Seiten 34/35

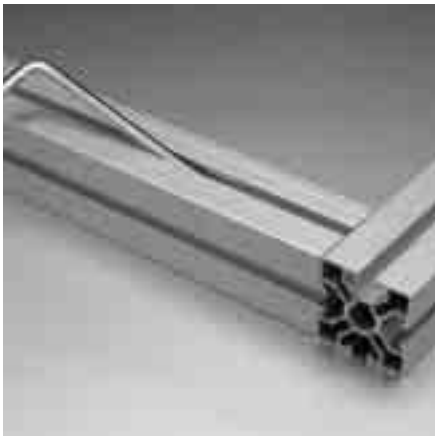

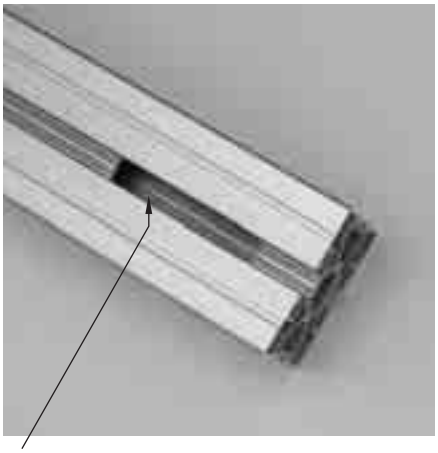

Aufreissnut ausgeklinkt für PVS®–EASY

Grundprofil 50x50
Typ A01–1

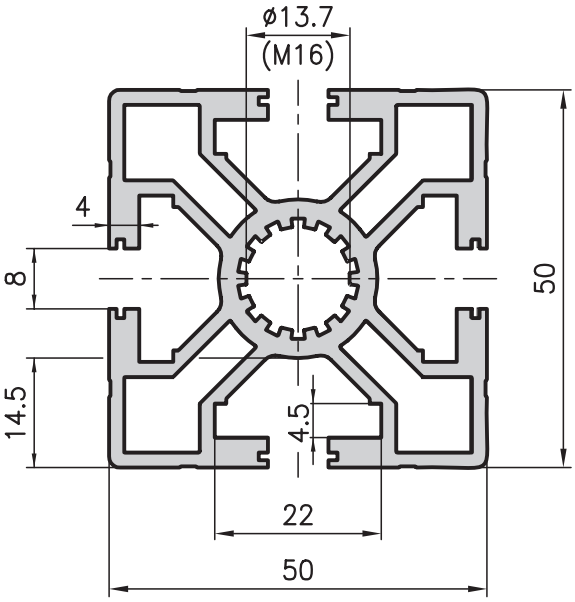

Schwerprofil 50x50
Typ MA1–1

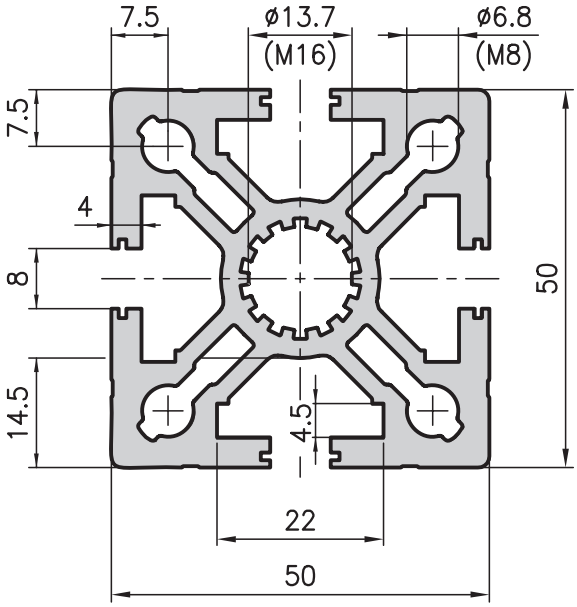

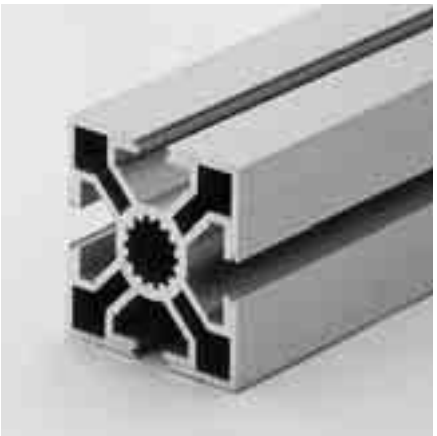

Anwendung

Mit diesen beiden Profilen können dank den optimalen Gewichts- und Festigkeitsverhältnissen die meisten Konstruktionsaufgaben gelöst werden. Bohrungen für Gewindedirektschnitte sind ebenso nützlich wie die kleinen Führungsnuten zur Abdeckung der Profilöffnung mit Alu-Blechstreifen 0.8x10 Typ A39–10/–17.

Technische Daten

Ix,y	=	20.88 cm^4
Wx,y	=	8.35 cm^3
Profilfläche	=	8.55 cm^2
Gewicht	=	2.3 kg/m

Bestellangaben	Bestellnummer
Grundprofil 50x50 Standardlänge 5000 mm	A01–1–00/5000
Grundprofil 50x50 auf Länge zugeschnitten	A01–1–02–02/…
Zusätzliche Bearbeitungen	Seiten 34/35

Technische Daten

Ix,y	=	29.37 cm^4
Wx,y	=	11.75 cm^3
Profilfläche	=	11.26 cm^2
Gewicht	=	3.1 kg/m

Bestellangaben	Bestellnummer
Schwerprofil 50x50 Standardlänge 5000 mm	MA1–1–00/5000
Schwerprofil 50x50 auf Länge zugeschnitten	MA1–1–02–02/…
Zusätzliche Bearbeitungen	Seiten 34/35

Frontprofil 50x50
Typ A01–8

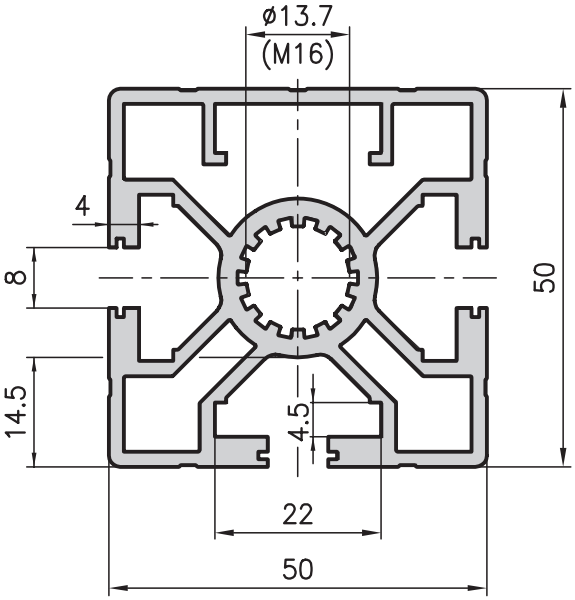

Technische Daten

Ix	=	20.38 cm^4
Iy	=	19.61 cm^4
Wx	=	8.15 cm^3
Wy	=	7.55 cm^3
Profilfläche	=	8.01 cm^2
Gewicht	=	2.2 kg/m

Bestellangaben	Bestellnummer
Frontprofil 50x50 Standardlänge 5000 mm	A01–8–00/5000
Frontprofil 50x50 auf Länge zugeschnitten	A01–8–02–02/…
Zusätzliche Bearbeitungen	Seiten 34/35

Anwendung

Eck- und Frontprofile kommen immer dann zum Einsatz, wenn geschlossene Oberflächen gefordert werden. Denn zum einen macht es die Aufbauten optisch ruhiger, und zum anderen reduziert es mögliche Schmutzablagerungen auf ein Minimum. Anbauten an den geschlossenen Seiten können realisiert werden, indem man die Profilaussenseite an den gewünschten Stellen durchbohrt und Gewindeplatten vom Typ A32-… hinterlegt. Diese Platten werden von den kleinen Nasen im Profil geführt.

Eckprofil 50x50
Typ A01–7

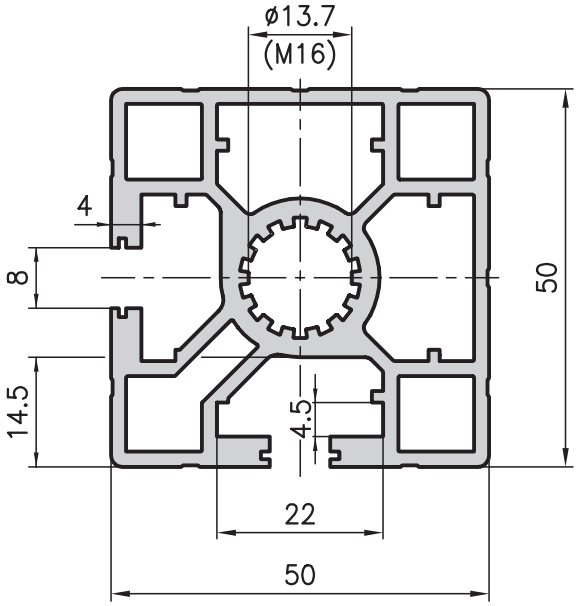

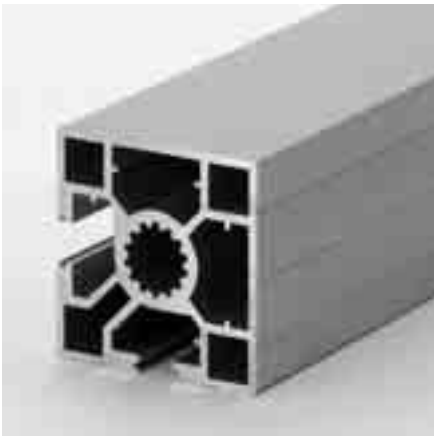

Technische Daten

Ix,y	=	16.90 cm^4
Wx,y	=	6.76 cm^3
Profilfläche	=	7.12 cm^2
Gewicht	=	2.2 kg/m

Bestellangaben	Bestellnummer
Eckprofil 50x50 Standardlänge 5000 mm	A01–7–00/5000
Eckprofil 50x50 auf Länge zugeschnitten	A01–7–02–02/…
Zusätzliche Bearbeitungen	Seiten 34/35

Zweifrontprofil 50x50
Typ A02–4

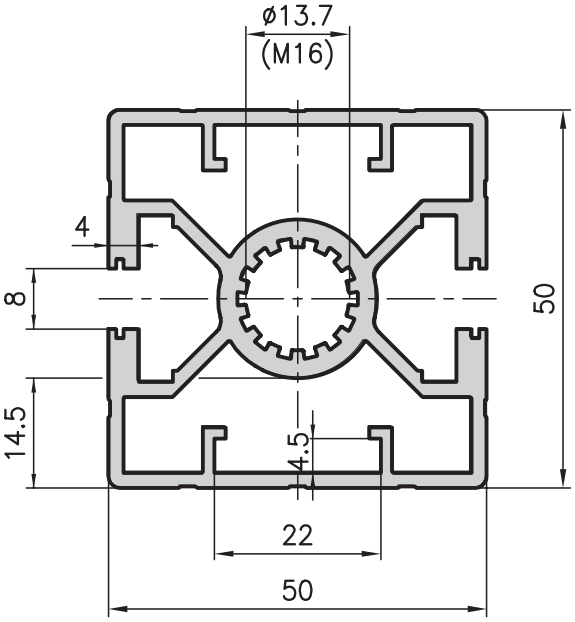

Winkelprofil 50x45°
Typ A02–8

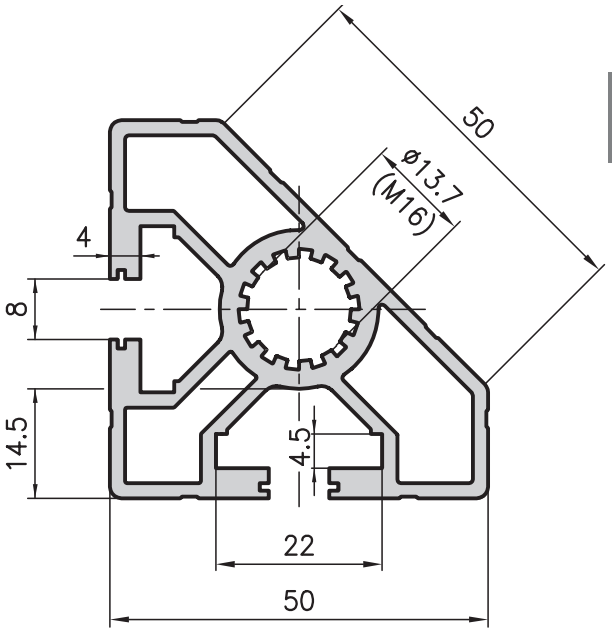

Anwendung
Für Verkleidungen aller Art sowie Konstruktionen mit mehrheitlich geschlossenen Profilfronten und für Anwendungen mit elegantem Design.

Technische Daten		
Ix	=	19.59 cm^4
Iy	=	18.17 cm^4
Wx	=	7.83 cm^3
Wy	=	7.27 cm^3
Profilfläche	=	7.39 cm^2
Gewicht	=	2.0 kg/m

Bestellangaben	Bestellnummer
Zweifrontprofil 50x50 Standardlänge 5000 mm	A02–4–00/5000
Zweifrontprofil 50x50 auf Länge zugeschnitten	A02–4–02–02/…
Zusätzliche Bearbeitungen	Seiten 34/35

Technische Daten		
Ix,y	=	13.10 cm^4
Wx,y	=	4.50 cm^3
Profilfläche	=	6.40 cm^2
Gewicht	=	1.7 kg/m

Bestellangaben	Bestellnummer
Winkelprofil 50x45° Standardlänge 5000 mm	A02–8–00/5000
Winkelprofil 50x45° auf Länge zugeschnitten	A02–8–02–02/…
Zusätzliche Bearbeitungen	Seiten 34/35

Front-Verkleidungsprofil 50x50
Typ A03–8

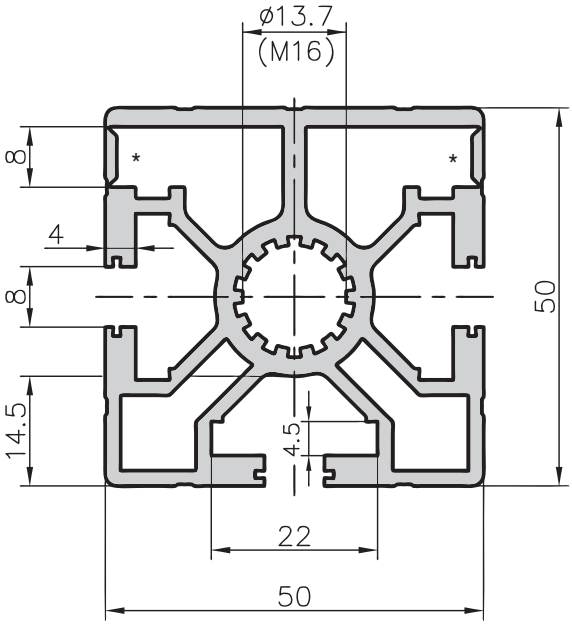

* Aufreissnut

Anwendung

Dieses einseitig geschlossene Konstruktionsprofil mit Aufreissnuten ermöglicht die einwandfreie Halterung von Flächenelementen, insbesondere von diffizilen Solar-Panels. Nut aufreissen, sofern nötig Dichtschnur einlegen, Flächenelement einschieben und den Rahmen zusammenbauen. Einfacher können stabile Konstruktionen zur Aufnahme von Platten bis 8mm Dicke nicht realisiert werden.

Technische Daten		
Ix	=	20.40 cm^4
Iy	=	19.72 cm^4
Wx	=	8.07 cm^3
Wy	=	7.89 cm^3
Profilfläche	=	8.28 cm^2
Gewicht	=	2.2 kg/m

Bestellangaben	Bestellnummer
Front-Verkleidungsprofil 50x50 Standardlänge 5000 mm	A03–8–00/5000
Front-Verkleidungsprofil 50x50 auf Länge zugeschnitten	A03–8–02–02/…
Zusätzliche Bearbeitungen	Seiten 34/35

Grundprofil 50x100
Typ A01–2

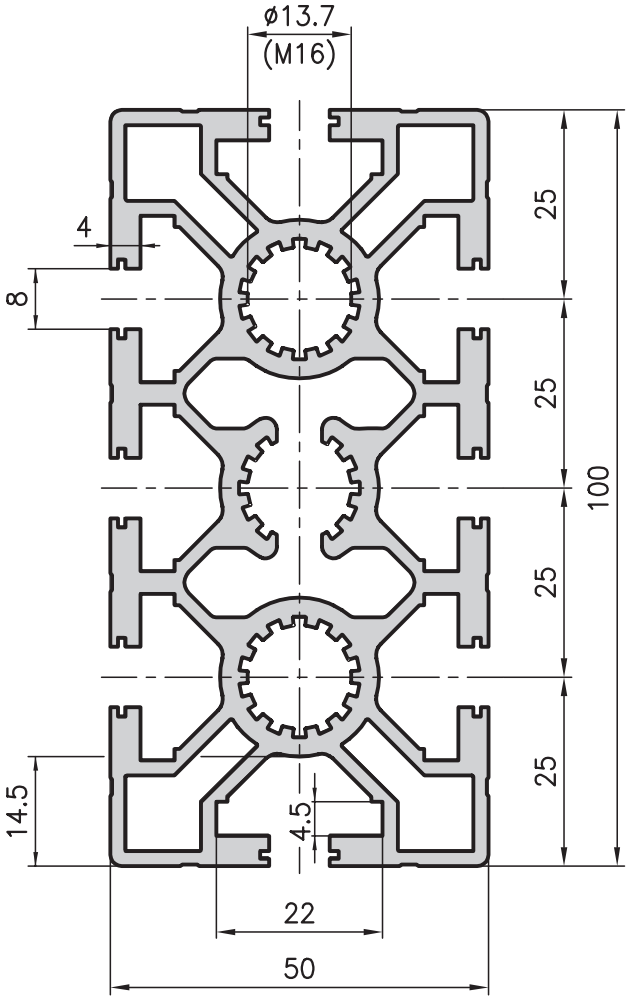

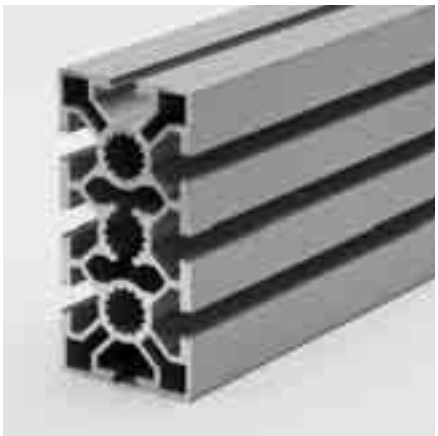

Technische Daten	
Ix	= 149.84 cm^4
Iy	= 41.25 cm^4
Wx	= 29.97 cm^3
Wy	= 16.50 cm^3
Profilfläche	= 16.84 cm^2
Gewicht	= 4.6 kg/m

Bestellangaben	Bestellnummer
Grundprofil 50x100	
Standardlänge 5000 mm	A01–2–00/5000
Speziallänge 6000 mm	A01–2–01/6000
Grundprofil 50x100 auf Länge zugeschnitten	A01–2–02–02/…
Zusätzliche Bearbeitungen	Seiten 34/35

Anwendung

Im Normalfall wird dieses Grundprofil als Traverse eingesetzt. Sein optimaler Querschnitt ermöglicht jedoch eine äusserst vielfältige Anwendung.

Schwerprofil 50x100
Typ MA1–2

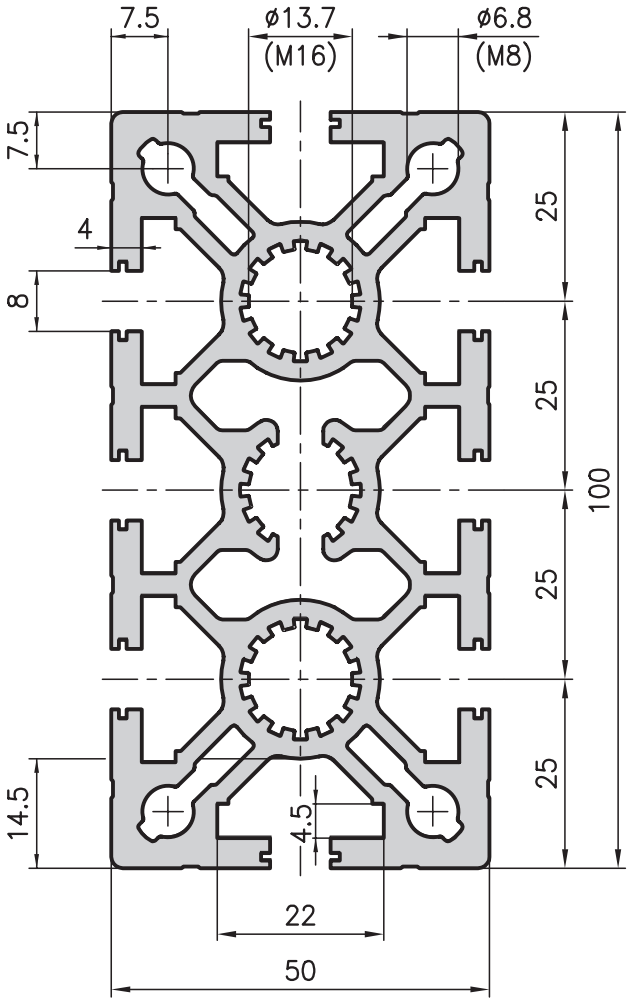

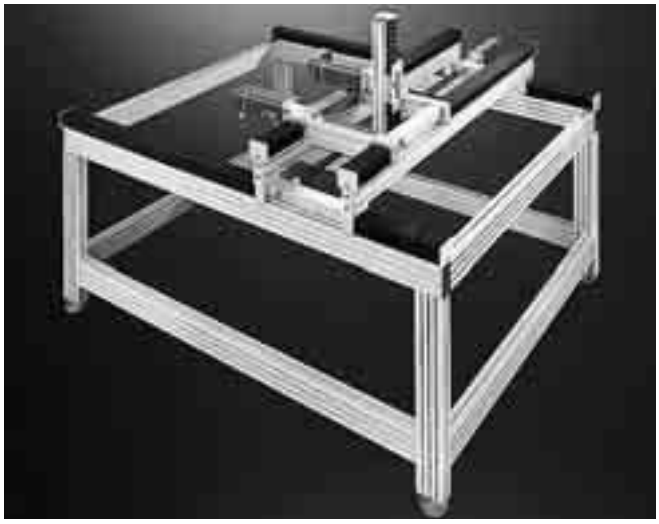

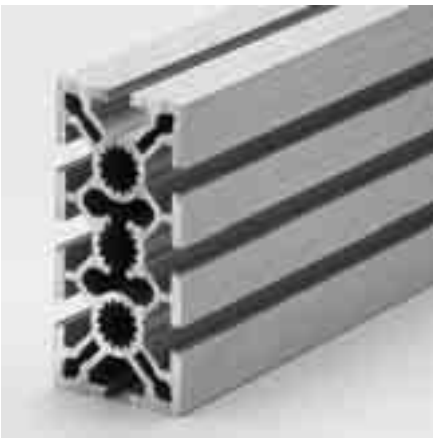

Anwendung
Wie das Grundprofil A01-2 wird auch das Schwerprofil gerne als Traverse eingesetzt. Dank optimaler Tragfähigkeit bei minimalem Gewicht sind aber auch bei dieser Ausführung dem Einsatz keine Grenzen gesetzt!

Technische Daten	
Ix	= 198.66 cm^4
Iy	= 50.28 cm^4
Wx	= 39.73 cm^3
Wy	= 20.11 cm^3
Profilfläche	= 19.79 cm^2
Gewicht	= 5.3 kg/m

Bestellangaben	Bestellnummer
Schwerprofil 50x100	
Standardlänge 5000 mm	MA1–2–00/5000
Speziallänge 6000 mm	MA1–2–01/6000
Schwerprofil 50x100 auf Länge zugeschnitten	MA1–2—02–02/…
Zusätzliche Bearbeitungen	Seiten 34/35

Frontprofil 50x100
Typ MA1–4

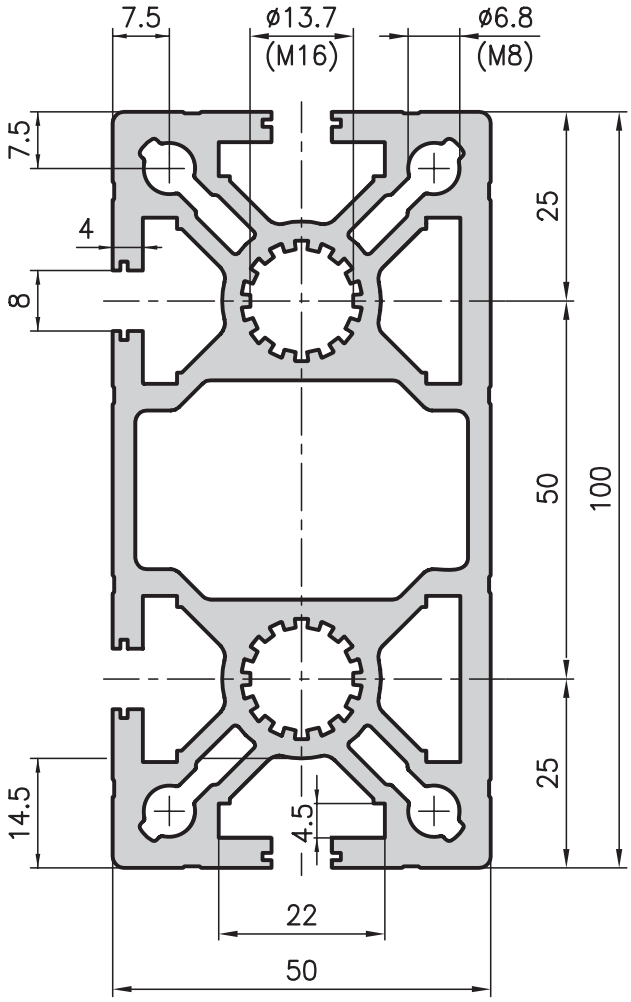

Technische Daten	
Ix	= 203.67 cm^4
Iy	= 54.31 cm^4
Wx	= 40.73 cm^3
Wy	= 21.03 cm^3
Profilfläche	= 19.34 cm^2
Gewicht	= 5.2 kg/m

Bestellangaben	Bestellnummer
Frontprofil 50x100	
Standardlänge 5000 mm	MA1–4–00/5000
Speziallänge 6000 mm	MA1–4–01/6000
Frontprofil 50x100 auf Länge zugeschnitten	MA1–4—02–02/…
Zusätzliche Bearbeitungen	Seiten 34/35

Anwendung

Ein Profil mit allen Vorteilen der gleichgrossen A01–2 und MA1–2. Zusätzlich kann im grossen Innenhohlraum ein Medium (Luft, Gas, Wasser, Oel etc.) geführt werden. Auch kann in dieser Kammer der Riemen eines Doppelgurtbandes zurückgeführt werden. Die abgeschlossene Front verhindert die Verschmutzung, dank der verdeckten Gewindeplatten-Führung sind aber trotzdem überall Anbauten möglich. Loch durchbohren, Gewindeplatte hinterlegen – weiterbauen!

Grundprofil 100x100
Typ MA2–5

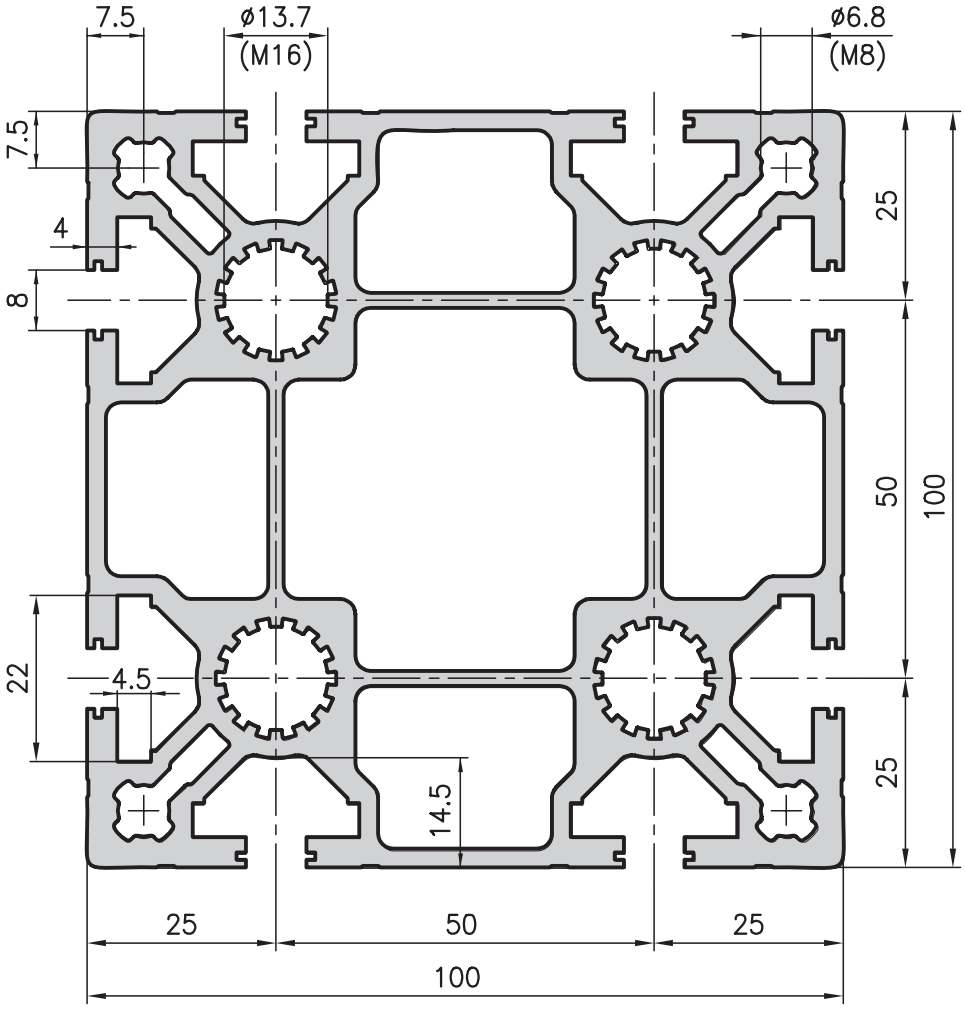

Anwendung

Ein Universalprofil, das vor allem im Maschinen- und Anlagenbau zum Einsatz kommt. Seine Qualitäten sind:

- hohe Festigkeit
- optimale Verdrehsteifigkeit
- geringes Gewicht

Technische Daten	
Ix,y	= 324.73 cm^4
Wx,y	= 64.95 cm^3
Profilfläche	= 30.00 cm^2
Gewicht	= 8.1 kg/m

Bestellangaben	Bestellnummer
Grundprofil 100x100	
Standardlänge 5000 mm	MA2–5–00/5000
Speziallänge 6000 mm	MA2–5–01/6000
Grundprofil 100x100 auf Länge zugeschnitten	MA2–5–02–02/…
Zusätzliche Bearbeitungen	Seiten 34/35

Schwerprofil 100x100
Typ MA1–5

Anwendung
Ein ausserordentlich robustes Profil, das als Stütze, Träger oder auch als Speicher eingesetzt wird. Zusammen mit dem Schwerprofil 100x200 Typ MA1–9 für den Portalbau hervorragend geeignet.

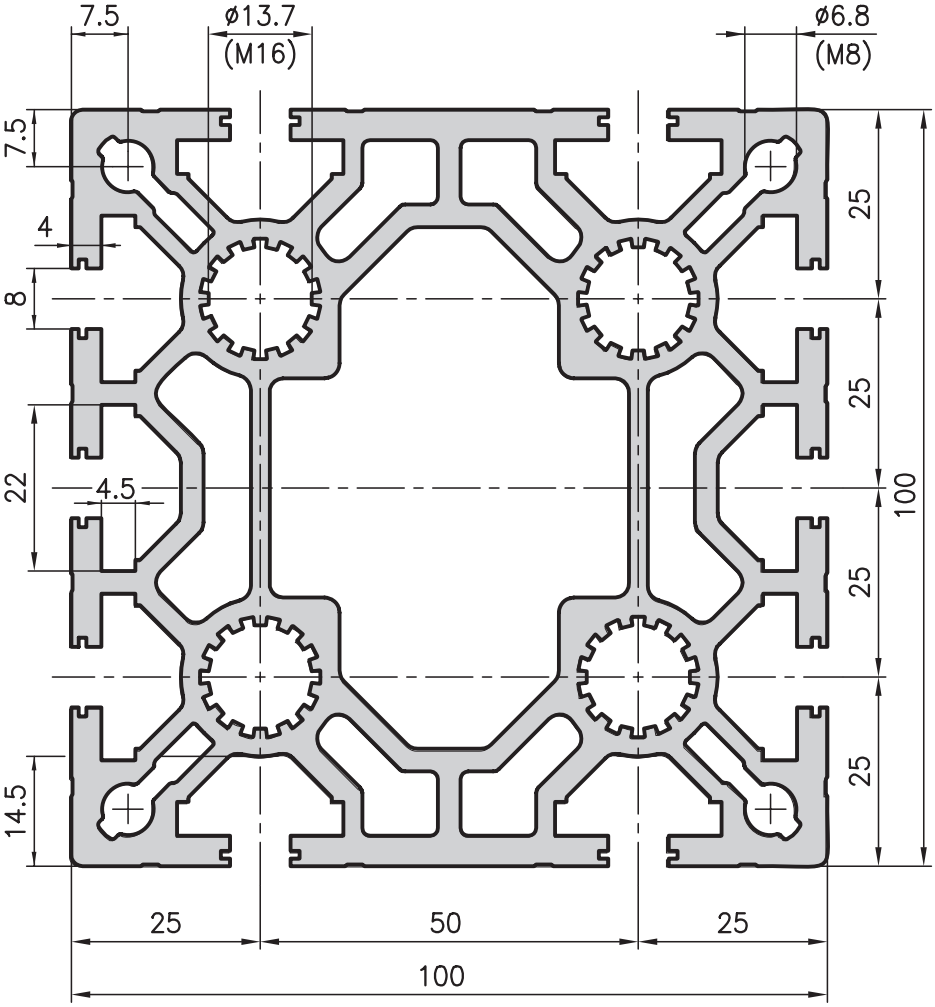

Technische Daten	
Ix	= 380.00 cm^4
Iy	= 365.00 cm^4
Wx	= 76.00 cm^3
Wy	= 73.00 cm^3
Profilfläche	= 35.19 cm^2
Gewicht	= 9.5 kg/m

Bestellangaben	Bestellnummer
Schwerprofil 100x100	
Standardlänge 5000 mm	MA1–5–00/5000
Speziallänge 6000 mm	MA1–5–01/6000
Schwerprofil 100x100 auf Länge zugeschnitten	MA1–5–02–02/…
Zusätzliche Bearbeitungen	Seiten 34/35

Trägerprofil 50x150
Typ MA1–3

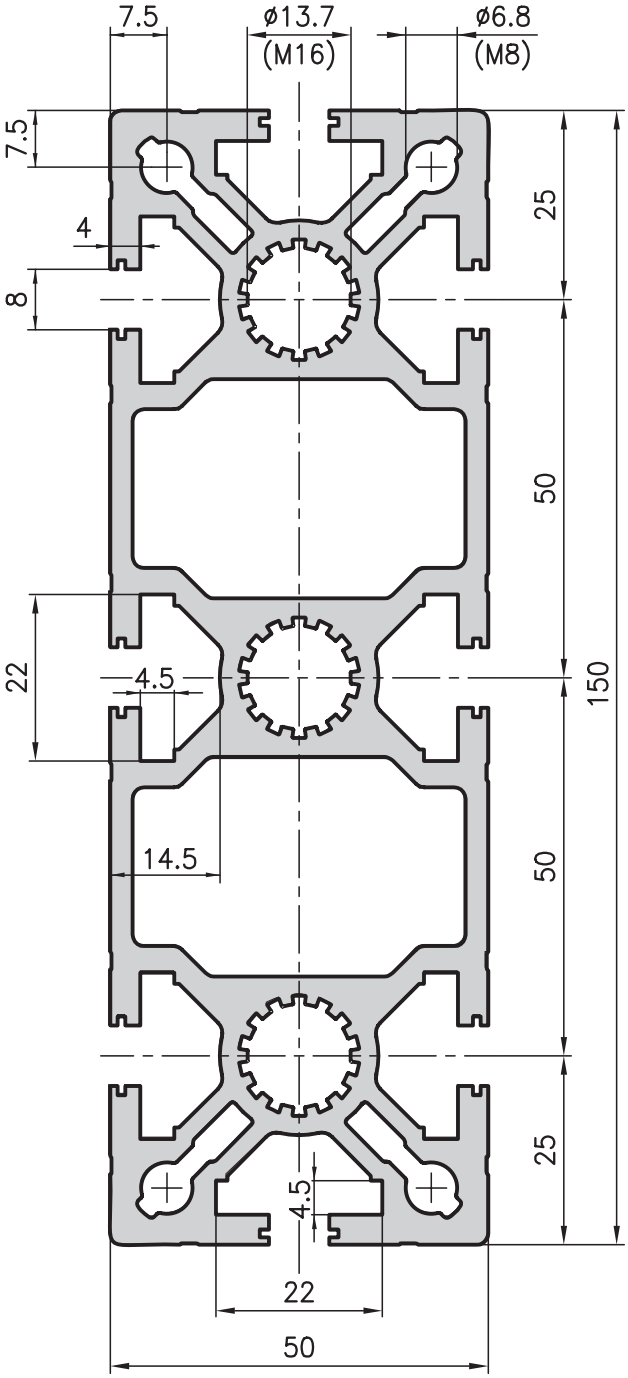

Anwendung

Wie schon der Name sagt, wird dieses Profil dank seinen ausgezeichneten Festigkeitswerten hauptsächlich bei hohen Belastungen eingesetzt. Aber auch als Speicherprofil leistet es hervorragende Dienste.

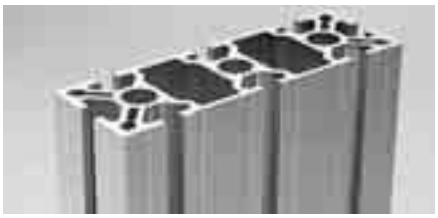

Technische Daten	
Ix	= 608.31 cm^4
Iy	= 73.56 cm^4
Wx	= 81.11 cm^3
Wy	= 29.42 cm^3
Profilfläche	= 26.04 cm^2
Gewicht	= 7.1 kg/m

Bestellangaben	Bestellnummer
Trägerprofil 50x150	
Standardlänge 5000 mm	MA1–3–00/5000
Speziallänge 6000 mm	MA1–3–01/6000
Trägerprofil 50x150	
auf Länge zugeschnitten	MA1–3–02–02/…
Zusätzliche Bearbeitungen	Seiten 34/35

Schwerprofil 100x200 Typ MA1–9

Anwendung

Für den Portalbau mit grossen Stützenabständen oder überall dort, wo sehr hohe Lasten bei kleinen Durchbiegungen getragen werden müssen.

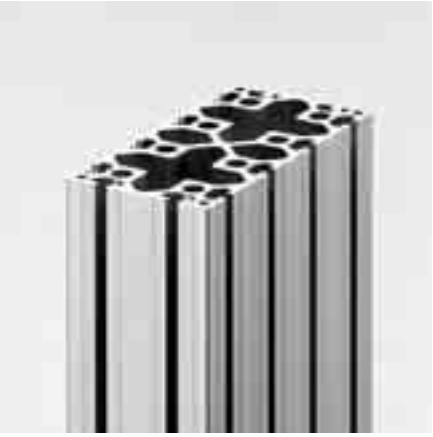

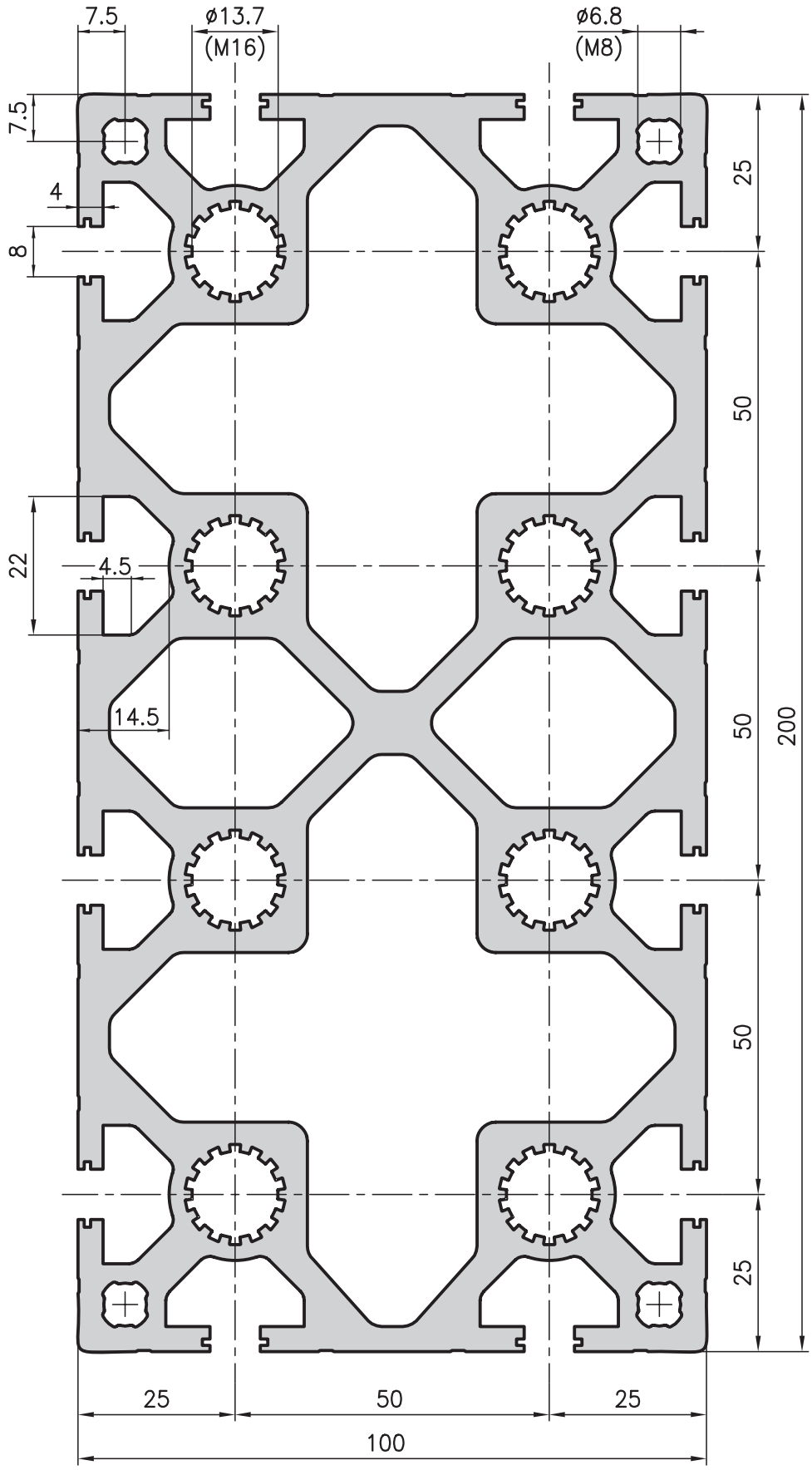

Technische Daten	
Ix	= 2442.53 cm^4
Iy	= 718.61 cm^4
Wx	= 244.25 cm^3
Wy	= 143.72 cm^3
Profilfläche	= 62.90 cm^2
Gewicht	= 17.0 kg/m

Bestellangaben	Bestellnummer
Schwerprofil 100x200	
Standardlänge 5000 mm	MA1–9–00/5000
Speziallänge 6000 mm	MA1–9–01/6000
Schwerprofil 100x200 auf Länge zugeschnitten	MA1–9–02–02/…
Zusätzliche Bearbeitungen	Seiten 34/35

Superleichtprofil 40x40
Typ C03–1

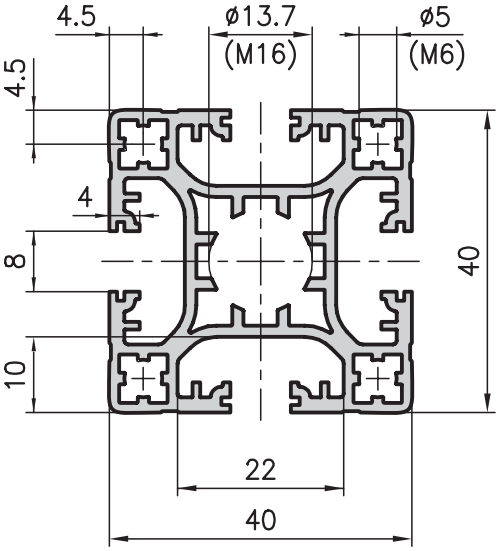

Leichtprofil 40x40
Typ C02–1

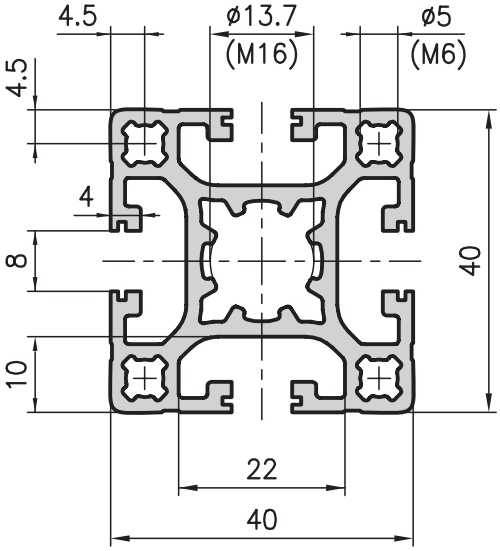

Anwendung

Diese Leichten helfen Kosten sparen!
Bei geringen Gewichten können durchaus tragfähige Konstruktionen realisiert werden.

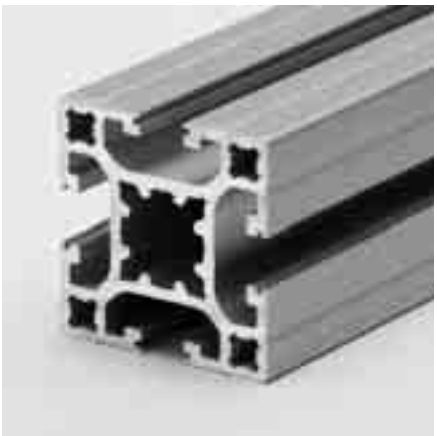

Technische Daten		
Ix,y	=	8.20 cm^4
Wx,y	=	4.10 cm^3
Profilfläche	=	4.90 cm^2
Gewicht	=	1.3 kg/m

Bestellangaben	Bestellnummer
Superleichtprofil 40x40 Standardlänge 5000 mm	C03–1–00/5000
Superleichtprofil 40x40 auf Länge zugeschnitten	C03–1–02–02/…
Zusätzliche Bearbeitungen	Seiten 34/35

Technische Daten		
Ix,y	=	9.35 cm^4
Wx,y	=	4.67 cm^3
Profilfläche	=	5.70 cm^2
Gewicht	=	1.5 kg/m

Bestellangaben	Bestellnummer
Leichtprofil 40x40 Standardlänge 5000 mm	C02–1–00/5000
Leichtprofil 40x40 auf Länge zugeschnitten	C02–1–02–02/…
Zusätzliche Bearbeitungen	Seiten 34/35

Grundprofil 40x40
Typ C01–1

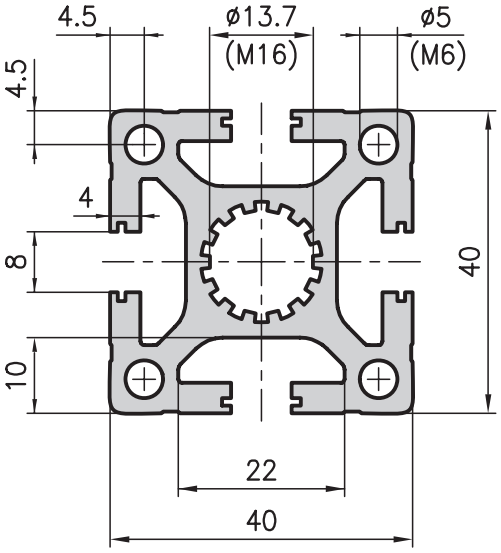

Technische Daten

Ix,y	=	11.70 cm^4
Wx,y	=	5.75 cm^3
Profilfläche	=	7.29 cm^2
Gewicht	=	2.0 kg/m

Bestellangaben	Bestellnummer
Grundprofil 40x40 Standardlänge 5000 mm	C01–1–00/5000
Grundprofil 40x40 auf Länge zugeschnitten	C01–1–02–02/…
Zusätzliche Bearbeitungen	Seiten 34/35

Anwendung

Universell einsetzbar für Konstruktionen aller Art. Die Profile der Basis 40 sind eine ideale Ergänzung zu denjenigen der Basis 20, 30 und 50. Das Grundprofil selbst ist ausserordentlich stabil und in seiner Wirtschaftlichkeit kaum zu überbieten.

Frontprofil 40x40
Typ C01–8

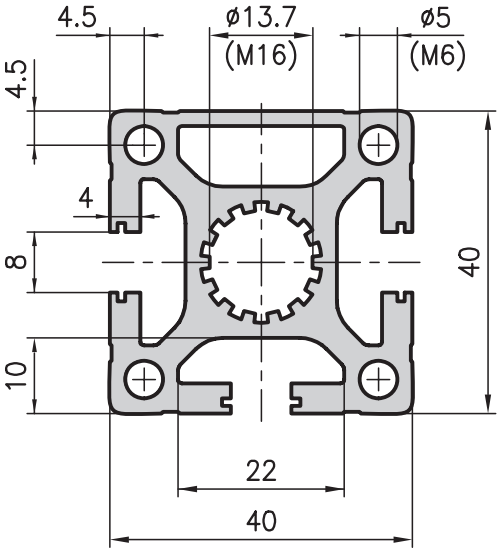

Technische Daten

Ix	=	11.66 cm^4
Iy	=	11.67 cm^4
Wx	=	5.78 cm^3
Wy	=	5.83 cm^3
Profilfläche	=	7.30 cm^2
Gewicht	=	2.0 kg/m

Bestellangaben	Bestellnummer
Frontprofil 40x40 Standardlänge 5000 mm	C01–8–00/5000
Frontprofil 40x40 auf Länge zugeschnitten	C01–8–02–02/…
Zusätzliche Bearbeitungen	Seiten 34/35

Eckprofil 40x40
Typ C01–7

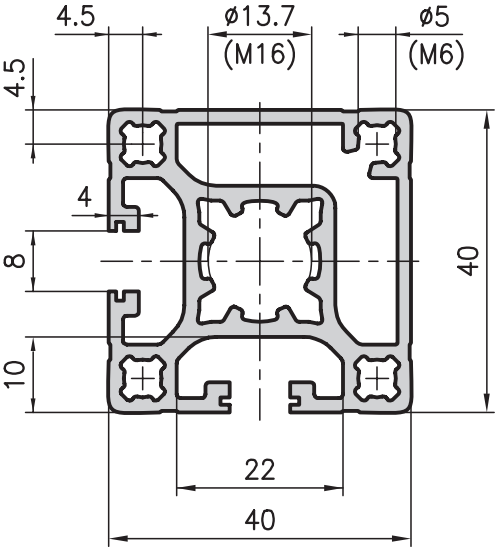

Anwendung
Teilweise geschlossene Profile überzeugen im Design, verschmutzen weniger stark und können dennoch vielseitig eingesetzt werden.

Technische Daten		
Ix,y	=	9.21 cm^4
Wx,y	=	4.53 cm^3
Profilfläche	=	5.56 cm^2
Gewicht	=	1.5 kg/m

Bestellangaben	Bestellnummer
Eckprofil 40x40 Standardlänge 5000 mm	C01–7–00/5000
Eckprofil 40x40 auf Länge zugeschnitten	C01–7–02–02/…
Zusätzliche Bearbeitungen	Seiten 34/35

Zweifrontprofil 40x40
Typ C02–4

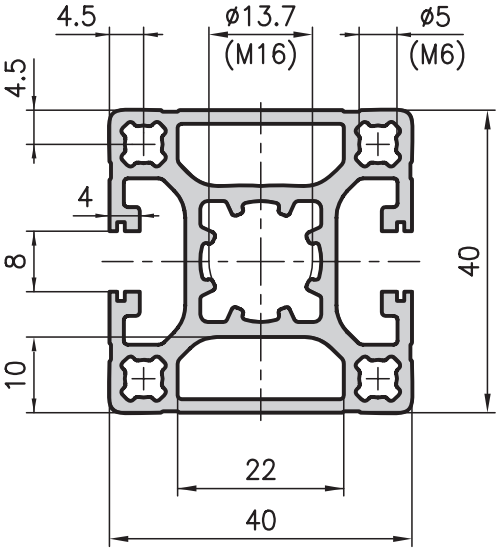

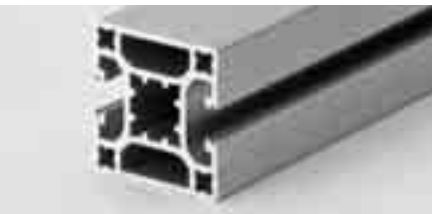

Anwendung
Für Verkleidungen aller Art sowie Konstruktionen mit mehrheitlich geschlossenen Profilfronten und für Anwendungen mit elegantem Design.

Technische Daten		
Ix	=	9.56 cm^4
Iy	=	9.21 cm^4
Wx	=	4.78 cm^3
Wy	=	4.60 cm^3
Profilfläche	=	5.69 cm^2
Gewicht	=	1.5 kg/m

Bestellangaben	Bestellnummer
Zweifrontprofil 40x40 Standardlänge 5000 mm	C02–4–00/5000
Zweifrontprofil 40x40 auf Länge zugeschnitten	C02–4–02–02/…
Zusätzliche Bearbeitungen	Seiten 34/35

Front-Verkleidungsprofil 40x40 Typ CE2–2

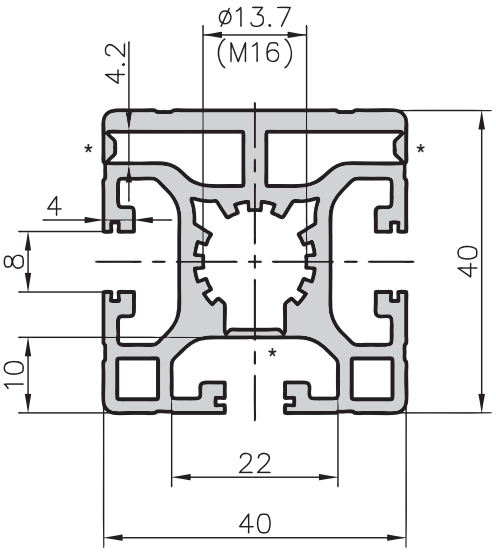

* Aufreissnut

Eck-Verkleidungsprofil 40x40 Typ CE1–3

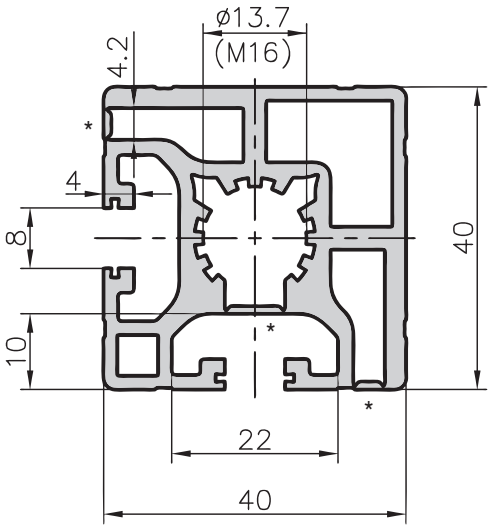

Anwendung

Die Front- und Eckverkleidungsprofile sind mit Aufreissnuten versehen. Diese ermöglichen den Einsatz von Flächenelementen in der Frontverlängerung sowie Verbindungen mit der PVS-EASY-Technik.

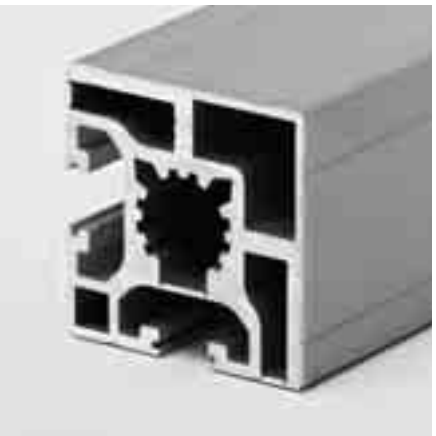

Technische Daten

Ix	=	9.78 cm^4
Iy	=	8.77 cm^4
Wx	=	4.59 cm^3
Wy	=	4.39 cm^3
Profilfläche	=	5.95 cm^2
Gewicht	=	1.6 kg/m

Bestellangaben	Bestellnummer
Front-Verkleidungsprofil 40x40 Standardlänge 5000 mm	CE2–2–00/5000
Front-Verkleidungsprofil 40x40 auf Länge zugeschnitten	CE2–2–02–02/…
Zusätzliche Bearbeitungen	Seiten 34/35

Technische Daten

Ix	=	9.07 cm^4
Iy	=	8.98 cm^4
Wx	=	4.52 cm^3
Wy	=	4.48 cm^3
Profilfläche	=	5.84 cm^2
Gewicht	=	1.6 kg/m

Bestellangaben	Bestellnummer
Eck-Verkleidungsprofil 40x40 Standardlänge 5000 mm	CE1–3–00/5000
Eck-Verkleidungsprofil 40x40 auf Länge zugeschnitten	CE1–3–02–02/…
Zusätzliche Bearbeitungen	Seiten 34/35

Vierfrontprofil 40x40
Typ CE1–0

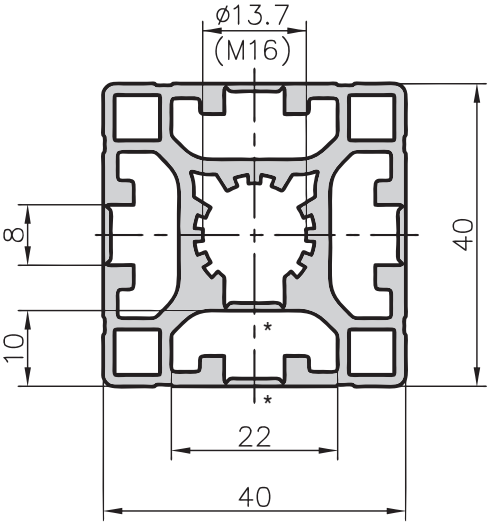

* Aufreissnut

Winkelprofil 45°
Typ CE4–4

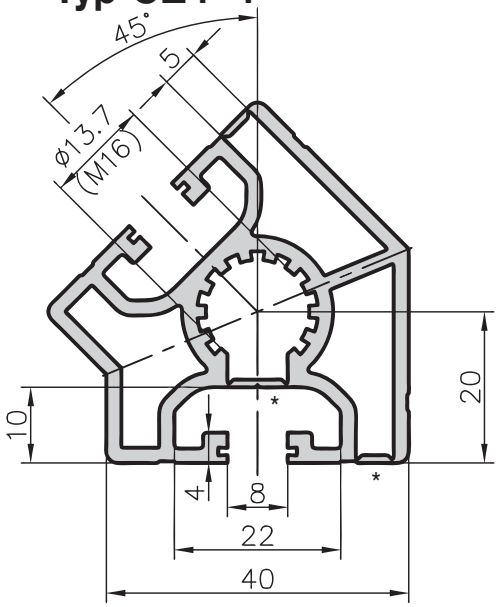

Anwendung
Hauptsächlich in der Reinraumtechnik wo keine störenden Nuten gewünscht sind. Dank den Aufreissnuten ist dennoch eine universelle Verwendung gegeben.

Technische Daten

Ix	=	9.41 cm^4
Iy	=	9.30 cm^4
Wx	=	4.71 cm^3
Wy	=	4.66 cm^3
Profilfläche	=	5.90 cm^2
Gewicht	=	1.6 kg/m

Bestellangaben	Bestellnummer
Vierfrontprofil 40x40 Standardlänge 5000 mm	CE1–0–00/5000
Vierfrontprofil 40x40 auf Länge zugeschnitten	CE1–0–02–02/…
Zusätzliche Bearbeitungen	Seiten 34/35

Anwendung
Für abgewinkelte Konstruktionen oder als Winkelelement für 45° Verstrebungen.

Technische Daten

Ix	=	9.08 cm^4
Iy	=	8.33 cm^4
Wx	=	3.43 cm^3
Wy	=	2.98 cm^3
Profilfläche	=	5.35 cm^2
Gewicht	=	1.4 kg/m

Bestellangaben	Bestellnummer
Winkelprofil 45° 40x40 Standardlänge 5000 mm	CE4–4–00/5000
Winkelprofil 45° 40x40 auf Länge zugeschnitten	CE4–4–02–02/…
Zusätzliche Bearbeitungen	Seiten 34/35

Winkelprofil 40x45°
Typ C02–8

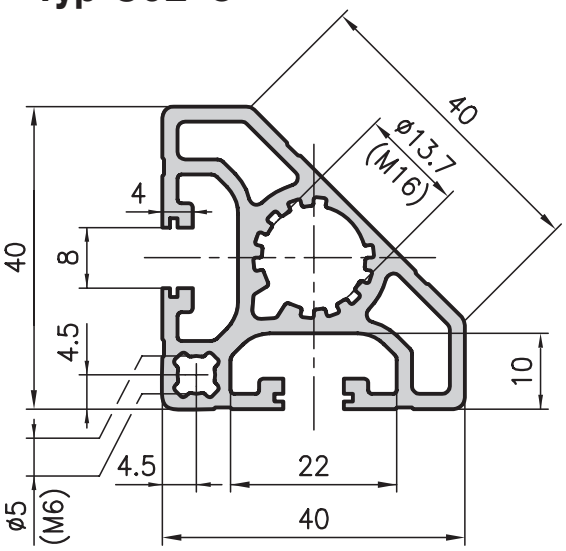

Anwendung
Das Winkelprofil C02-8 erlaubt elegante und weiche Konturen und ermöglicht trotzdem einen universellen Einsatz für unterschiedlichste Konstruktionen.

Technische Daten		
Ix,y	=	6.30 cm^4
Wx,y	=	2.70 cm^3
Profilfläche	=	4.57 cm^2
Gewicht	=	1.2 kg/m

Bestellangaben	Bestellnummer
Winkelprofil 40x45° Standardlänge 5000 mm	C02–8–00/5000
Winkelprofil 40x45° auf Länge zugeschnitten	C02–8–02–02/…
Zusätzliche Bearbeitungen	Seiten 34/35

Softlineprofil 40x40
Typ C03–8

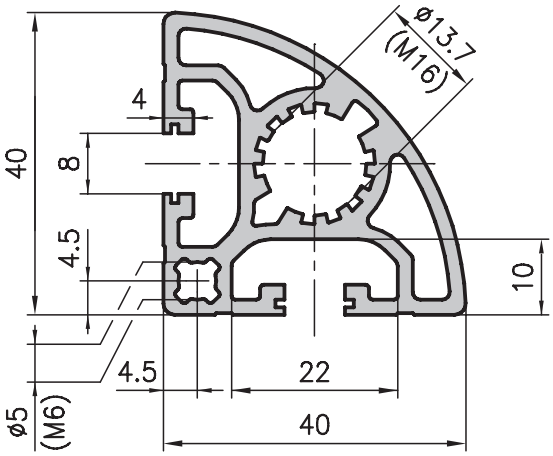

Anwendung
Arbeitstische, Möbel, Vitrinen, Bilderrahmen, überall wo störende Kanten unerwünscht sind.

Technische Daten		
Ix,y	=	6.70 cm^4
Wx,y	=	2.97 cm^3
Profilfläche	=	4.90 cm^2
Gewicht	=	1.3 kg/m

Bestellangaben	Bestellnummer
Softlineprofil 40x40 Standardlänge 5000 mm	C03–8–00/5000
Softlineprofil 40x40 auf Länge zugeschnitten	C03–8–02–02/…
Zusätzliche Bearbeitungen	Seiten 34/35

Leichtprofil 40x80
Typ C02–3

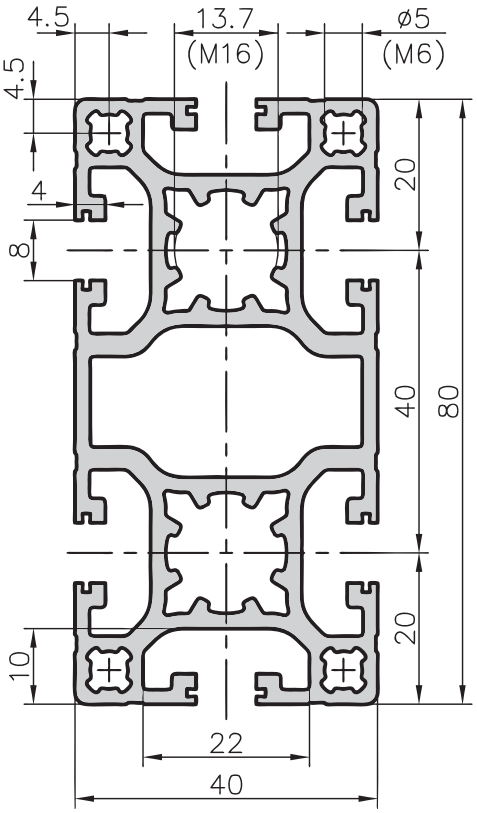

Anwendung

Diese Profile können Medien speichern, Lasten tragen, Gewinde aufnehmen und vieles mehr. Somit bieten sie die Möglichkeit, individuelle Problemstellungen perfekt zu lösen. Und da sie sich zudem mit dem 20er, 30er und dem 50er System kombinieren lassen, steht eines fest: Mit diesen Konstruktionsprofilen kann man im wahrsten Sinne des Wortes bauen.

Grundprofil 40x80
Typ C01–3

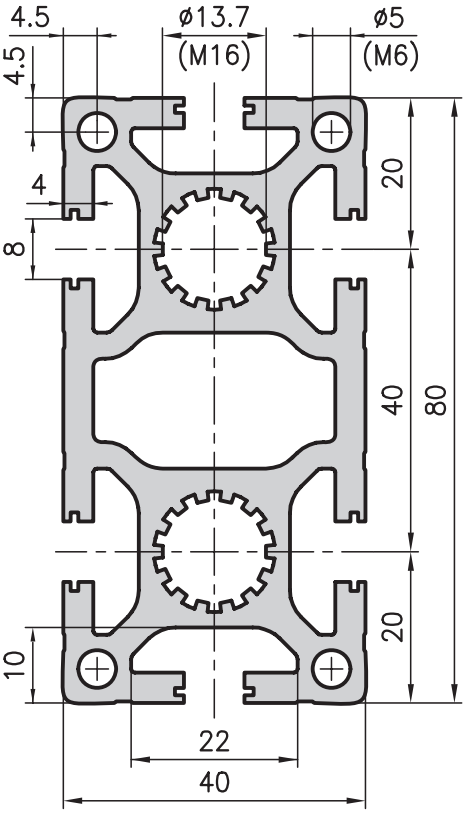

Technische Daten		
Ix	=	64.90 cm^4
Iy	=	17.70 cm^4
Wx	=	16.23 cm^3
Wy	=	8.85 cm^3
Profilfläche	=	10.20 cm^2
Gewicht	=	2.8 kg/m

Bestellangaben	Bestellnummer
Leichtprofil 40x80 Standardlänge 5000 mm	C02–3–00/5000
Leichtprofil 40x80 auf Länge zugeschnitten	C02–3–02–02/…
Zusätzliche Bearbeitungen	Seiten 34/35

Technische Daten		
Ix	=	81.95 cm^4
Iy	=	22.74 cm^4
Wx	=	20.49 cm^3
Wy	=	11.37 cm^3
Profilfläche	=	13.50 cm^2
Gewicht	=	3.7 kg/m

Bestellangaben	Bestellnummer
Grundprofil 40x80 Standardlänge 5000 mm	C01–3–00/5000
Grundprofil 40x80 auf Länge zugeschnitten	C01–3–02–02/…
Zusätzliche Bearbeitungen	Seiten 34/35

Frontprofil 40x80
Typ C01–5

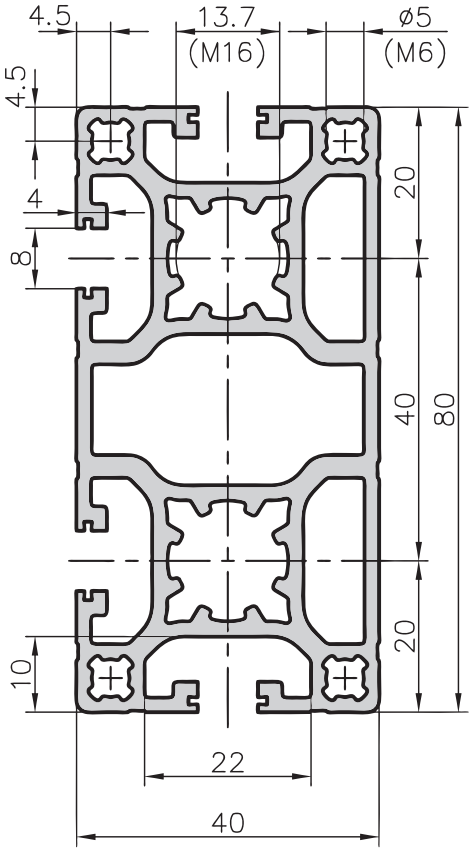

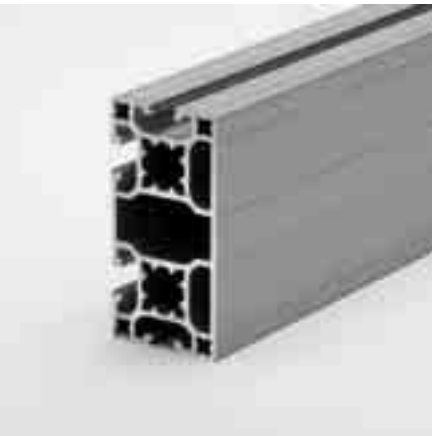

Anwendung
Wie alle teilweise geschlossenen Profile. Immer dort, wo Verunreinigungen minimiert werden müssen.

Technische Daten	
Ix	= 64.40 cm^4
Iy	= 17.20 cm^4
Wx	= 16.10 cm^3
Wy	= 8.60 cm^3
Profilfläche	= 9.76 cm^2
Gewicht	= 2.6 kg/m

Bestellangaben	Bestellnummer
Frontprofil 40x80 Standardlänge 5000 mm	C01–5–00/5000
Frontprofil 40x80 auf Länge zugeschnitten	C01–5–02–02/…
Zusätzliche Bearbeitungen	Seiten 34/35

Leichtprofil 40x120
Typ CE1–9

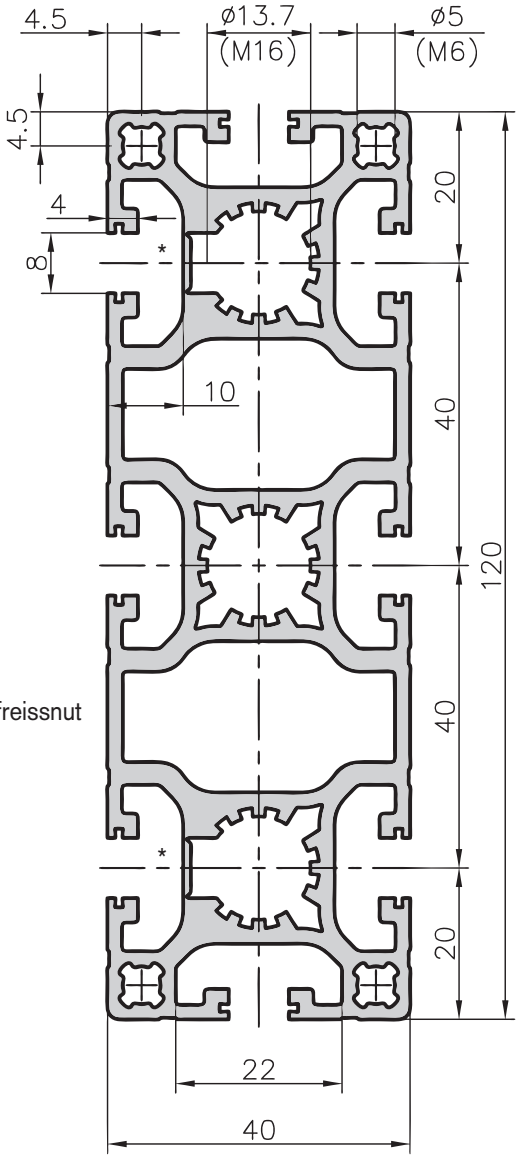

* Aufreissnut

Anwendung
Das Leichtprofil 40x120 mit seinen Aufreissnuten für die Verwendung der Verbindungstechnik PVS®-EASY wird als kostengünstige Traverse eingesetzt.

Technische Daten	
Ix	= 205.74 cm^4
Iy	= 25.74 cm^4
Wx	= 34.29 cm^3
Wy	= 12.86 cm^3
Profilfläche	= 14.91 cm^2
Gewicht	= 4.02 kg/m

Bestellangaben	Bestellnummer
Leichtprofil 40x120 Standardlänge 5000 mm	CE1–9–00/5000
Leichtprofil 40x120 auf Länge zugeschnitten	CE1–9–02–02/…
Zusätzliche Bearbeitungen	Seiten 34/35

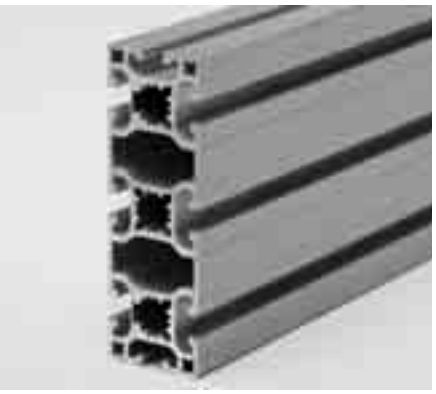

Trägerprofil 40x120
Typ C01–9

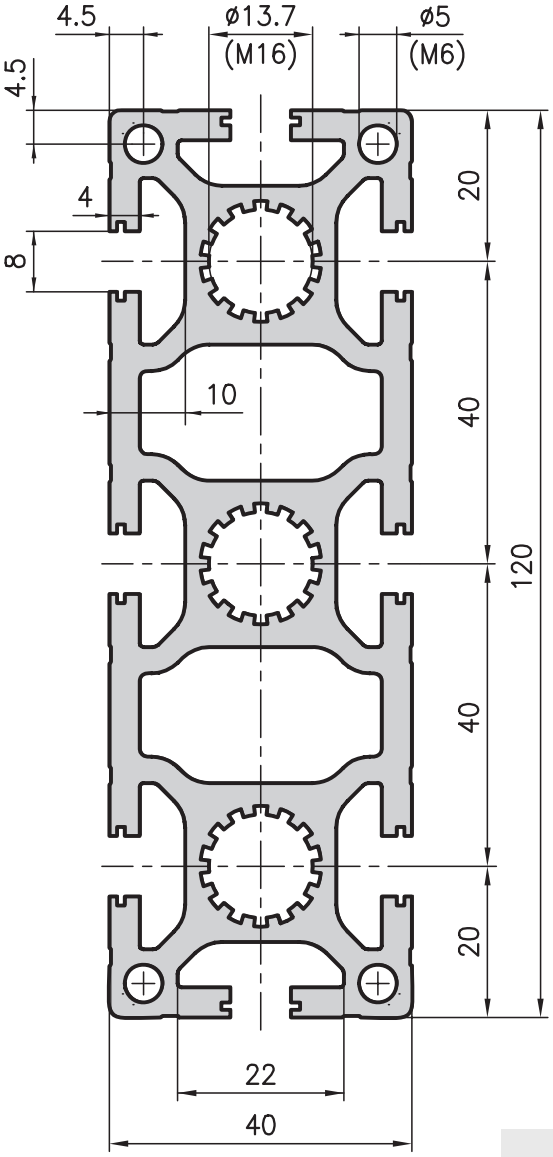

Anwendung
Das Profil C01-9 erfüllt bei leicht geringerer Belastbarkeit die gleichen Eigenschaften wie das Trägerprofil 50 x 150 MA1–3.

Technische Daten	
Ix	= 258.52 cm^4
Iy	= 33.43 cm^4
Wx	= 43.09 cm^3
Wy	= 16.72 cm^3
Profilfläche	= 19.63 cm^2
Gewicht	= 5.3 kg/m

Bestellangaben	Bestellnummer
Trägerprofil 40x120	
Standardlänge 5000 mm	C01–9–00/5000
Speziallänge 6000 mm	C01–9–01/6000
Trägerprofil 40x120 auf Länge zugeschnitten	C01–9–02–02/…
Zusätzliche Bearbeitungen	Seiten 34/35

Trägerprofil 40x160
Typ C02–9

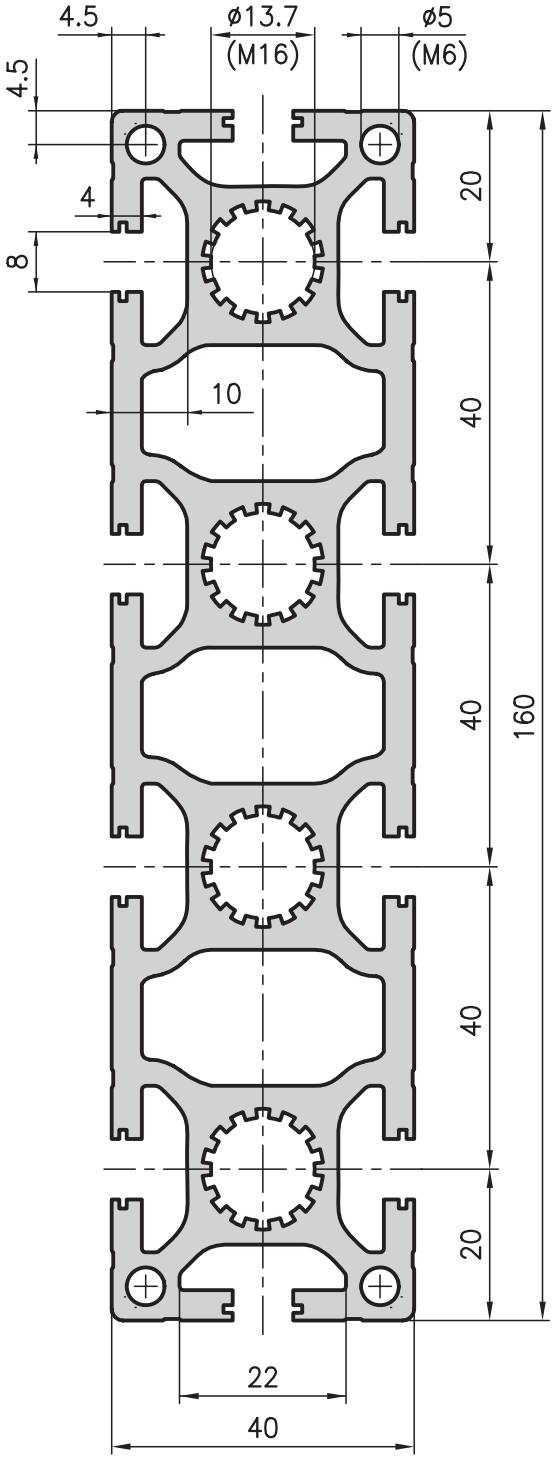

Anwendung
Ein vielseitig einsetzbares Profil, besonders bei Konstruktionen mit hoher Belastung und grossen Spannweiten. Es kann auch als Mehrfachleitung für diverse Medien verwendet werden.

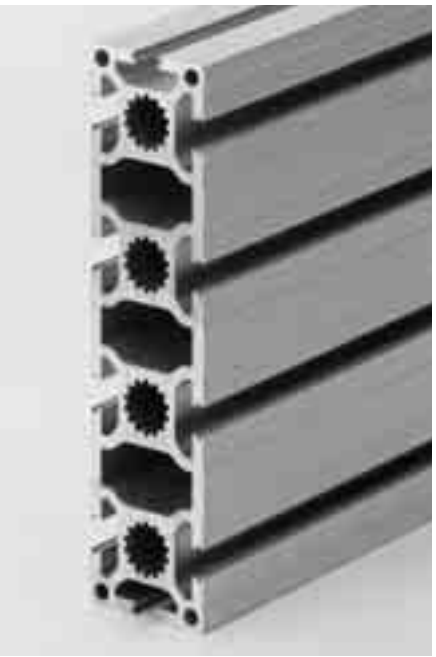

Technische Daten	
Ix	= 592.79 cm^4
Iy	= 44.36 cm^4
Wx	= 74.09 cm^3
Wy	= 22.18 cm^3
Profilfläche	= 25.83 cm^2
Gewicht	= 7.0 kg/m

Bestellangaben	Bestellnummer
Trägerprofil 40x160	
Standardlänge 5000 mm	C02–9–00/5000
Speziallänge 6000 mm	C02–9–01/6000
Trägerprofil 40x160 auf Länge zugeschnitten	C02–9–02–02/…
Zusätzliche Bearbeitungen	Seiten 34/35

Winkelprofil 80x80x40
Typ C01–6

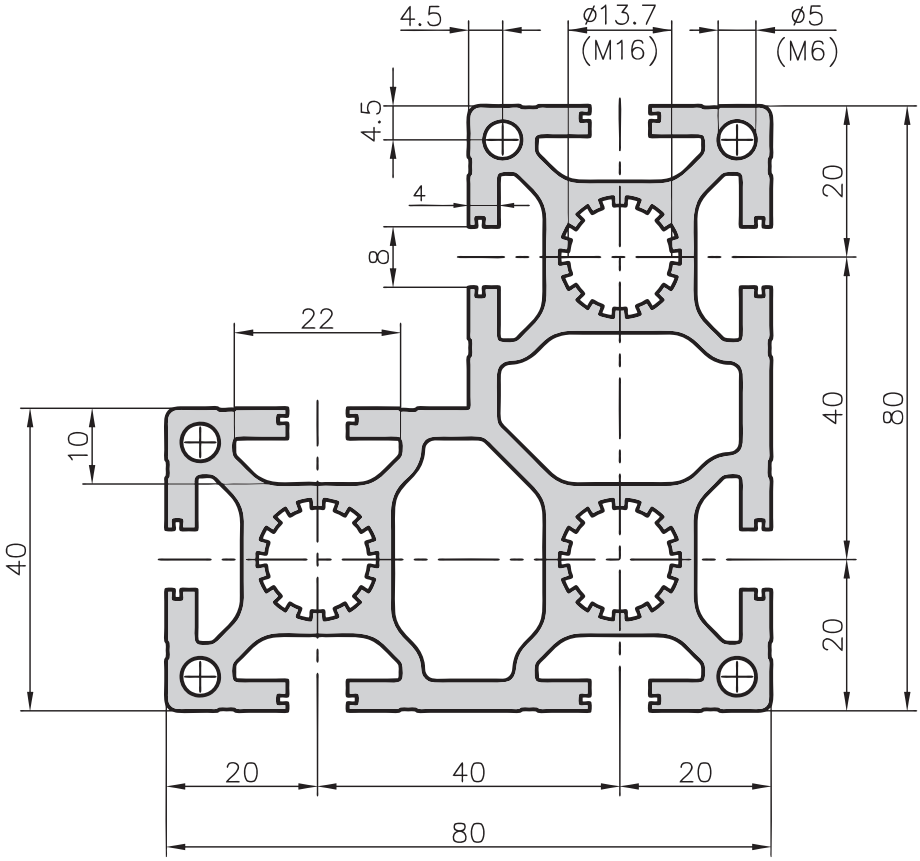

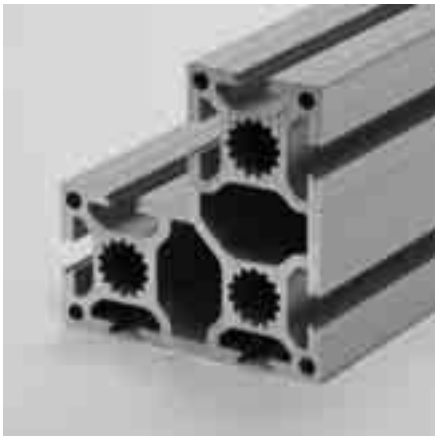

Technische Daten		
Ix,y	=	109.18 cm^4
Wx,y	=	23.56 cm^3
Profilfläche	=	19.59 cm^2
Gewicht	=	5.3 kg/m

Anwendung

Für hochbelastete Maschinen- und Apparaterahmen, die starke Eckpartien fordern und dennoch platzsparend sein müssen sowie ein gutes Preis / Leistungsverhältnis verlangen.

Bestellangaben	Bestellnummer
Winkelprofil 80x80x40 Standardlänge 5000 mm	C01–6–00/5000
Winkelprofil 80x80x40 auf Länge zugeschnitten	C01–6–02–02/....
Zusätzliche Bearbeitungen	Seiten 34/35

Grundprofil 80x80
Typ C01–4

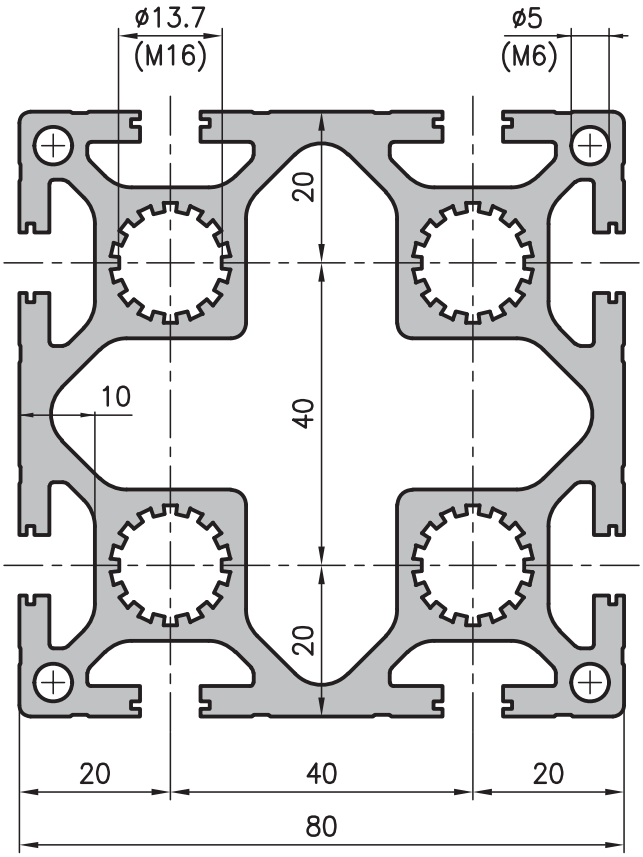

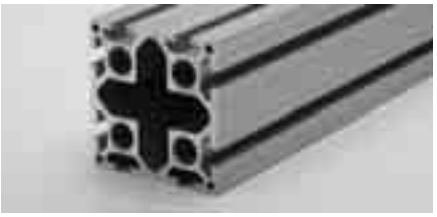

Technische Daten

Ix,y	= 154.70 cm^4
Wx,y	= 38.68 cm^3
Profilfläche	= 22.10 cm^2
Gewicht	= 6.0 kg/m

Bestellangaben	Bestellnummer
Grundprofil 80x80	
Standardlänge 5000 mm	C01–4–00/5000
Speziallänge 6000 mm	C01–4–01/6000
Grundprofil 80x80	
auf Länge zugeschnitten	C01–4–02–02/…
Zusätzliche Bearbeitungen	Seiten 34/35

Anwendung

Vorwiegend als Stützen eingesetzt. Aber auch als Traverse bei höheren Belastungen und natürlich als Medienspeicher sehr gut geeignet. Der grosse Hohlraum kann gut als Führung von Lastenausgleichsgewichten genutzt werden. Ein Profil für ideenreiche Konstrukteure.

Leichtprofil 80x80
Typ C03–4

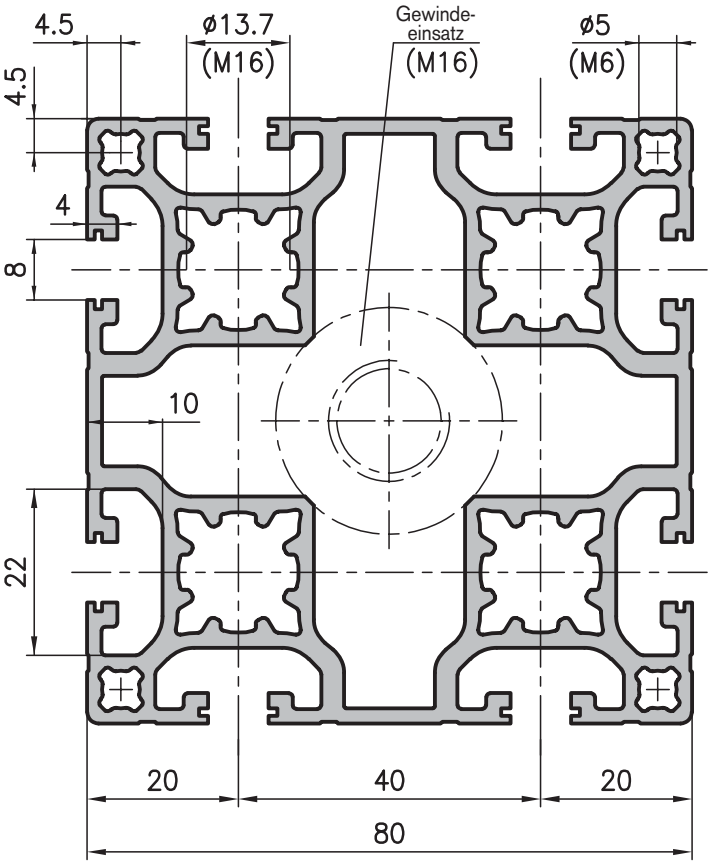

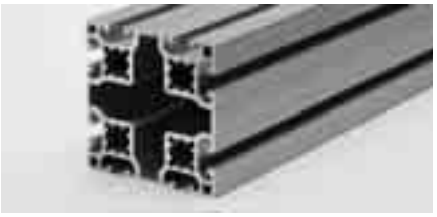

Technische Daten

Ix,y	= 115.66 cm^4
Wx,y	= 28.92 cm^3
Profilfläche	= 16.30 cm^2
Gewicht	= 4.4 kg/m

Bestellangaben	Bestellnummer
Leichtprofil 80x80	
Standardlänge 5000 mm	C03–4–00/5000
Speziallänge 6000 mm	C03–4–01/6000
Leichtprofil 80x80	
auf Länge zugeschnitten	C03–4–02–02/…
Zusätzliche Bearbeitungen	Seiten 34/35

Trägerprofil 80x120
Typ MC1–2

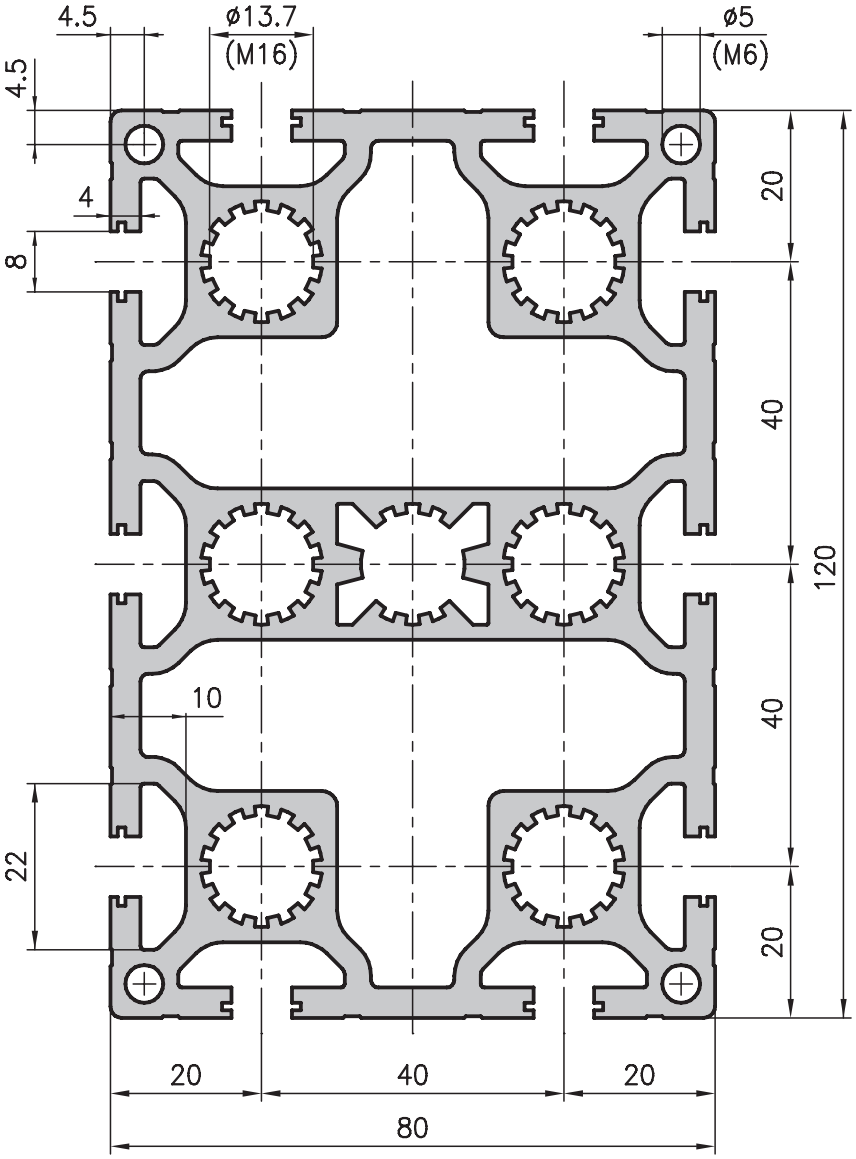

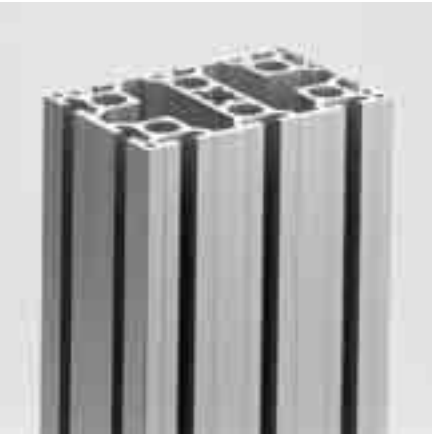

Anwendung
Ein universelles Profil mit optimalen statischen Werten für den Portalbau und allgemeine Konstruktionen mit hohen Belastungen.

Technische Daten		
Ix	=	451.20 cm^4
Iy	=	219.76 cm^4
Wx	=	75.20 cm^3
Wy	=	54.94 cm^3
Profilfläche	=	31.07 cm^2
Gewicht	=	8.40 kg/m

Bestellangaben	Bestellnummer
Trägerprofil 80x120	
Standardlänge 5000 mm	MC1–2–00/5000
Speziallänge 6000 mm	MC1–2–01/6000
Trägerprofil 80x120	
auf Länge zugeschnitten	MC1–2–02–02/…
Zusätzliche Bearbeitungen	Seiten 34/35

Schwerprofil 80x160
Typ MC1–9

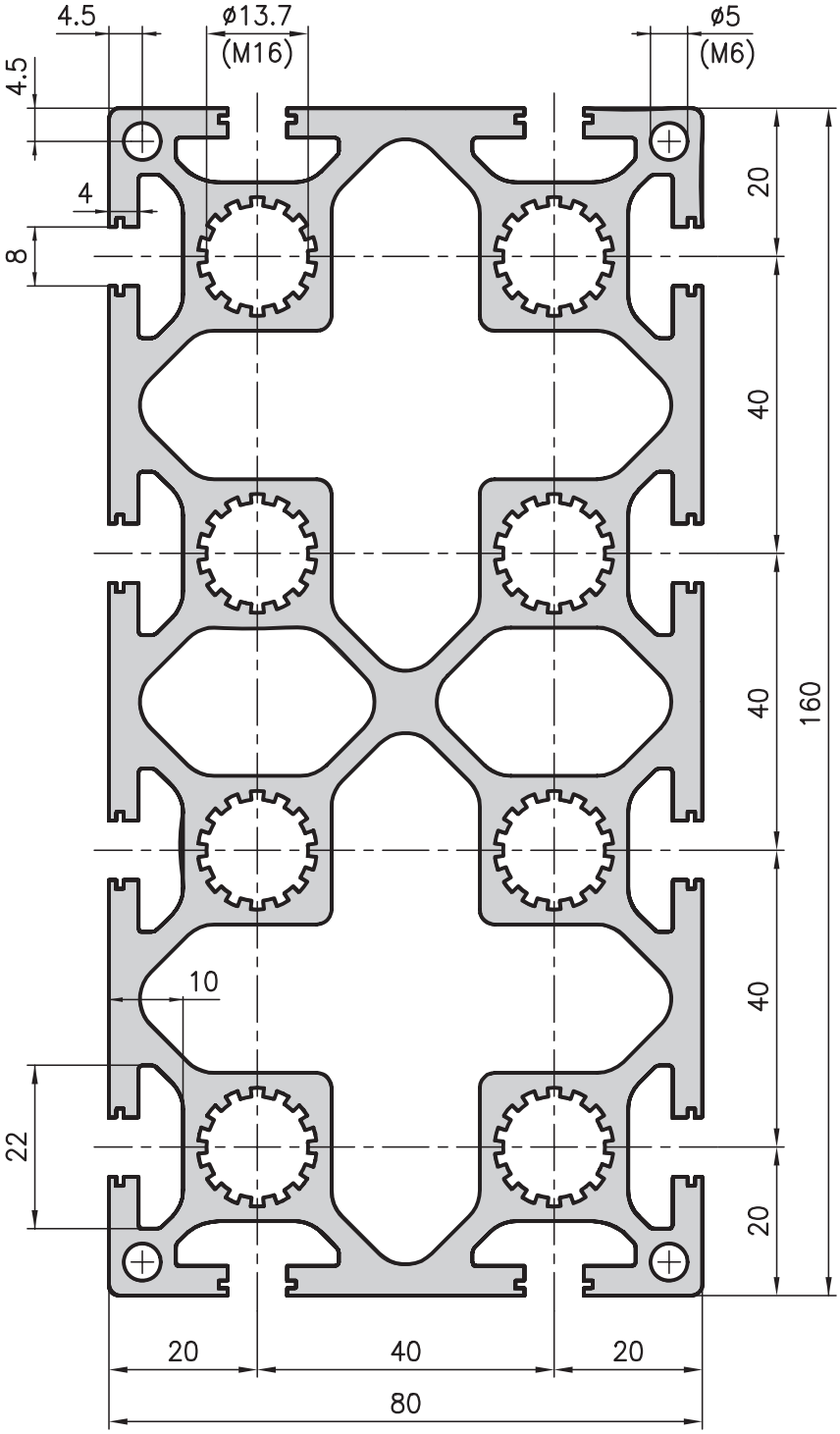

Anwendung

Ein hoch belastbares Profil für den Portalbau und allgemeine Konstruktionen mit hoher Belastung oder mit grossen frei tragenden Längen.

Technische Daten	
Ix	= 1018.98 cm^4
Iy	= 296.53 cm^4
Wx	= 112.37 cm^3
Wy	= 74.13 cm^3
Profilfläche	= 40.82 cm^2
Gewicht	= 11.0 kg/m

Bestellangaben	Bestellnummer
Schwerprofil 80x160	
Standardlänge 5000 mm	MC1–9–00/5000
Speziallänge 6000 mm	MC1–9–01/6000
Schwerprofil 80x160 auf Länge zugeschnitten	MC1–9–02–02/…
Zusätzliche Bearbeitungen	Seiten 34/35

Superleichtprofil 30x30 Typ B03–1

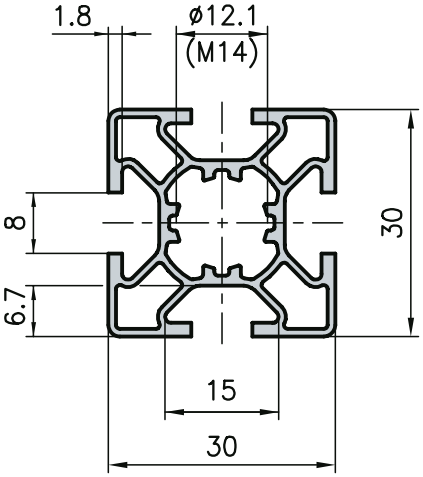

Leichtprofil 30x30 Typ B02–1

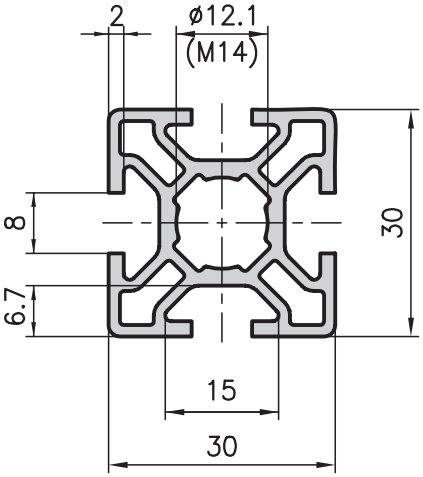

Schwerprofil 30x30 Typ MB1–1

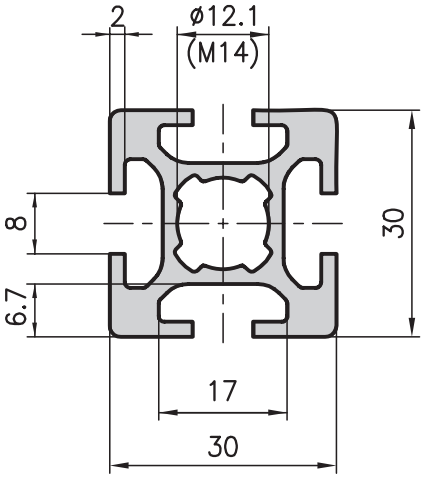

Anwendung
Diese leichten und kostengünstigen und dennoch so stabilen Profile lassen sich für einfachere Konstruktionen universell einsetzen. Abdeckhauben, Schutzvorrichtungen, Laboraufbauten und kleinere Gestelle sind problemlos zu realisieren.

Anwendung
Das Pendant zum Leichtprofil. Es gewährt dem Konstrukteur sehr viel Freiraum: Beistellwagen, Maschinengestelle, tragende Konstruktionen etc.

Technische Daten		
Ix,y	=	2.63 cm^4
Wx,y	=	1.76 cm^3
Profilfläche	=	2.62 cm^2
Gewicht	=	0.7 kg/m

Bestellangaben	Bestellnummer
Superleichtprofil 30x30 Standardlänge 5000 mm	B03–1–00/5000
Superleichtprofil 30x30 auf Länge zugeschnitten	B03–1–02–02/…
Zusätzliche Bearbeitungen	Seiten 34/35

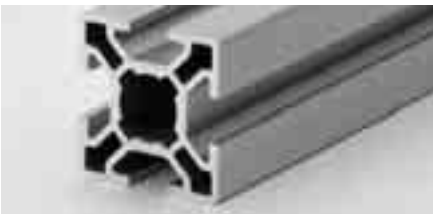

Technische Daten		
Ix,y	=	2.95 cm^4
Wx,y	=	1.97 cm^3
Profilfläche	=	3.27 cm^2
Gewicht	=	0.9 kg/m

Bestellangaben	Bestellnummer
Leichtprofil 30x30 Standardlänge 5000 mm	B02–1–00/5000
Leichtprofil 30x30 auf Länge zugeschnitten	B02–1–02–02/ ....
Zusätzliche Bearbeitungen	Seiten 34/35

Technische Daten		
Ix,y	=	3.82 cm^4
Wx,y	=	2.54 cm^3
Profilfläche	=	4.10 cm^2
Gewicht	=	1.1 kg/m

Bestellangaben	Bestellnummer
Schwerprofil 30x30 Standardlänge 5000 mm	MB1–1–00/5000
Schwerprofil 30x30 auf Länge zugeschnitten	MB1–1–02–02/…
Zusätzliche Bearbeitungen	Seiten 34/35

Frontprofil 30x30 Typ B03–2

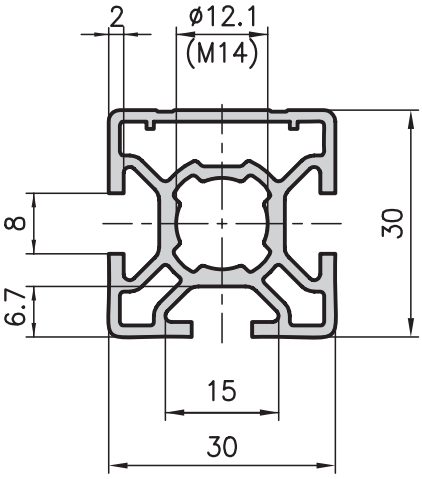

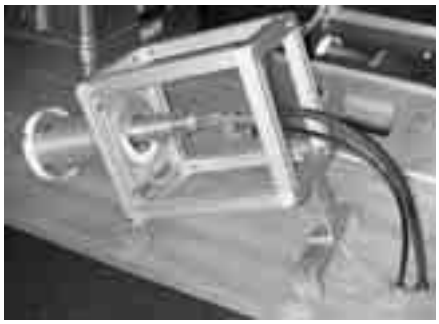

Front-Verkleidungsprofil 30x30 Typ B02–2

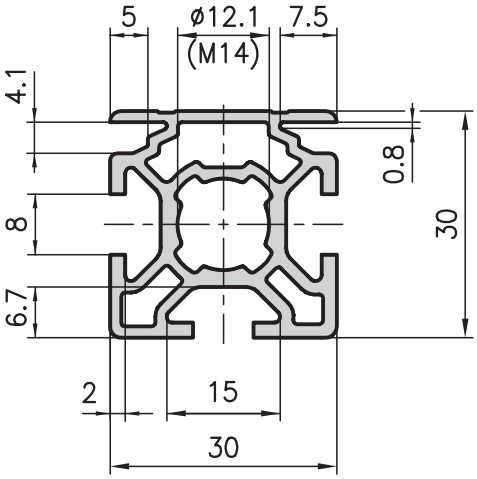

Anwendung
Leichte Maschinengestelle, Schutzvorrichtungen, Sicherheitsabschrankungen, etc. Beim Front-Verkleidungsprofil können Verschalungsbleche sowie Verbund-, Acrylglas- oder Vollkunststoffplatten bis 4 mm in den kleinen Nuten fixiert werden.

Technische Daten

Ix	=	2.85 cm^4
Iy	=	2.83 cm^4
Wx	=	1.90 cm^3
Wy	=	1.83 cm^3
Profilfläche	=	3.10 cm^2
Gewicht	=	0.8 kg/m

Bestellangaben	Bestellnummer
Frontprofil 30x30 Standardlänge 5000 mm	B03–2–00/5000
Frontprofil 30x30 auf Länge zugeschnitten	B03–2–02–02/…
Zusätzliche Bearbeitungen	Seiten 34/35

Technische Daten

Ix	=	2.93 cm^4
Iy	=	2.76 cm^4
Wx	=	1.93 cm^3
Wy	=	1.84 cm^3
Profilfläche	=	3.18 cm^2
Gewicht	=	0.9 kg/m

Bestellangaben	Bestellnummer
Front-Verkleidungsprofil 30x30 Standardlänge 5000 mm	B02–2–00/5000
Front-Verkleidungsprofil 30x30 auf Länge zugeschnitten	B02–2–02–02/…
Zusätzliche Bearbeitungen	Seiten 34/35

Eckprofil 30x30 Typ B02–3

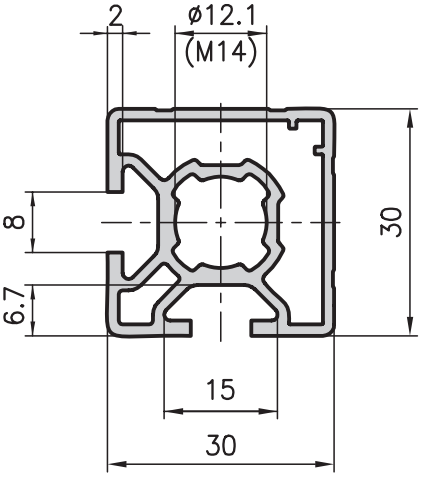

Eck-Verkleidungsprofil 30x30 Typ B01–3

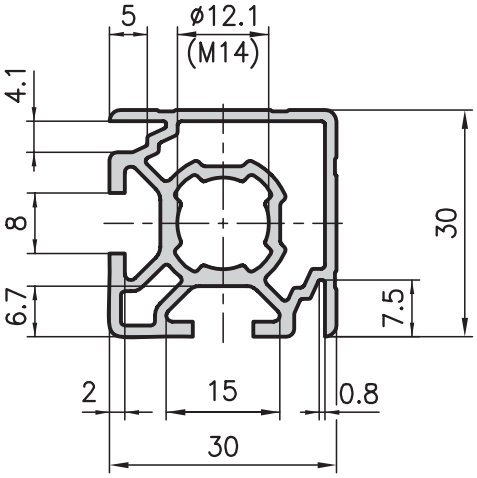

Anwendung

Arbeitsplatzgestaltung, Verschalungen, Gerätewagen, leichtere Konstruktionen. Da es auf zwei Seiten geschlossen ist, sieht dieses Eckprofil äusserst kompakt aus – und wird naturgemäss überall dort eingesetzt, wo nur 2 Nuten für den Weiterbau nötig sind. Die kleinen Zusatznuten ermöglichen den problemlosen Einbau von Blechen und/oder Verbundplatten als Verkleidungselemente.

Technische Daten		
Ix,y	=	2.70 cm^4
Wx,y	=	1.75 cm^3
Profilfläche	=	2.95 cm^2
Gewicht	=	0.8 kg/m

Bestellangaben	Bestellnummer
Eckprofil 30x30 Standardlänge 5000 mm	B02–3–00/5000
Eckprofil 30x30 auf Länge zugeschnitten	B02–3–02–02/…
Zusätzliche Bearbeitungen	Seiten 34/35

Technische Daten		
Ix,y	=	2.70 cm^4
Wx,y	=	1.75 cm^3
Profilfläche	=	2.98 cm^2
Gewicht	=	0.8 kg/m

Bestellangaben	Bestellnummer
Eck-Verkleidungsprofil 30x30 Standardlänge 5000 mm	B01–3–00/5000
Eck-Verkleidungsprofil 30x30 auf Länge zugeschnitten	B01–3–02–02/…
Zusätzliche Bearbeitungen	Seiten 34/35

Zweifrontprofil 30x30 Typ B02–4

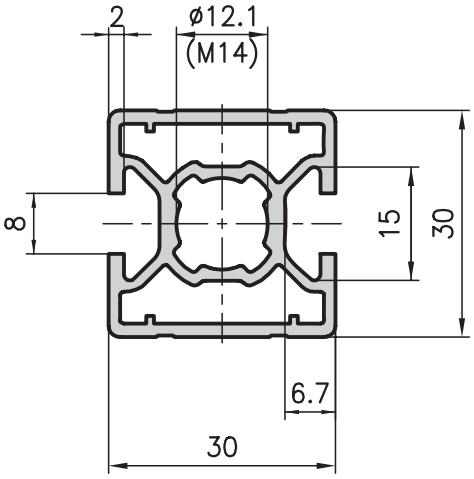

Anwendung
Für Verkleidungen aller Art sowie Konstruktionen mit mehrheitlich geschlossenen Profilfronten und für Anwendungen mit elegantem Design.

Technische Daten

Ix	=	2.73 cm^4
Iy	=	2.74 cm^4
Wx	=	1.82 cm^3
Wy	=	1.83 cm^3
Profilfläche	=	2.91 cm^2
Gewicht	=	0.8 kg/m

Bestellangaben	Bestellnummer
Zweifrontprofil 30x30 Standardlänge 5000 mm	B02–4–00/5000
Zweifrontprofil 30x30 auf Länge zugeschnitten	B02–4–02–02/…
Zusätzliche Bearbeitungen	Seiten 34/35

Softlineprofil 30x30 Typ B01–8

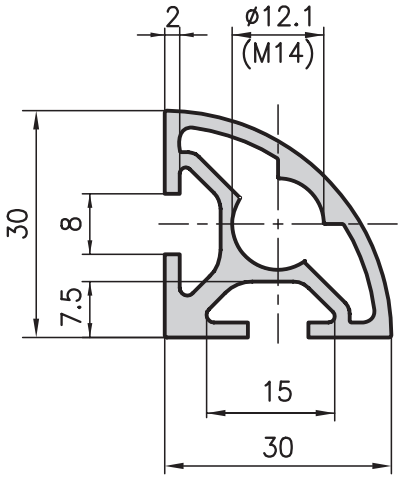

Anwendung
Ein Profil für den Bau von Möbeln, Vitrinen und anderen Gegenständen, bei denen störende Kanten nicht vorgesehen oder sogar unerwünscht sind.

Technische Daten

Ix,y	=	2.57 cm^4
Wx,y	=	2.02 cm^3
Profilfläche	=	2.91 cm^2
Gewicht	=	0.8 kg/m

Bestellangaben	Bestellnummer
Softlineprofil 30x30 Standardlänge 5000 mm	B01–8–00/5000
Softlineprofil 30x30 auf Länge zugeschnitten	B01–8–02–02/…
Zusätzliche Bearbeitungen	Seiten 34/35

Winkelprofil 30°
Typ B04–3

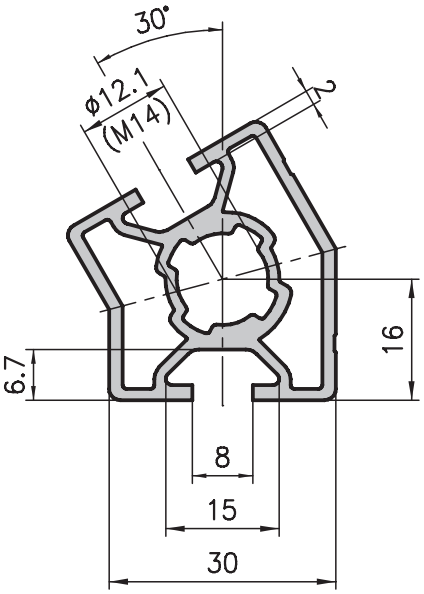

Winkelprofil 45°
Typ B04–4

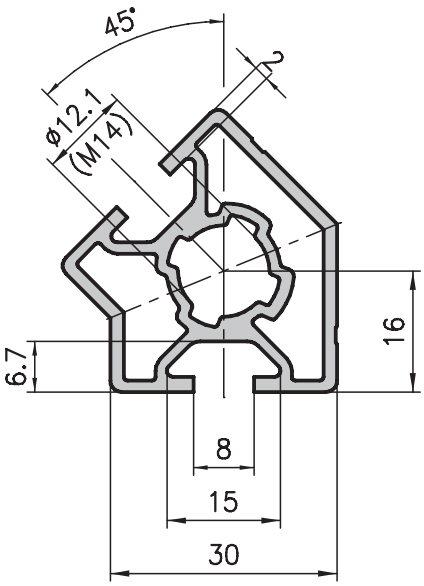

Anwendung
Für Gestelle, Tische, Schutzeinhausungen oder Vitrinen mit schiefen Ebenen sowie für abgewinkelte Konstruktionen. Eine Profilgruppe, die formschöne Übergänge garantiert.

Technische Daten		
Ix	=	3.23 cm^4
Iy	=	2.89 cm^4
Wx	=	1.54 cm^3
Wy	=	1.48 cm^3
Profilfläche	=	3.13 cm^2
Gewicht	=	0.9 kg/m

Bestellangaben	Bestellnummer
Winkelprofil 30° Standardlänge 5000 mm	B04–3–00/5000
Winkelprofil 30° auf Länge zugeschnitten	B04–3–02–02/…
Zusätzliche Bearbeitungen	Seiten 34/35

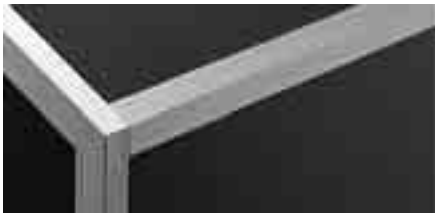

Technische Daten		
Ix	=	3.14 cm^4
Iy	=	2.91 cm^4
Wx	=	1.44 cm^3
Wy	=	1.45 cm^3
Profilfläche	=	3.13 cm^2
Gewicht	=	0.9 kg/m

Bestellangaben	Bestellnummer
Winkelprofil 45° Standardlänge 5000 mm	B04–4–00/5000
Winkelprofil 45° auf Länge zugeschnitten	B04–4–02–02/…
Zusätzliche Bearbeitungen	Seiten 34/35

Winkelprofil 60°
Typ B04–6

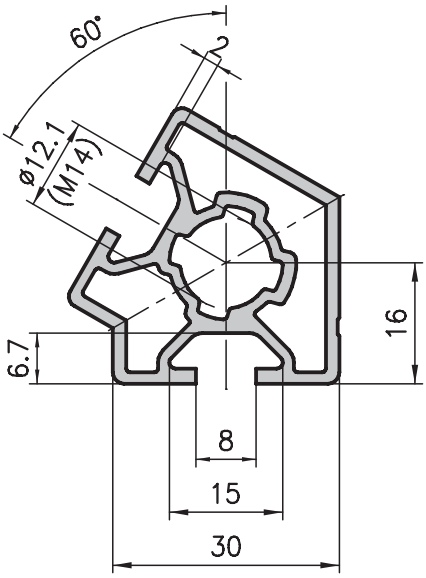

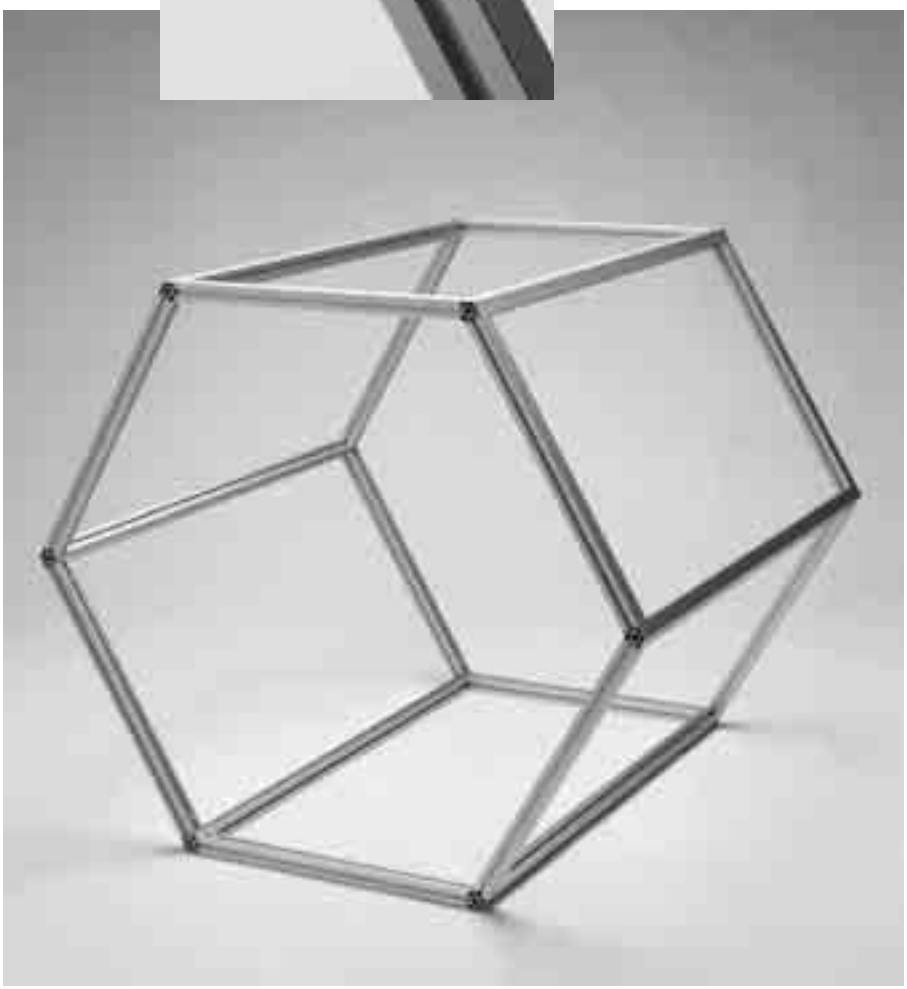

Technische Daten		
Ix	=	3.14 cm^4
Iy	=	2.91 cm^4
Wx	=	1.44 cm^3
Wy	=	1.45 cm^3
Profilfläche	=	3.04 cm^2
Gewicht	=	0.9 kg/m

Bestellangaben	Bestellnummer
Winkelprofil 60° Standardlänge 5000 mm	B04–6–00/5000
Winkelprofil 60° auf Länge zugeschnitten	B04–6–02–02/…
Zusätzliche Bearbeitungen	Seiten 34/35

Grundprofil 30x50
Typ B01–9

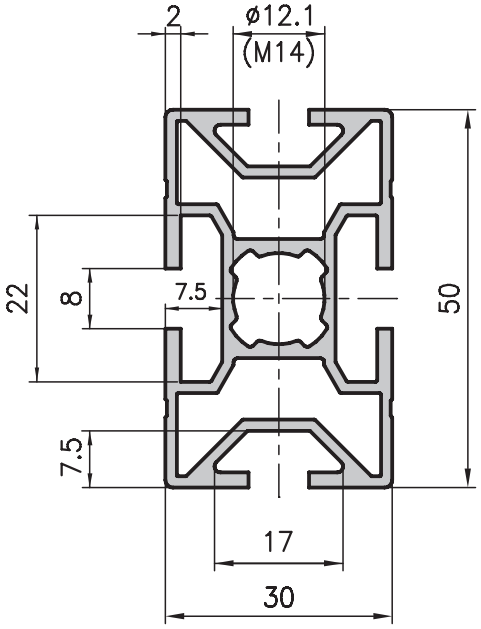

Anwendung
Konstruktionen aller Art, Grundgestelle, Transportwagen, Förderbänder etc. Universell einsetzbar, problemlos im Zusammenbau mit den Profilen der Basis 30, 40 oder 50. Mit wenig Aluminium wird eine hohe Stabilität und Festigkeit gewährleistet.

Technische Daten		
Ix	=	10.94 cm^4
Iy	=	4.33 cm^4
Wx	=	4.38 cm^3
Wy	=	2.90 cm^3
Profilfläche	=	4.34 cm^2
Gewicht	=	1.2 kg/m

Bestellangaben	Bestellnummer
Grundprofil 30x50 Standardlänge 5000 mm	B01–9–00/5000
Grundprofil 30x50 auf Länge zugeschnitten	B01–9–02–02/…
Zusätzliche Bearbeitungen	Seiten 34/35

Frontprofil 30x50
Typ MB2–9

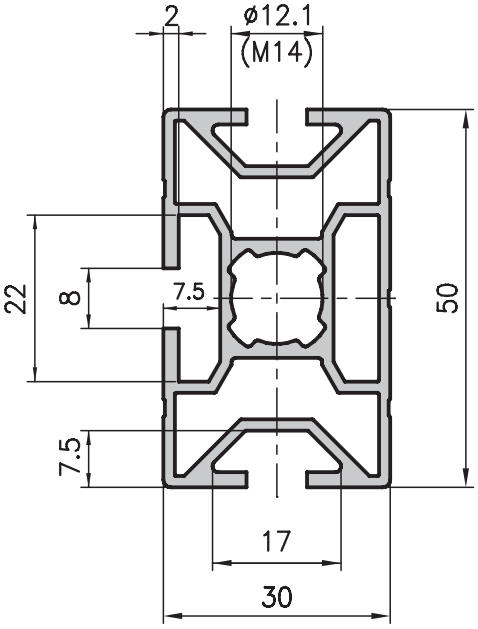

Anwendung
Überall, wo Formschönheit und Stabilität gefragt ist. Ein weiteres, vielseitig einsetzbares Profil, mit welchem viele Problemstellungen gelöst werden können.

Technische Daten		
Ix	=	11.30 cm^4
Iy	=	4.55 cm^4
Wx	=	4.52 cm^3
Wy	=	3.03 cm^3
Profilfläche	=	4.52 cm^2
Gewicht	=	1.3 kg/m

Bestellangaben	Bestellnummer
Frontprofil 30x50 Standardlänge 5000 mm	MB2–9–00/5000
Frontprofil 30x50 auf Länge zugeschnitten	MB2–9–02–02/…
Zusätzliche Bearbeitungen	Seiten 34/35

Front-Verkleidungsprofil 30x50 Typ MB1–9

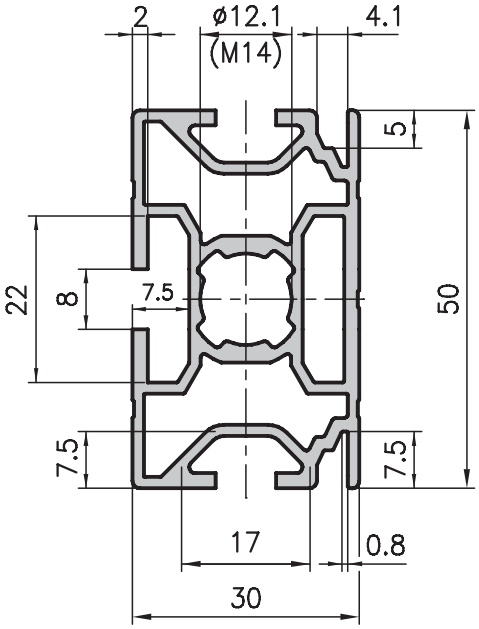

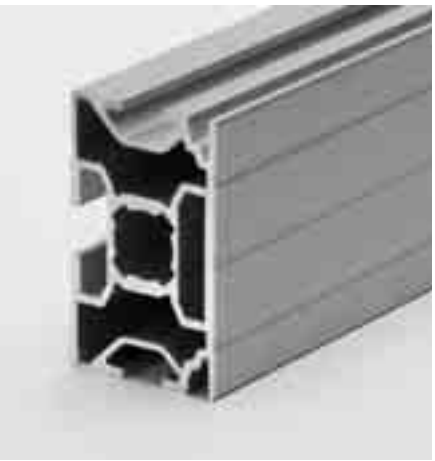

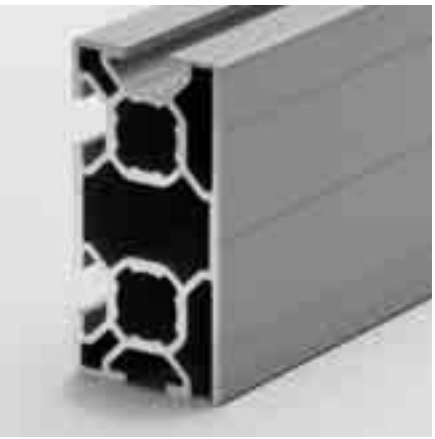

Anwendung

Die kleinen Nuten fassen Flächenelemente bis 4mm sicher und stabil. Damit eignet sich dieses Profil überall dort, wo mit Abdeckungen unterschiedlichster Art gearbeitet wird.

Technische Daten		
Ix	=	11.25 cm^4
Iy	=	4.84 cm^4
Wx	=	4.50 cm^3
Wy	=	3.23 cm^3
Profilfläche	=	5.00 cm^2
Gewicht	=	1.3 kg/m

Bestellangaben	Bestellnummer
Front-Verkleidungsprofil 30x50 Standardlänge 5000 mm	MB1–9–00/5000
Front-Verkleidungsprofil 30x50 auf Länge zugeschnitten	MB1–9–02–02/…
Zusätzliche Bearbeitungen	Seiten 34/35

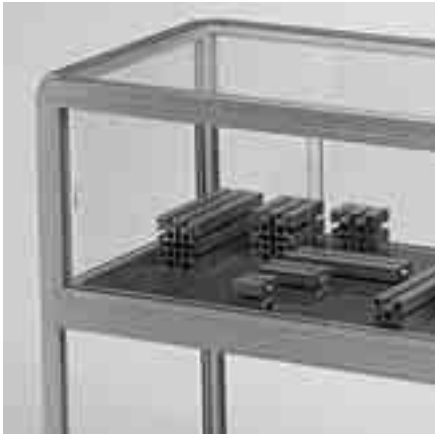

Front-Verkleidungsprofil 30x60 Typ B03–6

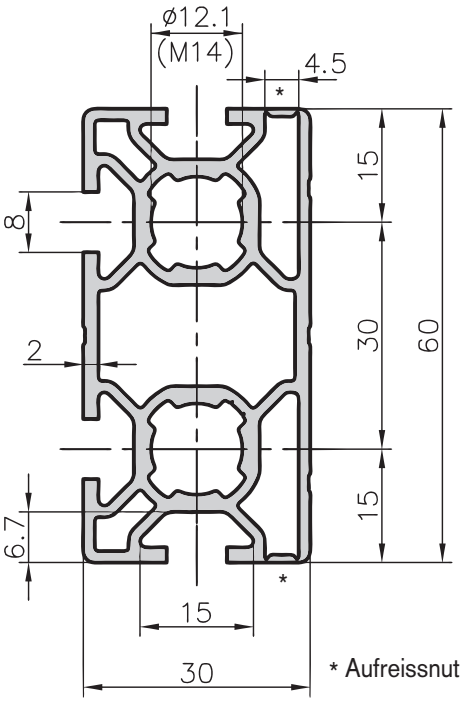

Anwendung

Gleich wie beim Profil Typ MB1–9 mit dem Unterschied, dass die Nuten für die Flächenelemente bei den Aufreissnuten zuerst geöffnet werden müssen.

Technische Daten		
Ix	=	19.33 cm^4
Iy	=	5.43 cm^4
Wx	=	6.44 cm^3
Wy	=	3.60 cm^3
Profilfläche	=	5.48 cm^2
Gewicht	=	1.5 kg/m

Bestellangaben	Bestellnummer
Front-Verkleidungsprofil 30x60 Standardlänge 5000 mm	B03–6–00/5000
Front-Verkleidungsprofil 30x60 auf Länge zugeschnitten	B03–6–02–02/…
Zusätzliche Bearbeitungen	Seiten 34/35

Grundprofil 30x60
Typ B01–6

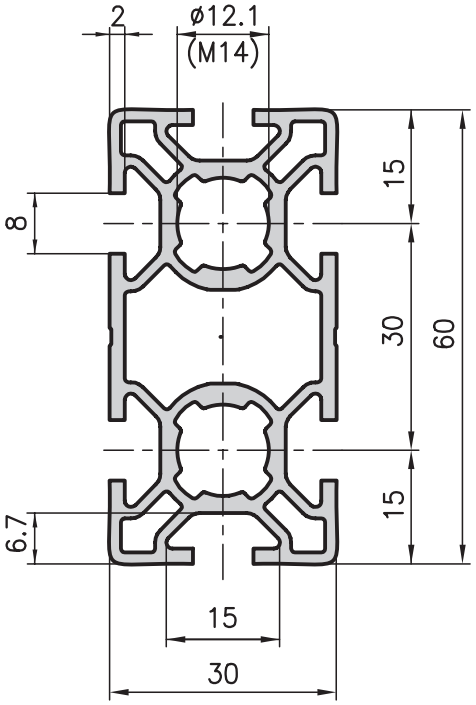

Anwendung
Eignet sich sehr gut als Traverse oder für den Bau von leichten Förderbändern. Ein universelles Profil für viele Verwendungszwecke.

Technische Daten		
Ix	=	20.52 cm^4
Iy	=	5.20 cm^4
Wx	=	6.84 cm^3
Wy	=	3.47 cm^3
Profilfläche	=	5.47 cm^2
Gewicht	=	1.5 kg/m

Bestellangaben	Bestellnummer
Grundprofil 30x60 Standardlänge 5000 mm	B01–6–00/5000
Grundprofil 30x60 auf Länge zugeschnitten	B01–6–02–02/…
Zusätzliche Bearbeitungen	Seiten 34/35

Grundprofil, 60x60
Typ B02–6

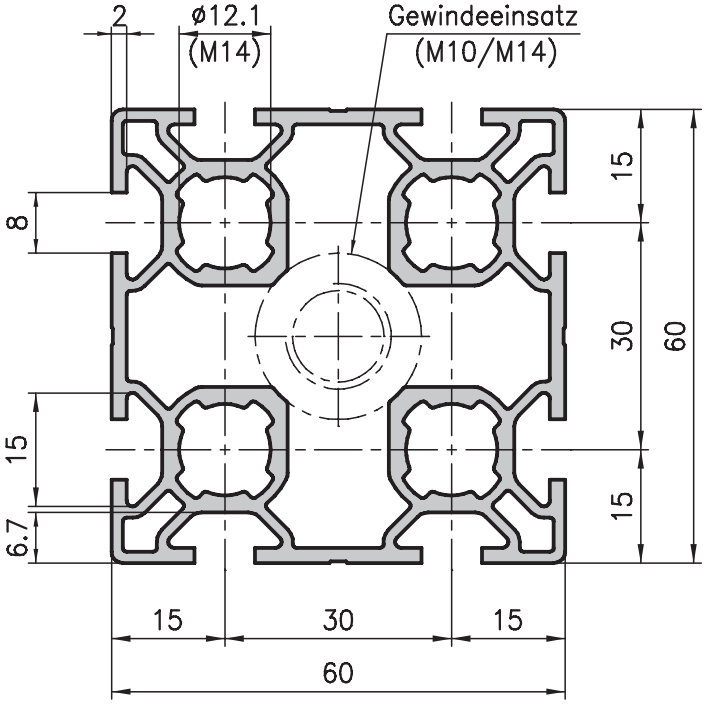

Anwendung
Vorwiegend als Stütze eingesetzt. Die nachträglich einpressbaren Gewindeeinsätze Best.-Nr. B33–60 oder B33–64 erlauben den Anbau von Stellfüssen oder Lenkrollen.

Technische Daten		
Ix,y	=	35.83 cm^4
Wx,y	=	11.94 cm^3
Profilfläche	=	9.04 cm^2
Gewicht	=	2.4 kg/m

Bestellangaben	Bestellnummer
Grundprofil 60x60 Standardlänge 5000 mm	B02–6–00/5000
Grundprofil 60x60 auf Länge zugeschnitten	B02–6–02–02/…
Gewindeeinsatz M10	B33–60
Gewindeeinsatz M14	B33–64
Zusätzliche Bearbeitungen	Seiten 34/35

8-Kantprofil, Basis 30 mm
Typ B15–3

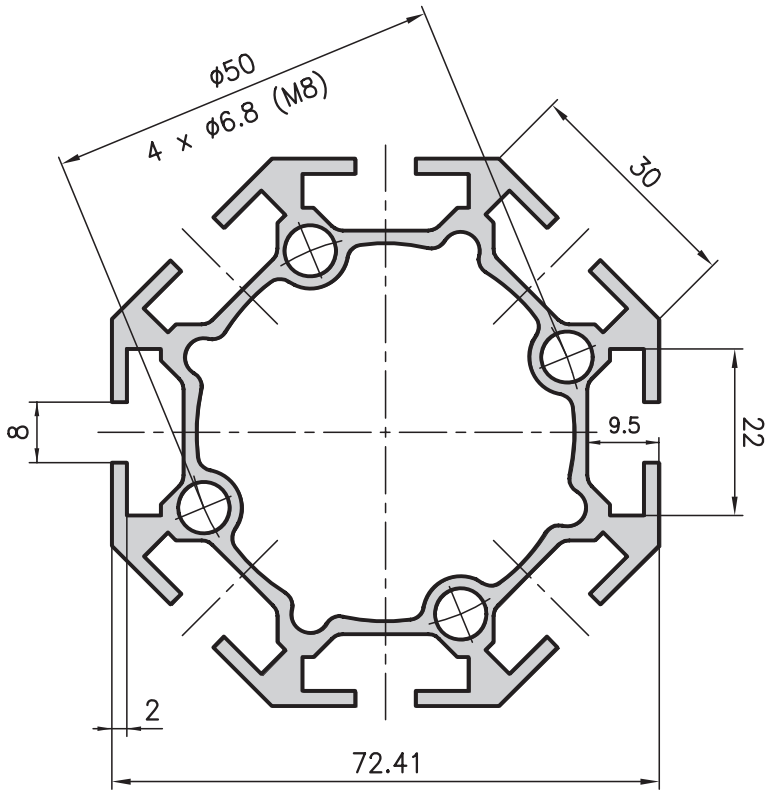

Anwendung
Ideal für grosse, schwere Maschinenverkleidungen in Rundbauweise, aber auch als Achsenprofil für rotierende Konstruktionen. Zusätzlich kann es mit angeschraubten Fussplatten als Stützprofil verwendet werden.
Elegantes Profil für den Bau von Inneneinrichtungen, z.B. für Tische, Tablarwagen, etc.

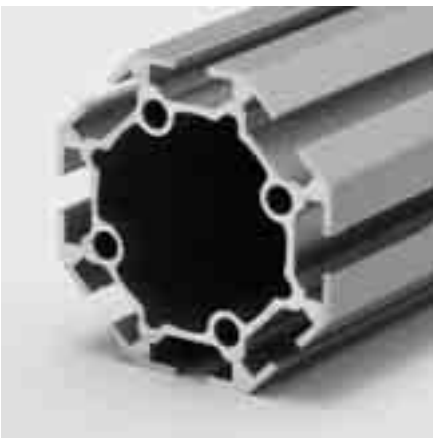

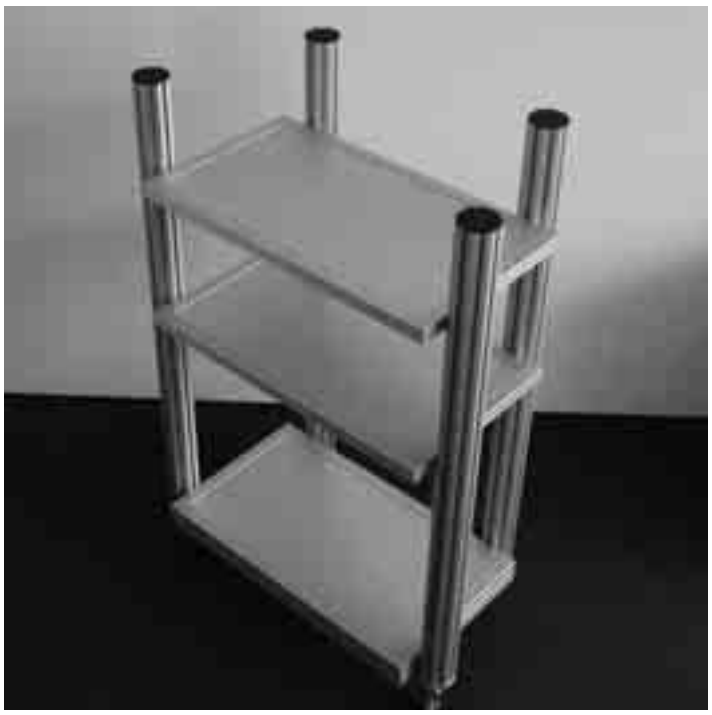

Technische Daten		
Ix,y	=	51.01 cm^4
Wx,y	=	14.09 cm^3
Profilfläche	=	10.30 cm^2
Gewicht	=	2.8 kg/m

Bestellangaben	Bestellnummer
8-Kantprofil Basis 30 mm Standardlänge 5000 mm	B15–3–00/5000
8-Kantprofil Basis 30 mm auf Länge zugeschnitten	B15–3–02–02/…
Zusätzliche Bearbeitungen	Seiten 34/35

Grundprofil 30x100 Typ MB1–2

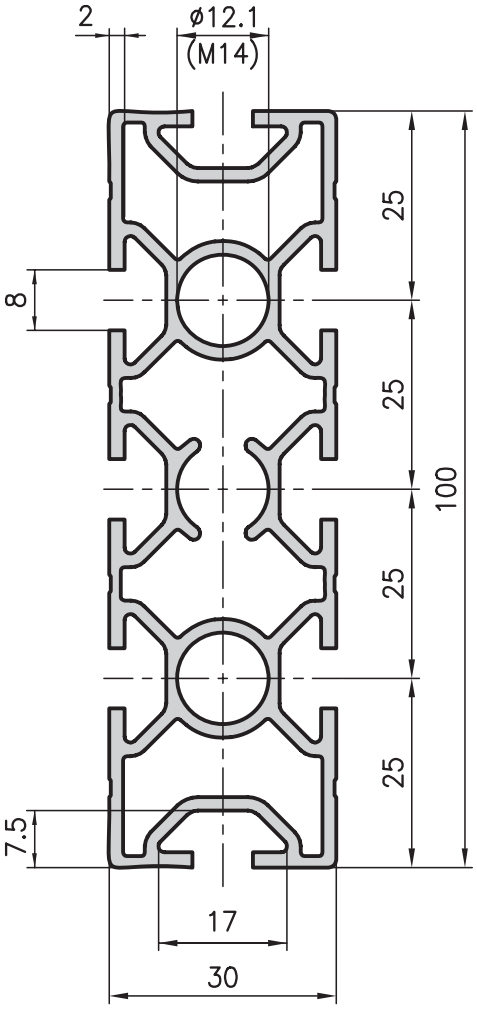

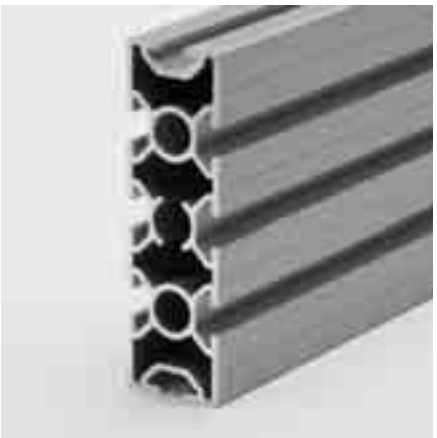

Anwendung
Traversen von Grundgestellen, Förderbänder, Transportwagen oder für Verkleidungen mit grossen Flächen.
Universell einsetzbar auch im Zusammenbau mit den Profilen der Basis 40 oder 50. Leichtes Profil mit hoher Stabilität und vielen Anbaumöglichkeiten.

Front-Verkleidungsprofil 30x100 Typ B01–2

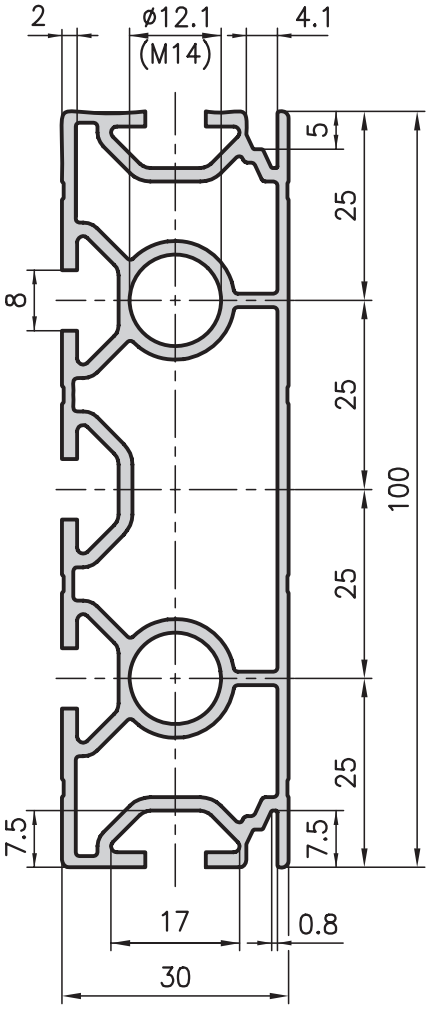

Technische Daten		
Ix	=	80.77 cm^4
Iy	=	8.95 cm^4
Wx	=	16.15 cm^3
Wy	=	5.97 cm^3
Profilfläche	=	8.59 cm^2
Gewicht	=	2.3 kg/m

Bestellangaben	Bestellnummer
Grundprofil 30x100 Standardlänge 5000 mm	MB1–2–00/5000
Grundprofil 30x100 auf Länge zugeschnitten	MB1–2–02–02/…
Zusätzliche Bearbeitungen	Seiten 34/35

Technische Daten		
Ix	=	77.86 cm^4
Iy	=	8.79 cm^4
Wx	=	15.57 cm^3
Wy	=	5.72 cm^3
Profilfläche	=	7.72 cm^2
Gewicht	=	2.1 kg/m

Bestellangaben	Bestellnummer
Front-Verkleidungsprofil 30x100 Standardlänge 5000 mm	B01–2–00/5000
Front-Verkleidungsprofil 30x100 auf Länge zugeschnitten	B01–2–02–02/…
Zusätzliche Bearbeitungen	Seiten 34/35

Frontprofil 30x300
Typ B03–3

Anwendung
Hochkant eingesetzt kann dieses Profil als Traverse für grosse Lasten benutzt werden. Aber auch als Aufspannplatte oder hochwertiges Flächenelement verwendbar.

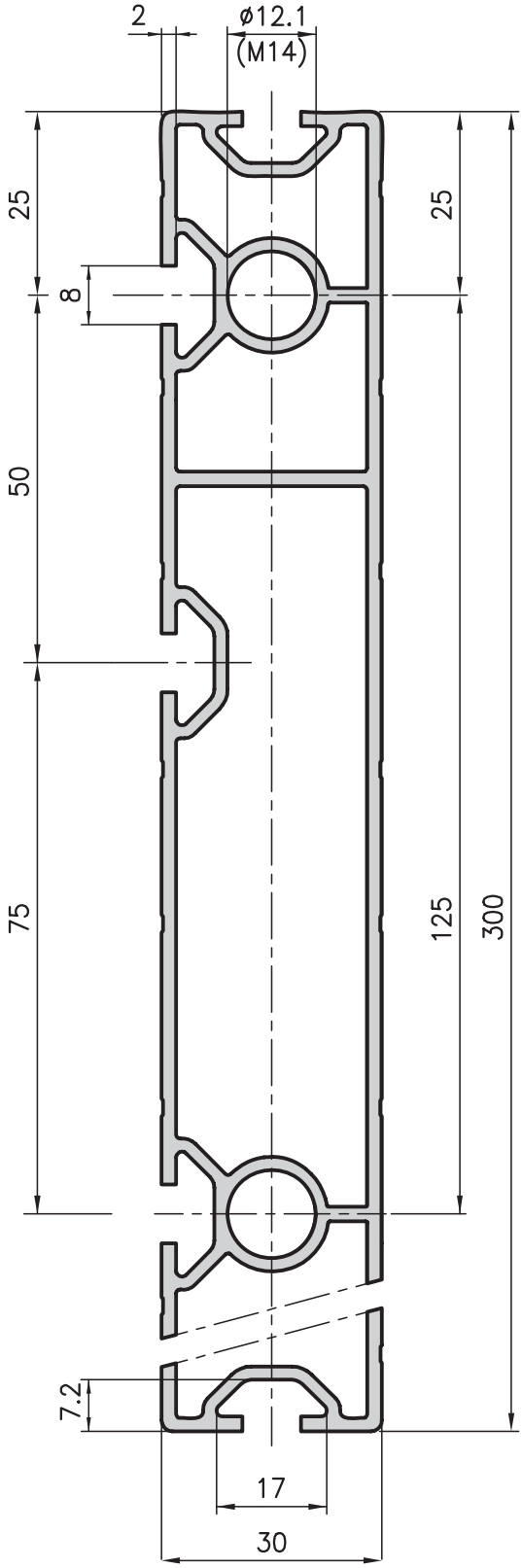

Technische Daten		
Ix	=	1755.64 cm^4
Iy	=	26.06 cm^4
Wx	=	117.04 cm^3
Wy	=	17.30 cm^3
Profilfläche	=	18.74 cm^2
Gewicht	=	5.10 kg/m

Bestellangaben	Bestellnummer
Frontprofil 30x300 Standardlänge 5000 mm	B03–3–00/5000
Frontprofil 30x300 auf Länge zugeschnitten	B03–3–02–02/…
Zusätzliche Bearbeitungen	Seiten 34/35

Grundprofil 20x20 Typ D01–5

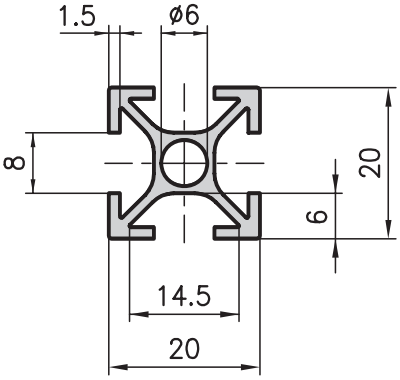

Eckprofil 20x20 Typ D01–3

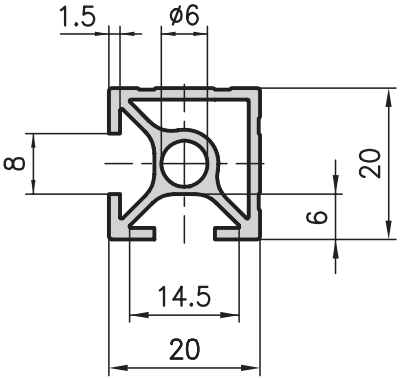

Frontprofil 20x20 Typ D01–8

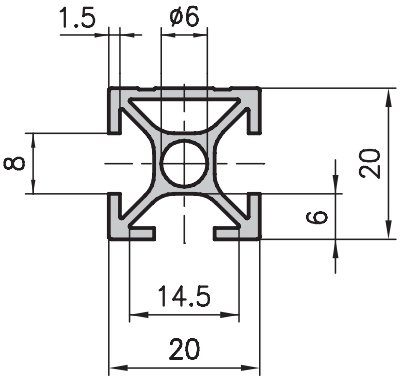

Anwendung
Die Profile 20x20/40 sind aufgrund der relativ geringen Gewichte und Festigkeitswerte nur für kleine Belastungen einsetzbar, z.B. Endschalterbefestigungen, filigrane Rahmen, kleine Vitrinen etc.

Bei allen D-Profilen mit Bohrungen ø 6 können M6-Gewindeeinsätze Heli Coil (DIN 8140) eingesetzt werden. Bearbeitungscode: H3/H4.

Die Profile 20x20/40 eignen sich zudem als Verstärkungs- oder Auflageprofile hinter Flächenelementen, die in Kombination mit den Verkleidungsprofilen der Basis 30 eingesetzt werden (siehe Skizze).

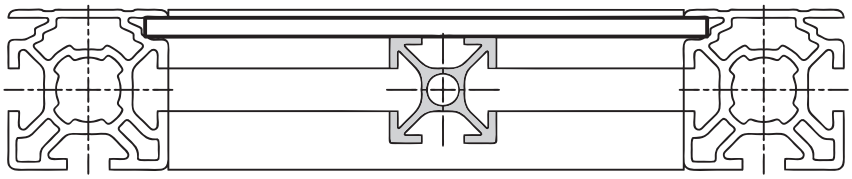

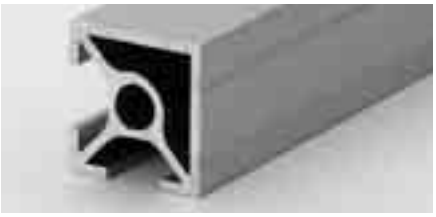

Technische Daten		
Ix,y	=	0.60 cm^4
Wx,y	=	0.60 cm^3
Profilfläche	=	1.40 cm^2
Gewicht	=	0.38 kg/m

Technische Daten		
Ix, y	=	0.65 cm^4
Wx, y	=	0.65 cm^3
Profilfläche	=	1.54 cm^2
Gewicht	=	0.42 kg/m

Technische Daten		
Ix	=	0.68 cm^4
Iy	=	0.59 cm^4
Wx	=	0.68 cm^3
Wy	=	0.59 cm^3
Profilfläche	=	1.46 cm^2
Gewicht	=	0.39 kg/m

Bestellangaben	Bestellnummer
Grundprofil 20x20 Standardlänge 5000 mm	D01–5–00/5000
Grundprofil 20x20 auf Länge zugeschnitten	D01–5–02–02/…
Zusätzliche Bearbeitungen	Seiten 34/35

Bestellangaben	Bestellnummer
Eckprofil 20x20 Standardlänge 5000 mm	D01–3–00/5000
Eckprofil 20x20 auf Länge zugeschnitten	D01–3–02–02/…
Zusätzliche Bearbeitungen	Seiten 34/35

Bestellangaben	Bestellnummer
Frontprofil 20x20 Standardlänge 5000 mm	D01–8–00/5000
Frontprofil 20x20 auf Länge zugeschnitten	D01–8–02–02/…
Zusätzliche Bearbeitungen	Seiten 34/35

Softlineprofil 20x20 Typ D03–8

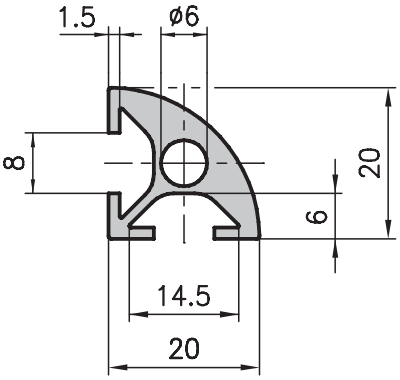

Anwendung
Kleine Bilderrahmen sowie dekorative Anwendungen.

Technische Daten		
Ix, y	=	0.47 cm^4
Wx, y	=	0.47 cm^3
Profilfläche	=	1.29 cm^2
Gewicht	=	0.35 kg/m

Bestellangaben	Bestellnummer
Softlineprofil 20x20 Standardlänge 5000 mm	D03–8–00/5000
Softlineprofil 20x20 auf Länge zugeschnitten	D03–8–02–02/ ....
Zusätzliche Bearbeitungen	Seiten 34/35

Grundprofil 20x40 Typ D01–7

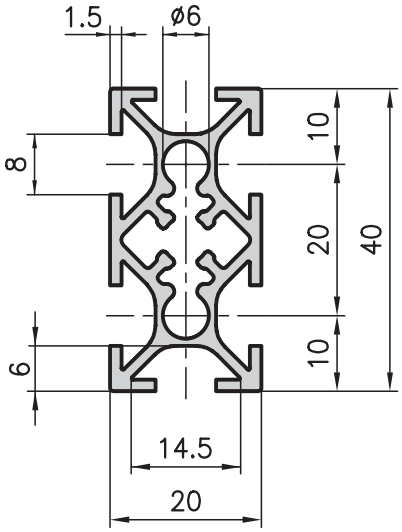

Technische Daten		
Ix	=	3.91 cm^4
Iy	=	1.10 cm^4
Wx	=	1.95 cm^3
Wy	=	1.10 cm^3
Profilfläche	=	2.69 cm^2
Gewicht	=	0.73 kg/m

Bestellangaben	Bestellnummer
Grundprofil 20x40 Standardlänge 5000 mm	D01–7–00/5000
Grundprofil 20x40 auf Länge zugeschnitten	D01–7–02–02/…
Zusätzliche Bearbeitungen	Seiten 34/35

Frontprofil 20x40 Typ D02–8

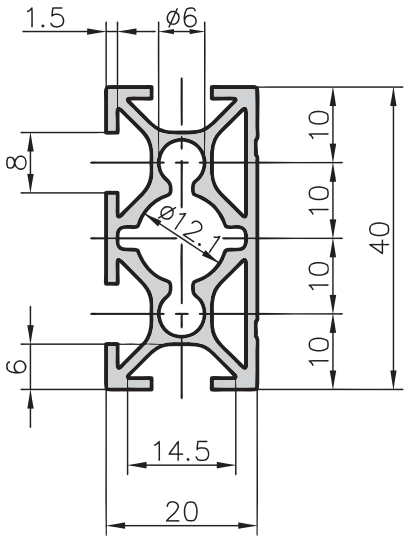

Anwendung
Ein vielseitig einsetzbares Profil, das auch sehr einfach mit den Profilen der Basis 40 kombiniert werden kann. Die Zentrumsöffnung Ø12.1 ist extra für die Aufnahme des grossen PVS-Verbinders geschaffen worden und somit sind die Anwendungsmöglichkeiten noch vielfältiger.

Technische Daten		
Ix	=	4.15 cm^4
Iy	=	1.26 cm^4
Wx	=	2.07 cm^3
Wy	=	1.18 cm^3
Profilfläche	=	2.79 cm^2
Gewicht	=	0.75 kg/m

Bestellangaben	Bestellnummer
Frontprofil 20x40 Standardlänge 5000 mm	D02–8–00/5000
Frontprofil 20x40 auf Länge zugeschnitten	D02–8–02–02/…
Zusätzliche Bearbeitungen	Seiten 34/35

8-Kantprofil Basis 20 mm Typ D01–1

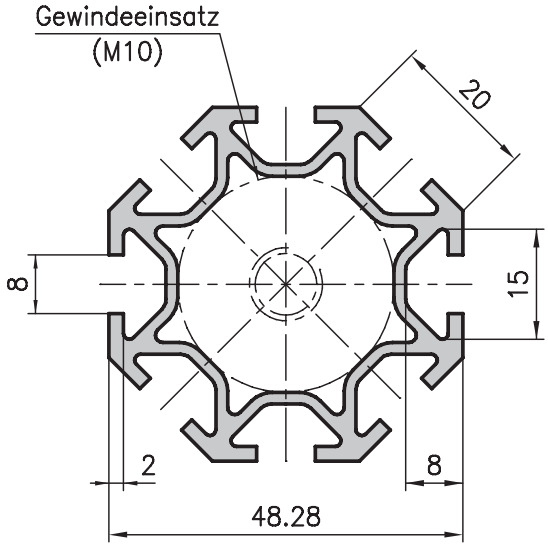

Anwendung
Für leichte, 8-eckige Schutzeinhausungen, als Achsenprofil für rotierende Konstruktionen sowie als Stützen. Stirnseitig kann ein Gewindeeinsatz M10, Bestellnummer D33–10 eingepresst werden, der zur Aufnahme von Stellfüssen gedacht ist.

Technische Daten		
Ix,y	=	9.96 cm^4
Wx,y	=	4.13 cm^3
Profilfläche	=	4.75 cm^2
Gewicht	=	1.31 kg/m

Bestellangaben	Bestellnummer
8-Kantprofil, 20 mm Standardlänge 5000 mm	D01–1–00/5000
8-Kantprofil, 20 mm auf Länge zugeschnitten	D01–1–02–02/…
Gewindeeinsatz M10	D33–10

Zargenprofil 20x40 Typ D01–6

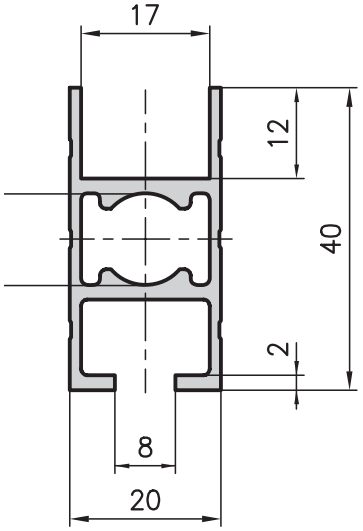

Anwendung
Speziell für den Messebau entwickelt. Auf der einen Seite zur Aufnahme von 16 mm, auf der anderen für 6/8 mm Spanplatten ausgelegt.

Technische Daten		
Ix	=	2.60 cm^4
Iy	=	1.38 cm^4
Wx	=	1.21 cm^3
Wy	=	1.38 cm^3
Profilfläche	=	2.39 cm^2
Gewicht	=	0.7 kg/m

Bestellangaben	Bestellnummer
Zargenprofil 20x40 Standardlänge 5000 mm	D01–6–00/5000
Zargenprofil 20x40 auf Länge zugeschnitten	D01–6–02–02/…
Zusätzliche Bearbeitungen	Seiten 34/35

Zargenprofil 20x47 Typ D01–2

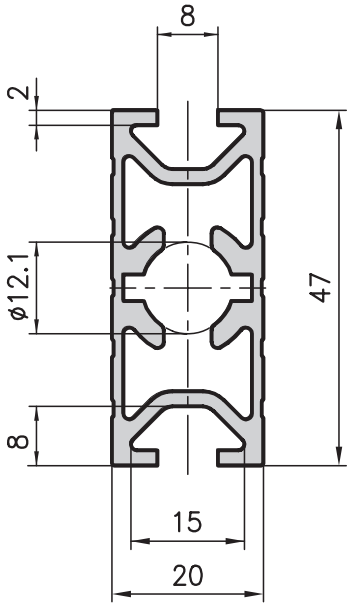

Anwendung
Meistens wird dieses Profil zusammen mit dem 8-Kantprofil Basis 20 mm eingesetzt, also ebenfalls im Messe- und Ladenbau.

Technische Daten		
Ix	=	7.36 cm^4
Iy	=	1.84 cm^4
Wx	=	3.13 cm^3
Wy	=	1.84 cm^3
Profilfläche	=	3.55 cm^2
Gewicht	=	0.95 kg/m

Bestellangaben	Bestellnummer
Zargenprofil 20x47 Standardlänge 5000 mm	D01–2–00/5000
Zargenprofil 20x47 mm auf Länge zugeschnitten	D01–2–02–02/…
Zusätzliche Bearbeitungen	Seiten 34/35

Zargenprofil 20x95
Typ D01–4

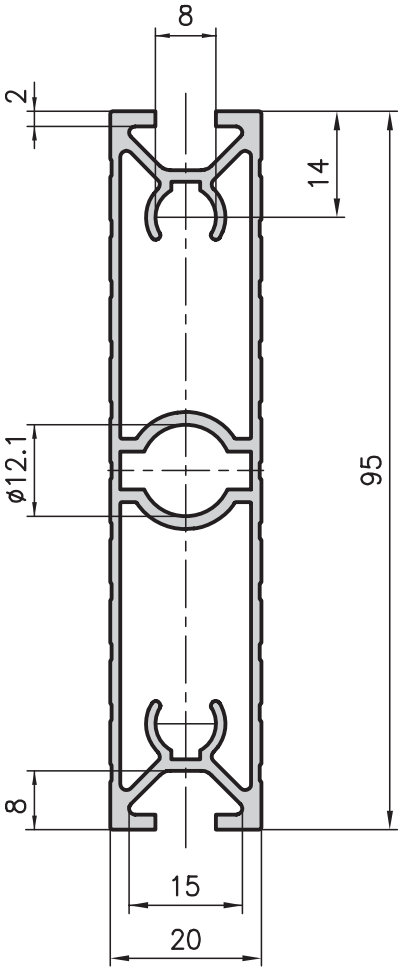

Anwendung
Hauptsächlich im Messe- und Ladenbau werden diese leichten aber trotzdem sehr stabilen Profile eingesetzt. Auch im Apparatebau kommen sie zur Anwendung und zwar dann, wenn geschlossene Fronten gefragt sind. Aber auch als Sockelleisten von Laufstegen.

Frontprofil 20x150
Typ D19–5

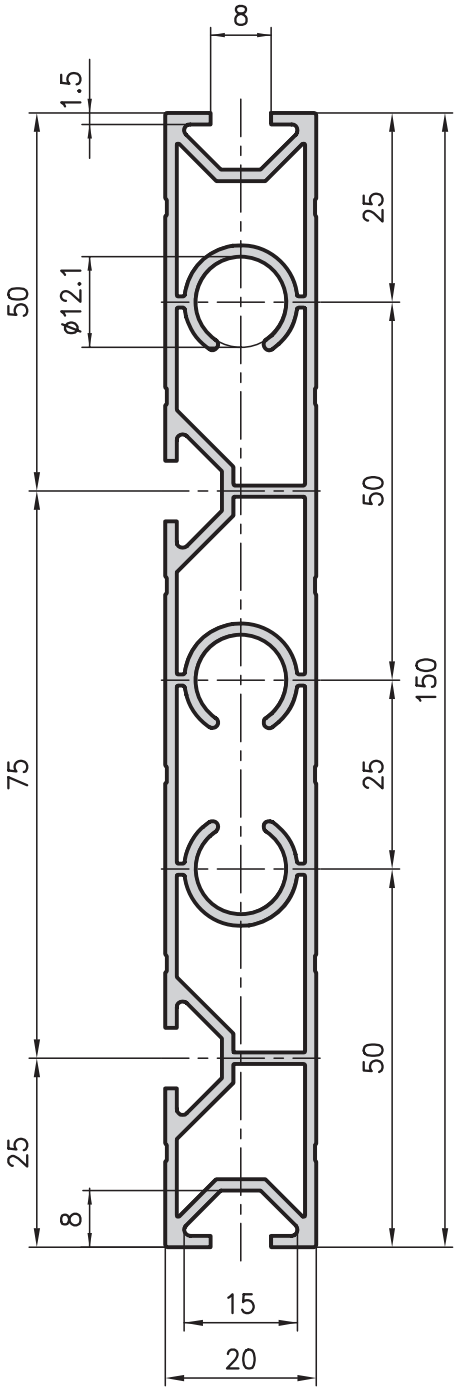

Technische Daten		
Ix	=	44.26 cm^4
Iy	=	2.75 cm^4
Wx	=	9.32 cm^3
Wy	=	2.75 cm^3
Profilfläche	=	4.66 cm^2
Gewicht	=	1.26 kg/m

Bestellangaben	Bestellnummer
Zargenprofil 20x95 Standardlänge 5850 mm	D01–4–00/5850
Zargenprofil 20x95 auf Länge zugeschnitten	D01–4–02–02/…
Zusätzliche Bearbeitungen	Seiten 34/35

Technische Daten		
Ix	=	142.50 cm^4
Iy	=	4.41 cm^4
Wx	=	18.85 cm^3
Wy	=	4.16 cm^3
Profilfläche	=	6.88 cm^2
Gewicht	=	1.86 kg/m

Bestellangaben	Bestellnummer
Frontprofil 20x150 Standardlänge 5000 mm	D19–5–00/5000
Frontprofil 20x150 auf Länge zugeschnitten	D19–5–02–02/…
Zusätzliche Bearbeitungen	Seiten 34/35

Spezialprofil 80x80
Typ C01–2

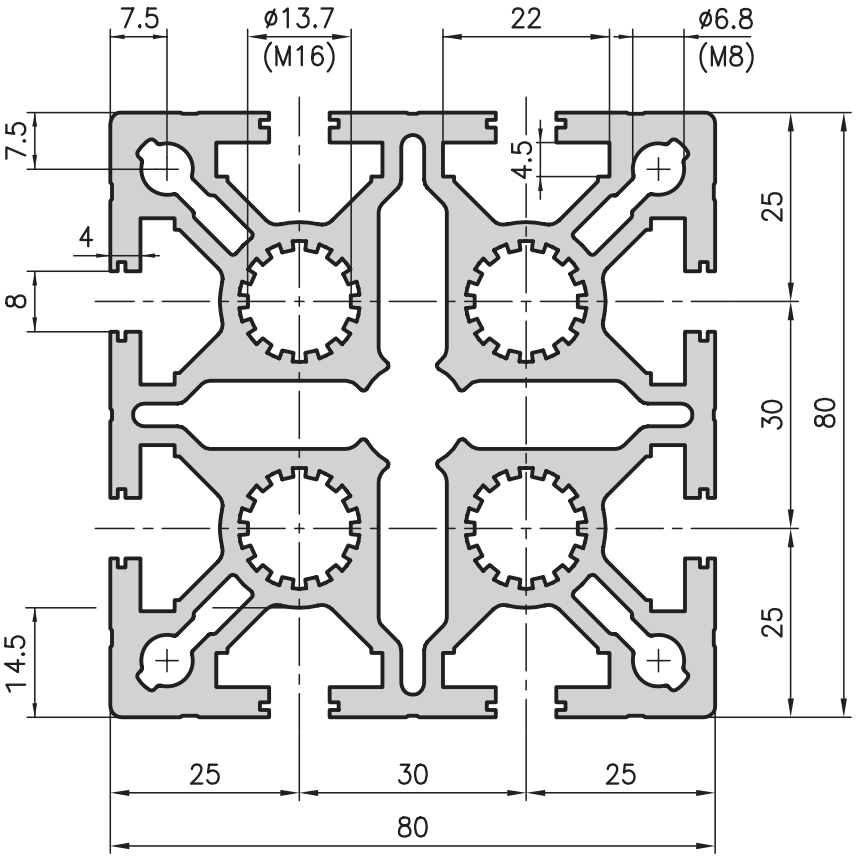

Achtung! Nutenversatz (25 mm) ist auf Profile Basis 50 ausgelegt.

Anwendung

Ein ganz spezielles Profil, denn der Nutenversatz (25 mm) ist auf die Profile der **Basis 50 ausgelegt**. Aber auch in Kombination mit den Profilen der Basis 40 erkennt der Anwender die grossen Vorteile beim Anbringen von Flächenelementen für die Verkleidung. Dank dem Versatz von 5 mm können Platten direkt an der Rahmenkonstruktion befestigt werden, ohne dass diese überstehen.

Technische Daten	
Ix,y	= 157.70 cm^4
Wx,y	= 39.40 cm^3
Profilfläche	= 25.02 cm^2
Gewicht	= 6.8 kg/m

Bestellangaben	Bestellnummer
Spezialprofil 80x80 Standardlänge 5000 mm	C01–2–00/5000
Spezialprofil 80x80 auf Länge zugeschnitten	C01–2–02–02/…
Zusätzliche Bearbeitungen	Seiten 34/35

Handlaufprofil 50x50
Typ A19–1

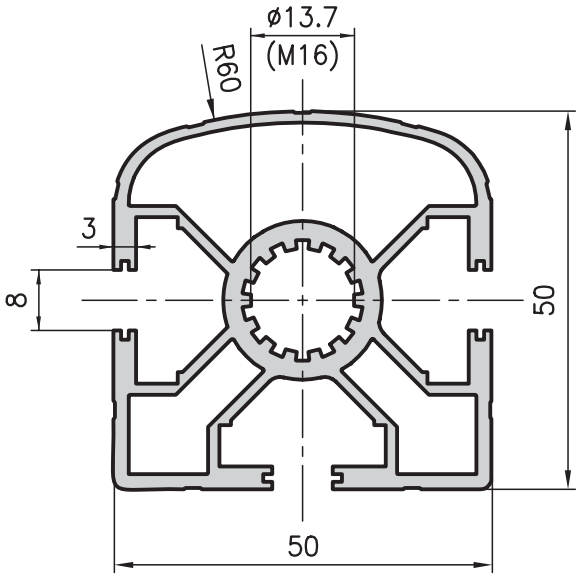

Anwendung

Handlaufprofil von Treppengeländern oder normalen Abschrankungen.

Technische Daten	
Ix	= 13.00 cm^4
Iy	= 15.00 cm^4
Wx	= 5.20 cm^3
Wy	= 6.00 cm^3
Profilfläche	= 6.10 cm^2
Gewicht	= 1.65 kg/m

Bestellangaben	Bestellnummer
Handlaufprofil 50x50 Standardlänge 5000 mm	A19–1–00/5000
Handlaufprofil 50x50 auf Länge zugeschnitten	A19–1–02–02/…
Zusätzliche Bearbeitungen	Seiten 34/35

Nutenleiste 20x80
Typ C08–2

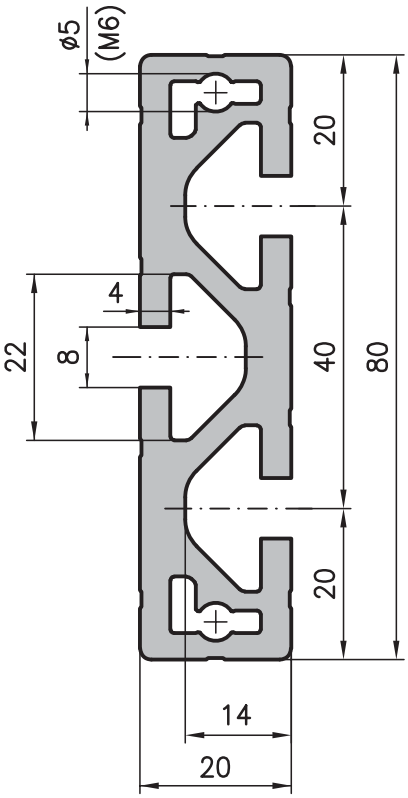

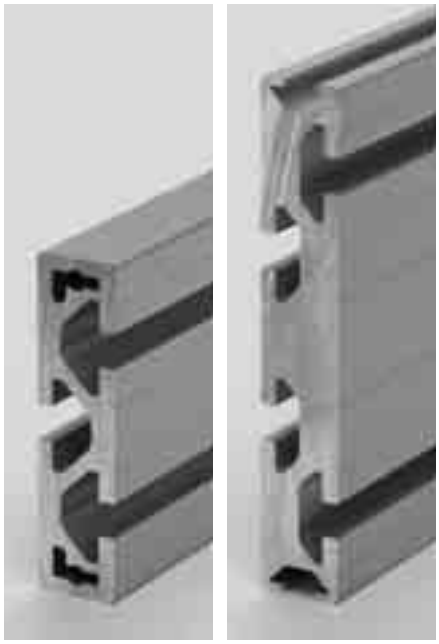

Anwendung
Diese Nutenleisten sind sehr vielseitig einsetzbar, z.B. als Boden- oder Adapterplatte, für Schwerlastführungen, Distanzhalter sowie Aufspannplatten, etc.

Nutenleiste 20x120
Typ C08–3

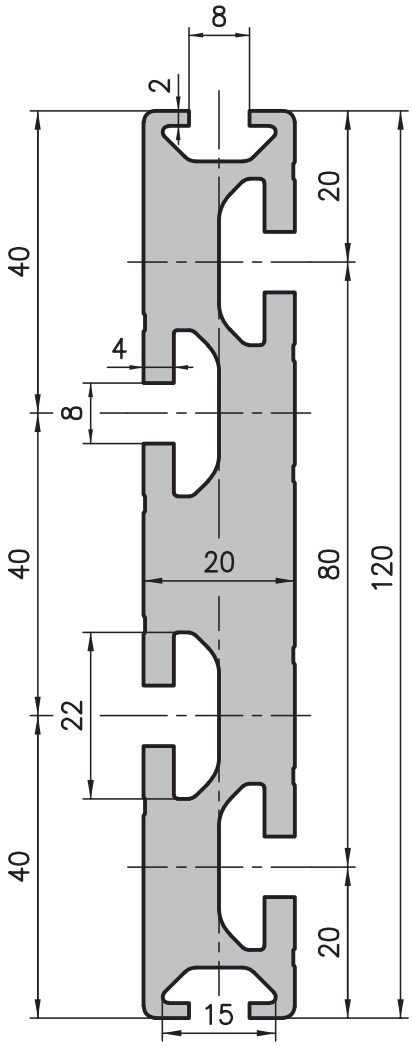

Technische Daten		
Ix	=	54.49 cm^4
Iy	=	3.97 cm^4
Wx	=	13.62 cm^3
Wy	=	3.97 cm^3
Profilfläche	=	8.90 cm^2
Gewicht	=	2.4 kg/m

Bestellangaben	Bestellnummer
Nutenleiste 20x80 Standardlänge 5000 mm	C08–2–00/5000
Nutenleiste 20x80 auf Länge zugeschnitten	C08–2–02–02/…

Technische Daten		
Ix	=	177.95 cm^4
Iy	=	6.31 cm^4
Wx	=	29.66 cm^3
Wy	=	6.31 cm^3
Profilfläche	=	16.40 cm^2
Gewicht	=	4.42 kg/m

Bestellangaben	Bestellnummer
Nutenleiste 20x120 Standardlänge 5000 mm	C08–3–00/5000
Nutenleiste 20x120 auf Länge zugeschnitten	C08–3–02–02/…

Wandschiene 50x18
Typ A19–9

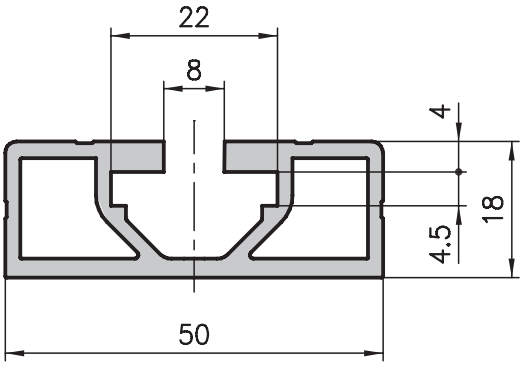

Anwendung
Ein Profil, das wenig aufträgt. Mit Dübeln an Wänden befestigt, lassen sich Tablarträger sehr einfach, höhenverstellbar an dieser Profilschiene befestigen.

Technische Daten

Profilfläche	=	3.47 cm^2
Gewicht	=	0.9 kg/m

Bestellangaben	Bestellnummer
Wandschiene 50x18 Standardlänge 5000 mm	A19–9–00/5000
Wandschiene 50x18 auf Länge zugeschnitten	A19–9–02–02/…

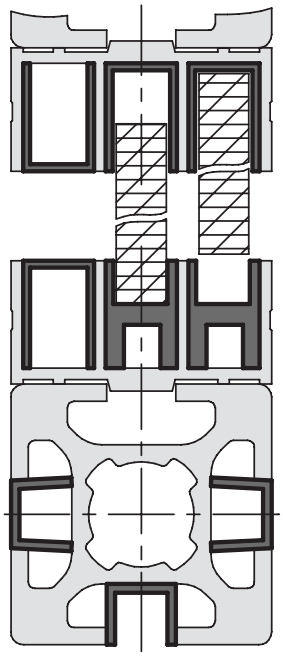

Schiebeprofil 30x15
Typ B05–1

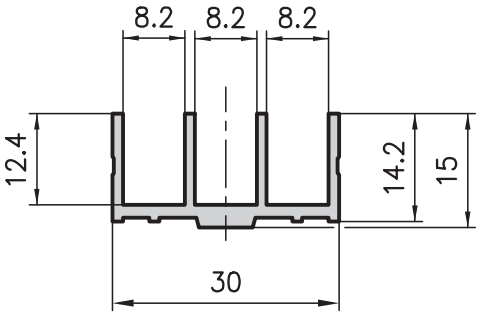

Anwendung
Ein Anbauprofil mit bester Eignung für Verglasungen und Schiebetüren – also überall dort, wo Ästhetik und Funktionalität gefragt sind. Das Schiebeprofil lässt sich an jedes Konstruktionsprofil der Basis 30mm anbauen.
Die Kunststoffprofile B39–55 und B39–35 dienen zur Verbesserungen der Gleiteigenschaft, oder können als Nutenreduzier- oder Abdeckprofil eingesetzt werden.

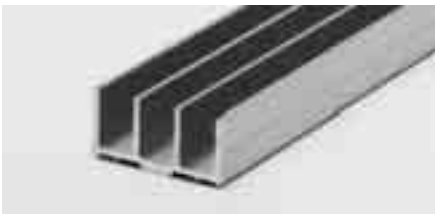

Technische Daten

Profilfläche	=	1.18 cm^2
Gewicht	=	0.32 kg/m

Bestellangaben	Bestellnummer
Schiebeprofil 30x15 Standardlänge 5000 mm	B05–1–00/5000
Schiebeprofil 30x15 auf Länge zugeschnitten	B05–1–02–02/…

19"-Zusatzprofil Typ A05–2

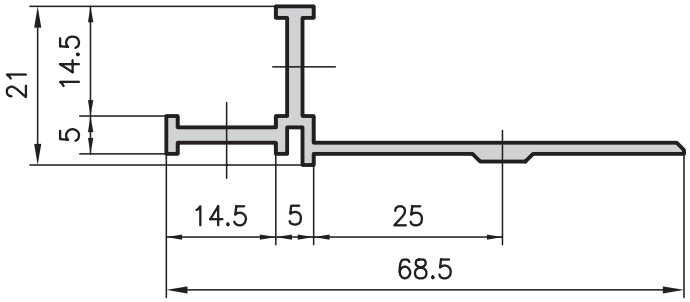

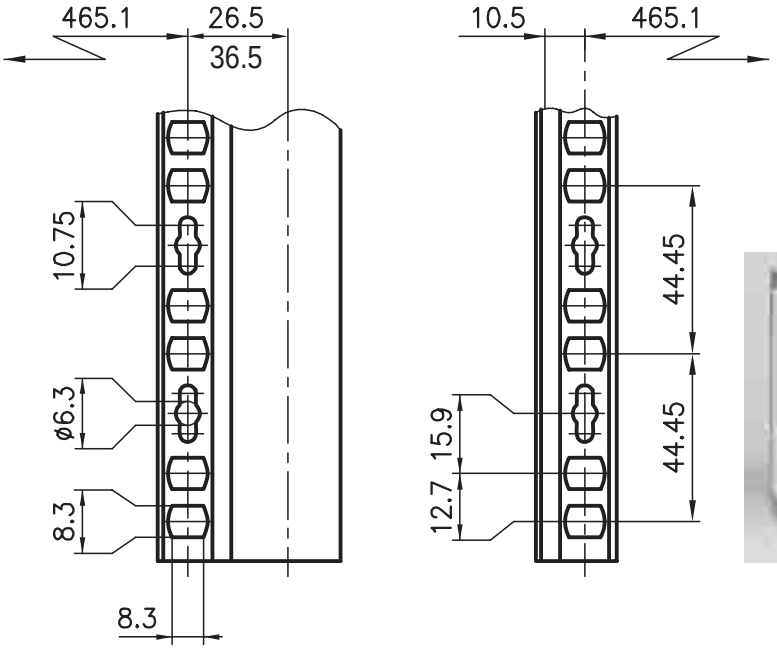

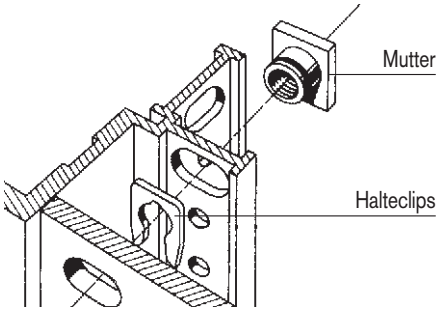

Technische Daten

Profilfläche	=	1.67 cm²
Gewicht	=	0.5 kg/m

Bestellangaben	Bestellnummer
19"-Zusatzprofil Standardlänge 5000 mm	A05–2–00/5000
19"-Zusatzprofil auf Länge zugeschnitten	A05–2–02–02/…

Bestellangaben	Bestellnummer
Halteclips	H2-506
Spez. Mutter M6	H2-504

19"-Zusatzprofil Typ B05–2

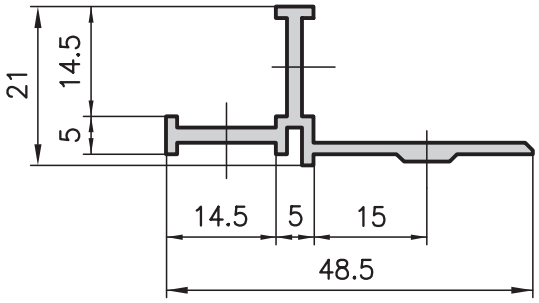

Anwendung

Das anbaubare Zusatzprofil ermöglicht die Aufnahme von 19"-Einschüben in den Bereichen Elektronik, Pneumatik und Hydraulik. Diese speziell gelochte Schiene lässt sich auf jedes Konstruktionsprofil der Basis 50/30mm aufschrauben. Im richtigen Abstand montiert erfüllt es die Anforderungen der 19"-Technik. Passende Gewindeeinsätze mit Haltefeder erleichtern den Anbau der Module.

Technische Daten

Profilfläche	=	1.37 cm²
Gewicht	=	0.4 kg/m

Bestellangaben	Bestellnummer
19"-Zusatzprofil Standardlänge 5000 mm	B05–2–00/5000
19"-Zusatzprofil auf Länge zugeschnitten	B05–2–02–02/…

Grundprofil 30x30
Typ B01–1

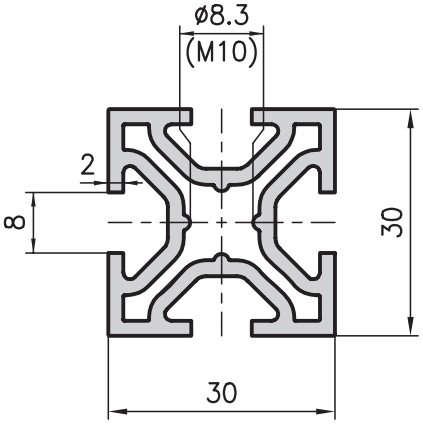

Anwendung
Im Messe- und Ladenbau werden diese Profile seit Jahren erfolgreich eingesetzt. Dank der aussergewöhnlichen Stabilität finden sie hauptsächlich als vertikale Stützprofile Verwendung. Ein besonderer Vorteil liegt darin, dass das Zentrum mit dem Durchmesser von 8,3 mm das direkte Rollen eines M10-Gewindes zulässt – und dies wiederum ermöglicht die Aufnahme von Stellfüssen und Lenkrollen ohne weiteres Zubehör.

Technische Daten		
Ix,y	=	3.37 cm^4
Wx,y	=	2.22 cm^3
Profilfläche	=	3.71 cm^2
Gewicht	=	1.0 kg/m

Bestellangaben	Bestellnummer
Grundprofil 30x30 Standardlänge 5000 mm	B01–1–00/5000
Grundprofil 30x30 auf Länge zugeschnitten	B01–1–02–02/…
Zusätzliche Bearbeitungen	Seiten 34/35

Anwendung
Das Zargenprofil findet seine Verwendung praktisch ausschliesslich im Messe- und Ladenbau – äusserst robust und verschleissfest.

Zargenprofil 30x95
Typ B01–7

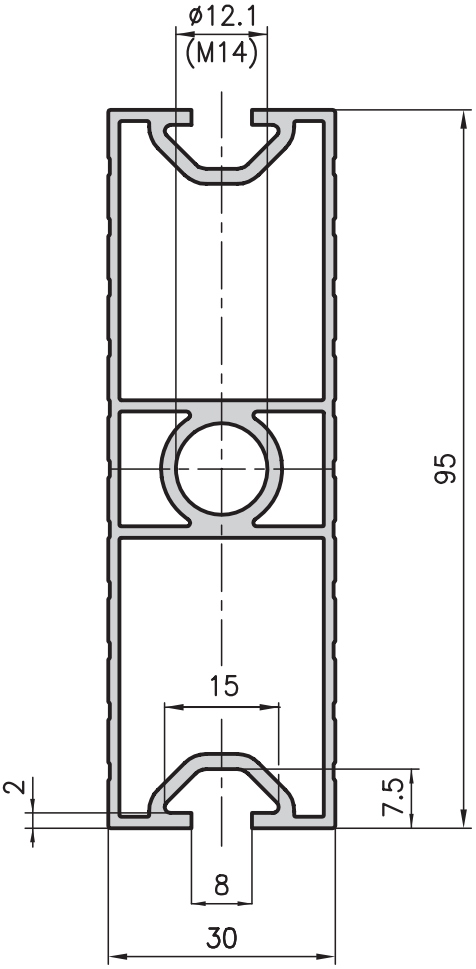

Technische Daten		
Ix	=	55.99 cm^4
Iy	=	7.94 cm^4
Wx	=	11.79 cm^3
Wy	=	5.29 cm^3
Profilfläche	=	6.54 cm^2
Gewicht	=	1.8 kg/m

Bestellangaben	Bestellnummer
Zargenprofil 30x95 Standardlänge 5850 mm	B01–7–00/5850
Zargenprofil 30x95 auf Länge zugeschnitten	B01–7–02–02/…
Zusätzliche Bearbeitungen	Seiten 34/35

Laufwagenprofil 30x30
Typ B10–3

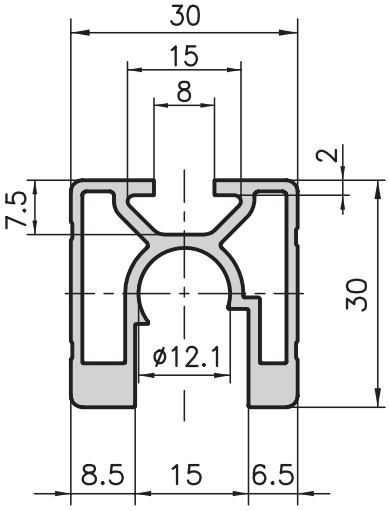

Anwendung
Ausgangsmaterial für die Einzel- und Doppellaufwagen (siehe Seite 121). Kann aber auch als Rahmenprofil für die Aufnahme von dicken Flächenelementen verwendet werden.

Technische Daten		
Ix	=	3.17 cm^4
Iy	=	2.76 cm^4
Wx	=	2.09 cm^3
Wy	=	1.80 cm^3
Profilfläche	=	2.89 cm^2
Gewicht	=	0.8 kg/m

Bestellangaben	Bestellnummer
Laufwagenprofil 30x30 Standardlänge 5000 mm	B10–3–00/5000
Laufwagenprofil 30x30 auf Länge zugeschnitten	B10-3–02–02/ ....
Zusätzliche Bearbeitungen	Seiten 34/35

Laufwagenprofil 30x50
Typ B10–9

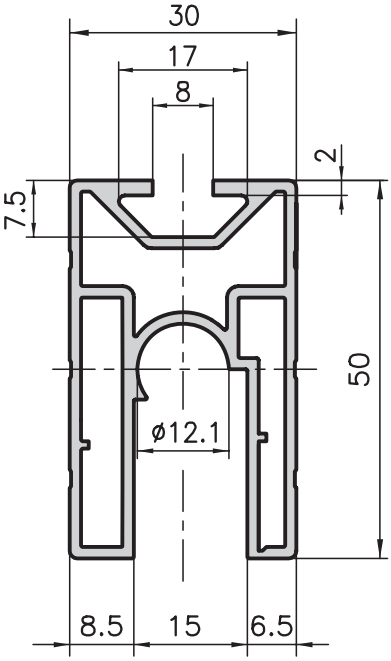

Technische Daten		
Ix	=	9.17 cm^4
Iy	=	4.51 cm^4
Wx	=	3.37 cm^3
Wy	=	2.98 cm^3
Profilfläche	=	3.94 cm^2
Gewicht	=	1.1 kg/m

Bestellangaben	Bestellnummer
Laufwagenprofil 30x50 Standardlänge 5000 mm	B10–9–00/5000
Laufwagenprofil 30x50 auf Länge zugeschnitten	B10-9–02–02/ ....
Zusätzliche Bearbeitungen	Seiten 34/35

Klemmprofil 16x29
Typ A05–6

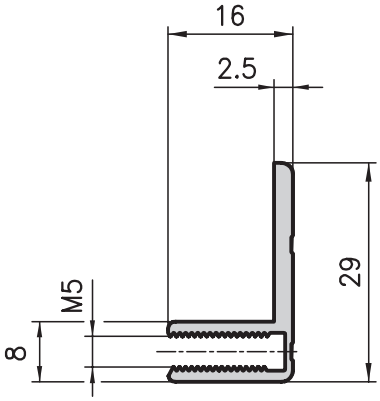

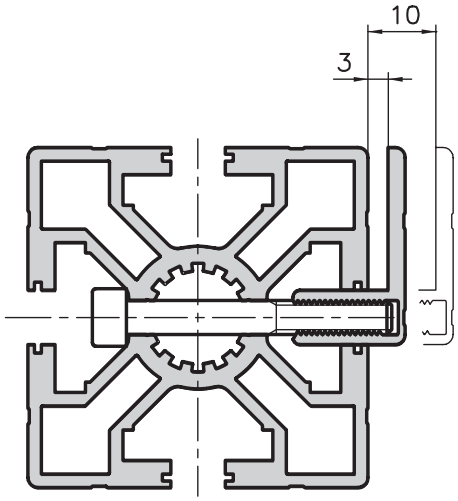

Doppelklemmprofil 16x50
Typ A05–7

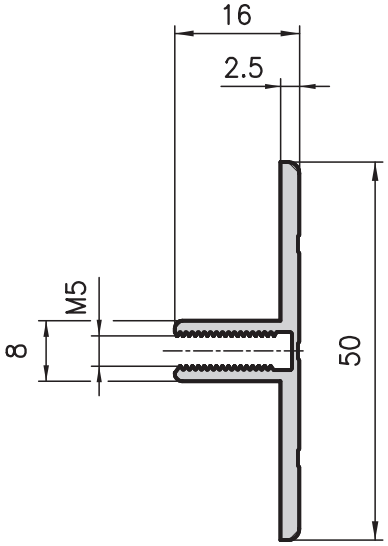

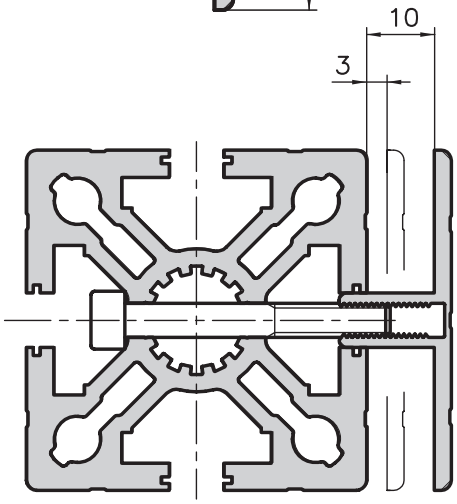

Anwendung

Zwei geradezu geniale Profile zur Befestigung von Flächenelementen aller Art. Sie können nachträglich in allen 8mm-Nuten der Profile Basis 50 und 40mm eingesetzt werden. Flächenelemente können auf einfachste Weise einseitig oder zweiseitig eingesetzt oder ausgewechselt werden. Und dies ohne die Trägerkonstruktion zu demontieren!

Technische Daten		
Profilfläche	=	1.18 cm^2
Gewicht	=	0.32 kg/m

Technische Daten		
Profilfläche	=	1.70 cm^2
Gewicht	=	0.46 kg/m

Bestellangaben	Bestellnummer
Klemmprofil 16x29 Standardlänge 5000 mm	A05–6–00/5000
Klemmprofil 16x29 auf Länge zugeschnitten	A05–6–02–02/…

Bestellangaben	Bestellnummer
Doppelklemmprofil 16x50 Standardlänge 5000 mm	A05–7–00/5000
Doppelklemmprofil 16x50 auf Länge zugeschnitten	A05–7–02–02/…

Abdeckprofil 13.5x50 Typ A05–8

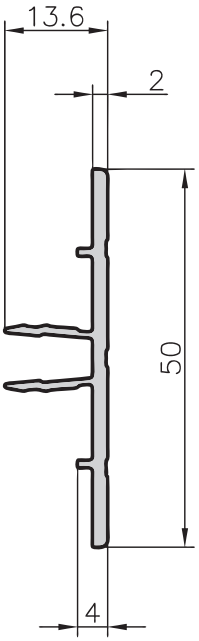

Anwendung
Analog wie die Klemmprofile jedoch mit dem Vorteil, dass dieses Profil eingeklipst werden kann. Speziell für ALUCOBOND- und DIBOND-Panels oder andere Flächenelemente mit Stärke 2mm bzw. 4 mm (2 Einrastpunkte für die Klemmung!)

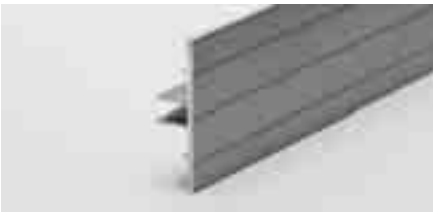

Technische Daten		
Profilfläche	=	1.26 cm²
Gewicht	=	0.34 kg/m

Bestellangaben	Bestellnummer
Abdeckprofil 13.5x50 Standardlänge 6000 mm	A05–8–00/6000
Abdeckprofil 13.5x50 auf Länge zugeschnitten	A05–8–02–02/…

U-Klemmprofil 8x13.5 Typ B19–6

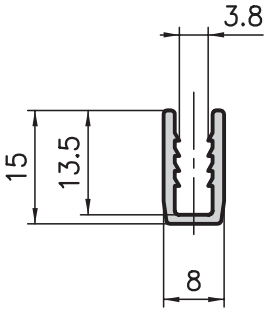

Anwendung
Spezielles Profil zur Klemmung der Drahtgitter. Das U-Profil passt in alle Profile der Basis 50, 40 und 30.

Technische Daten		
Profilfläche	=	0.53 cm²
Gewicht	=	0.14 kg/m

Bestellangaben	Bestellnummer
U-Klemmprofil 8x13.5 Standardlänge 5000 mm	B19–6–00/5000
U-Klemmprofil 8x13.5 auf Länge zugeschnitten	B19–6–02–02/…

Anschlagprofil 11x30.5 Typ B19–7

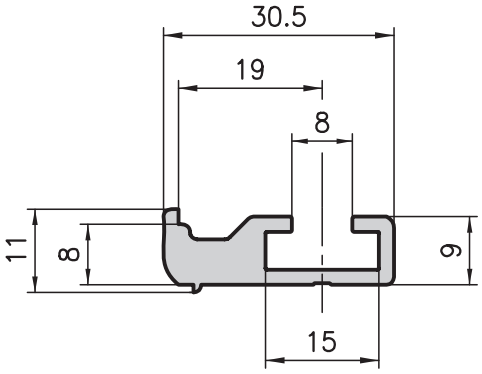

Anwendung
Das Anschlagprofil wird in die 8mm-Nuten der Konstruktionsprofile eingeschwenkt und dient zur Auflage von Tischplatten, Tablaren, Flächenelementen etc.

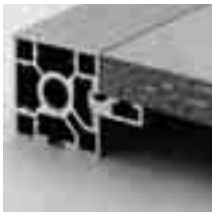

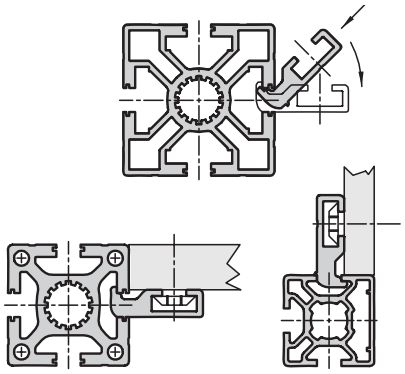

Technische Daten		
Profilfläche	=	1.62 cm²
Gewicht	=	0.44 kg/m

Bestellangaben	Bestellnummer
Anschlagprofil 11x30,5 Standardlänge 5000 mm	B19–7–00/5000
Anschlagprofil 11x30,5 auf Länge zugeschnitten	B19–7–02–02/…

Winkelprofil 38x38/31x31 Typ A30–0/C30–0

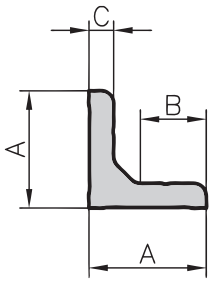

Massangaben

Typ	A	B	C
A30–0	38	21	8
C30–0	31	17	6

Technische Daten

		A30–0	C30–0
Profilfläche	=	5.52 cm^2	3.46 cm^2
Gewicht	=	1.49 kg/m	0.94 kg/m

Bestellangaben	Bestellnummer
Winkelprofil 38x38 roh Standardlänge 3000 mm	A30–0–00/3000
Winkelprofil 38x38 roh auf Länge zugeschnitten	A30–0–02–02/…
Winkelprofil 31x31 roh Standardlänge 3000 mm	C30–0–00/3000
Winkelprofil 31x31 roh auf Länge zugeschnitten	C30–0–02–02/…

Winkelprofil 25x35 Typ A30–5

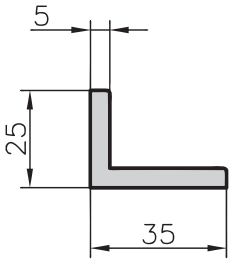

Anwendung

Ausgangsmaterial für Montage- und Befestigungswinkel oder als Auflagewinkel.

Technische Daten

Profilfläche	=	2.74 cm^2
Gewicht	=	0.74 kg/m

Bestellangaben	Bestellnummer
Winkelprofil 25x35 roh Standardlänge 3000 mm	A30–5–00/5000
Winkelprofil 25x35 roh auf Länge zugeschnitten	A30–5–02–02/…

Winkelprofil 60x120 Typ A47–0

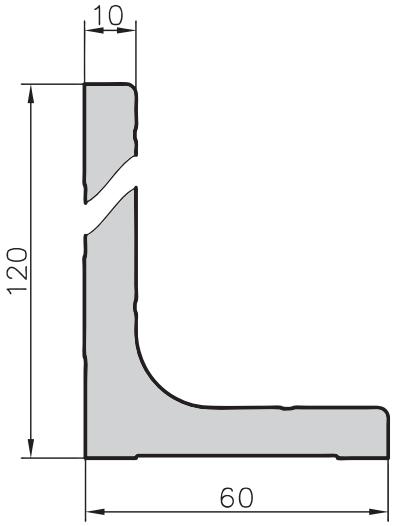

Anwendung

Ausgangsmaterial für Fundamentwinkel oder für hochfeste Verstärkung.

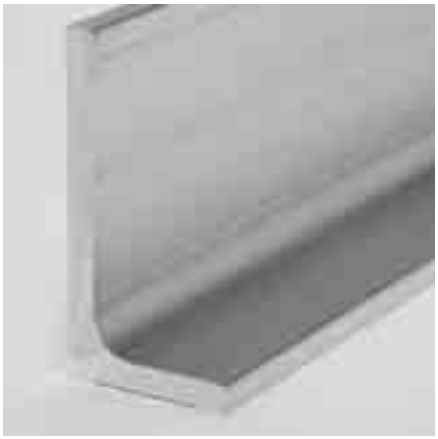

Technische Daten

Profilfläche	=	17.15 cm^2
Gewicht	=	4.63 kg/m

Bestellangaben	Bestellnummer
Winkelprofil 60x120 roh Standardlänge 3000 mm	A47–0–00/3600
Winkelprofil 60x120 roh auf Länge zugeschnitten	A47–0–02–02/…

Winkelprofil 100x100 Typ A30–3

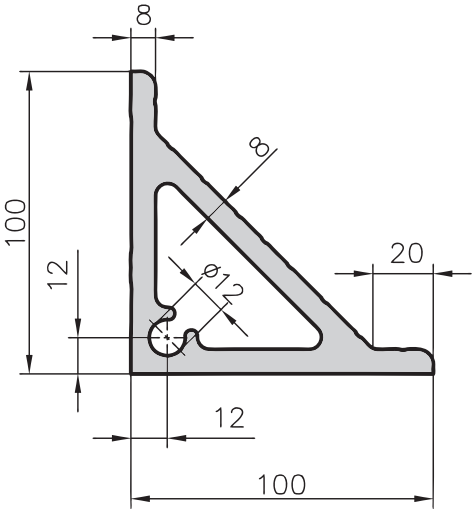

Winkelprofil 70x70 Typ C30–3

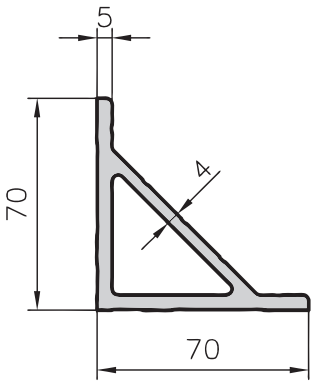

Winkelprofil 60x60 Typ A30–1

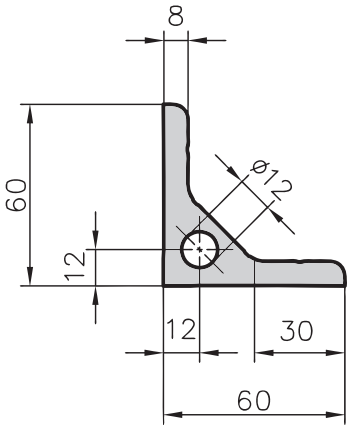

Anwendung
Diese sehr stabilen Winkelprofile werden als Ausgangsmaerial für die Montagewinkel verwendet. Zudem dienen sie als Verstärkungen hoch belasteter Konstruktionen.

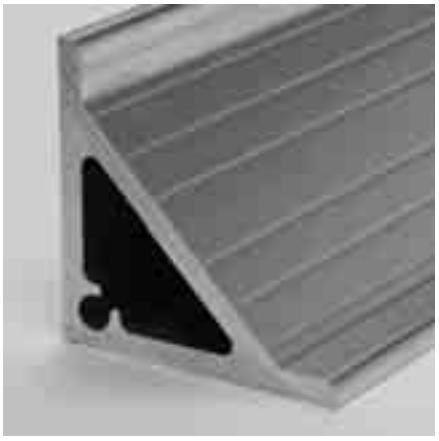

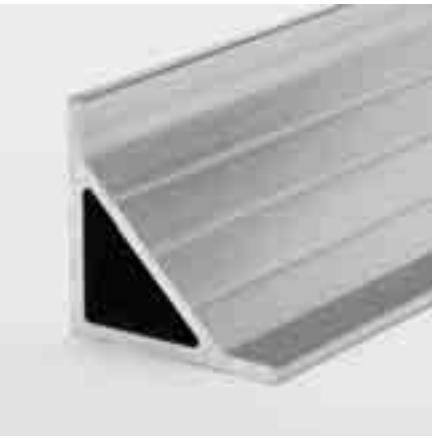

Technische Daten		
Profilfläche	=	23.63 cm²
Gewicht	=	6.38 kg/m

Bestellangaben	Bestellnummer
Winkelprofil 100x100 roh Standardlänge 3000 mm	A30–3–00/3000
Winkelprofil 100x100 roh auf Länge zugeschnitten	A30–3–02–02/…

Technische Daten		
Profilfläche	=	9.23 cm²
Gewicht	=	2.49 kg/m

Bestellangaben	Bestellnummer
Winkelprofil 70x70 roh Standardlänge 3000 mm	C30–3–00/3000
Winkelprofil 70x70 roh auf Länge zugeschnitten	C30–5–02–02/…

Technische Daten		
Profilfläche	=	10.15 cm²
Gewicht	=	2.75 kg/m

Bestellangaben	Bestellnummer
Winkelprofil 60x60 roh Standardlänge 3000 mm	A30–1–00/3000
Winkelprofil 60x60 roh auf Länge zugeschnitten	A30–1–02–02/…

Scharnierprofil Typ A60–6/C60–6

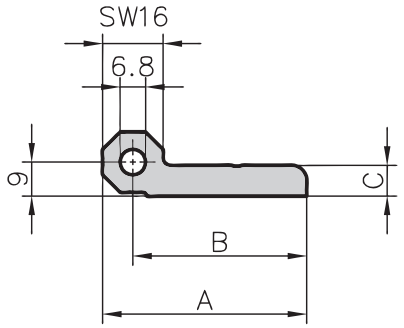

Massangaben

Typ	A	B	C
A60–6	54	46	8
C60–6	44	36	8

Anwendung
Ausgangsmaterial für die aushebbaren und die Schwerlastscharniere oder zur Herstellung von Spezialscharnieren.

Ausführung
Aluminium roh

Technische Daten

		A60–6	C60–6
Profilfläche	=	4.91 cm²	4.11 cm²
Gewicht	=	1.33 kg/m	1.11 kg/m

Bestellangaben	Bestellnummer
Scharnierprofil 17x54 Standardlänge 3000 mm	A60–6–00/3000
Scharnierprofil 17x54 auf Länge zugeschnitten	A60–6–02–02/…
Scharnierprofil 17x44 Standardlänge 3000 mm	C60–6–00/3000
Scharnierprofil 17x44 auf Länge zugeschnitten	C60–6–02–02/…

Scharnierprofil Typ A60–5

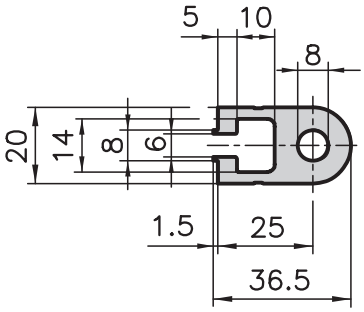

Anwendung
Ausgangsmaterial für Spezialscharniere oder als Lagerbock für einfache Schwenkmechanismen.

Ausführung
Aluminium eloxiert

Technische Daten

Profilfläche	=	4.40 cm²
Gewicht	=	1.19 kg/m

Bestellangaben	Bestellnummer
Scharnierprofil 20x36.5 Standardlänge 3000 mm	A60–5–00/3000
Scharnierprofil 20x36.5 auf Länge zugeschnitten	A60–5–02–02/…

Griffleistenprofil Typ B65–5

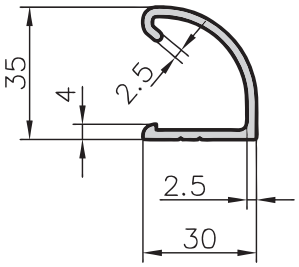

Anwendung
Ausgangsmaterial zur Herstellung von Griffleisten oder Handgriffen mit Speziallängen.

Ausführung
Aluminium eloxiert

Technische Daten

Profilfläche	=	2.18 cm²
Gewicht	=	0.59 kg/m

Bestellangaben	Bestellnummer
Griffleistenprofil 30x35 Standardlänge 5000 mm	B65–5–00/5000
Griffleistenprofil 30x35 auf Länge zugeschnitten	B65–5–02–02/…

Vierkantrohr 55x55
Typ A19-5

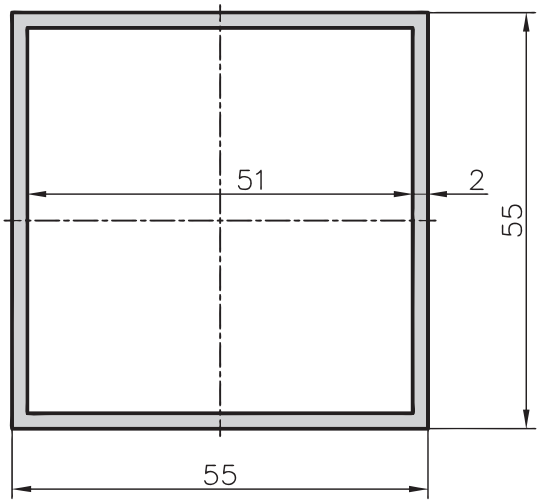

Anwendung

Mit dem Vierkantrohr können in Kombination mit den Profilen 50x50 einfache Teleskopfunktionen realisiert werden. Aber auch als Führung für Gegengewichte beim Bau von Hubtüren eignet sich dieses Profil sehr gut.
Zudem alle weiteren, klassischen Vierkantrohr-Anwendungen

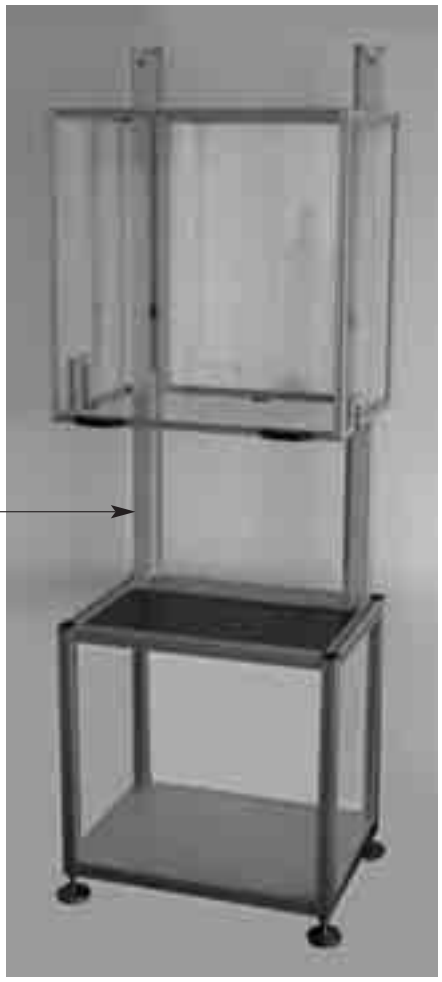

Technische Daten		
Ix,y	=	21.58 cm^4
Wx,y	=	7.85 cm^3
Profilfläche	=	4.64 cm^2
Gewicht	=	1.25 kg/m

Bestellangaben	Bestellnummer
Vierkantrohr 55x55 Standardlänge 6000mm	A19–5–01/6000
Winkelprofil 55x55 auf Länge zugeschnitten	A19–5–02–02/….

amtl. Geprüft
DAS ORIGINAL
1975

Die KANYA Verbindungstechnik: PVS®-ORIGINAL

Das Profil-Verbindungs-System **PVS®** eröffnet völlig neue Möglichkeiten für alle Konstruktionsprobleme. Ob für Maschinen, Transfer- und Handlings-Systeme, Schutzvorrichtungen, Maschinenverkleidungen, Arbeitstische, Laboreinrichtungen, Schränke, Raumtrennungen oder Messeaufbauten. Ob eckig, rund, gerade oder schräg, ob fest montiert oder schwenkbar: die optimale Lösung heisst KANYA.

Schnelle und stabile Verbindung:
Mit dem KANYA-PVS ist das Erstellen jeder beliebigen Konstruktion in kürzester Zeit möglich. Das Herz des Systems ist der von KANYA erfundene, international markengeschützte PVS-Verbinder. Jedes Profil lässt sich mit jedem anderen stabil zusammenfügen.

Einfache und flexible Montage:
Die einfache Montage und die umfassende Auswahl an Profilen und Zubehörteilen ist eine der Grundvoraussetzungen für den individuellen Spielraum. Bei Bedarf können problemlos Veränderungen oder Ergänzungen vorgenommen werden, um die gewünschte Kombination zu realisieren und ohne dass das vorhandene Material verloren geht.

Hoher Wirtschaftlichkeitsgrad:
Jedes Teil wird nach Wunsch geordert. Teure Nachbearbeitungen oder Oberflächenbehandlungen entfallen. Aufwändiges Konstruieren erübrigt sich, was wiederum viel Zeit einspart und die Kosten senkt. Zudem sind alle Teile immer wieder verwendbar, da sich alle Verbindungen problemlos lösen lassen. Darum ist dieses System – auf Zeit gesehen – das kostengünstigste das Sie bekommen können.

Beispiel der einfachen Montage einer Verbindung von 90°.
Nach diesem einfachen System funktionieren sämtliche Verbindungen des KANYA-PVS, egal in welcher Richtung und in welcher Dimension.

1. Querstück in die Bohrung des Anbauprofils einstecken.

2. Anker mit aufgesteckter Rückstossfeder in die Mittelbohrung des Querstückes fügen.

3. Ankerkopf in die Längsnut des Gegenprofils einschieben oder einstecken und abdrehen, die Innensechskantschraube anziehen – fertig.

PVS®-Verbinder

1. Universalverbindungen

Der runde Ankerkopf erlaubt das Positionieren der Profile in jeder Stellung, muss aber in den Halteschlitz eingeschoben werden. **Auch in rostfreier Ausführung oder mit Potentialausgleich lieferbar.**

2. Standardverbindungen

Der abgefräste Ankerkopf erlaubt das nachträgliche Anbauen der Profile. Um jede Profilstellung zu gewähren, sind zwei Ankertypen nötig. **Auch in rostfreier Ausführung oder mit Potentialausgleich lieferbar.**

3. Kombinationsverbindungen

Analog der Standardverbindung, jedoch mit der Möglichkeit, unterschiedliche Profilbaureihen untereinander zu verbinden.

4. Spezialverbindungen

Der Spezialanker in unterschiedlichen Längen macht Parallel- und Kreuzverbindungen möglich.

5. Gehrungsverbindungen

Der gebogene Ankerkopf – 15°, 30° sowie 45° in linker und rechter Ausführung – oder mit gelenkigem Ankerkopf für alle anderen Schrägverbindungen.

6. Doppelgehrungsverbindungen

Der schwenkbare Anker 0° – 90° ist universell einsetzbar.

7. Profilverlängerungen

Der starre Anker garantiert eine hochstabile Profilverlängerung.

8. Gewindeverbindungen

Der Gewindeanker ermöglicht den Anbau an systemfremde Konstruktionen.

9. Verbinder-Zubehör

Die Abdeckkappen schützen vor Verschmutzungen und haben zudem einen optischen Effekt.

1. Universalverbinder

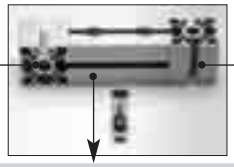

Bestellnummer

20	30	40	50
			A20-90 (-I/-P)*
		C20-90 (-I/-P)*	C20-90 (-I/-P)*
	B20-90	B210-90 (-I/-P)*	B210-90 (-I/-P)*
D20-90	D20-90	D210-90 (-I/-P)*	D210-90 (-I/-P)*
DD20-90	DD20-90	DD210-90	DD210-90
			A20-95
		C20-95	C20-95
	B20-95	B210-95	B210-95

*....-P = Universalverbinder mit Potentialausgleich
*....-I = Universalverbinder rostfrei

Profile mit Basis
50
40
30
20
20 Kernloch 6.0 mm
A02-8
C02-8 / CO3-8
B01-8

Bestellnummer

50	40	30	20
A20-90 (-I/-P)*			
C20-90 (-I/-P)*	C20-90 (-I/-P)*		
B210-90 (-I/-P)*	B210-90 (-I/-P)*	B20-90	
D210-90 (-I/-P)*	D210-90 (-I/-P)*	D20-90	D20-90
DD210-90	DD210-90	DD20-90	DD20-90
A20-95			
C20-95	C20-95		
B210-95	B210-95	B20-95	

*....-P = Universalverbinder mit Potentialausgleich
*....-I = Universalverbinder rostfrei

2. Standardverbinder

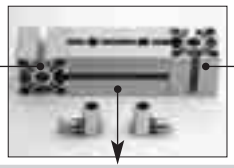

Bestellnummer

20	30	40	50
			A20-10(-I/-P)*
		C20-10(-I/-P)*	
	B20-10(-I/-P)*		
D20-10(-I/-P)*			
DD20-10			
			A20-50
		C20-50	
	B20-50		

*....-P = Standardverbinder mit Potentialausgleich
*....-I = Standardverbinder rostfrei

Profile mit Basis
50
40
30
20
20 Kernloch 6.0 mm
A02-8
C02-8 / CO3-8
B01-8

Bestellnummer

50	40	30	20
A20-20(-I/-P)*			
	C20-20(-I/-P)*		
		B20-20(-I/-P)*	
			D20-20(-I/-P)*
			DD20-20
A20-51			
	C20-51		
		B20-51	

*....-P = Standardverbinder mit Potentialausgleich
*....-I = Standardverbinder rostfrei

3. Kombinationsverbinder

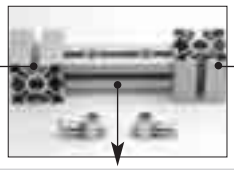

Bestellnummer

20	30	40	50
AB20-10	AB20-10	A20-10	
CB20-10	CB20-10		C20-10
B20-10		B210-10	B210-10
	D20-10	D210-10	D210-10
	DD20-10	DD210-10	DD210-10
			C20-50
		B210-50	B210-50

Profile mit Basis
50
40
30
20
20 Kernloch 6.0 mm
C02-8 / C03-8
B01-8

Bestellnummer

50	40	30	20
	A20-20	AB20-20	AB20-20
C20-20		CB20-20	CB20-20
B210-20	B210-20		B20-20
D210-20	D210-20	D20-20	
DD210-20	DD210-20	DD20-20	
C20-51			
B210-51	B210-51		

4. Spezialverbinder

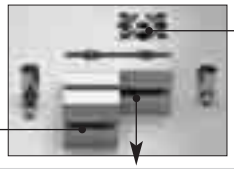

Bestellnummer

20	30	40	50
AB20-10	AB20-10	A20-10	A20-10
CB20-15	CB20-15	C20-15	C20-15
B20-15	B20-15	B210-15	B210-15
auf Anfrage	x	A20-50	A20-50
auf Anfrage	x	x	x
auf Anfrage	x	x	x

Profile mit Basis
50
40
30
A02-8
C02-8 / C03-8
B01-8

Bestellnummer

50	40	30	20
A20-20	A20-20	AB20-20	AB20-20
C20-25	C20-25	CB20-25	CB20-25
B210-25	B210-25	B20-25	B20-25
A20-51	A20-51	x	auf Anfrage
x	x	x	auf Anfrage
x	x	x	auf Anfrage

5a. Gehrungsverbinder mit Biegeanker

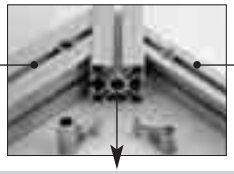

Bestellnummer

20*	20	30	40	50
DD221-α	D221-α	B221-α	C22-α	A22-α
DD221-α	D221-α	B221-α	C22-α	
DD22-α	D22-α	B22-α		
DD22-α	D22-α			

Bestellcode α 15° = -15, α 30° = -30, α 45° = -45 *Kernloch 6.0 mm

Profile mit Basis
50
40
30
20

Bestellnummer

50	40	30	20	20*
A23-α	C23-α	B231-α	D231-α	DD231-α
	C23-α	B231-α	D231-α	DD231-α
		B23-α	D23-α	DD23-α
			D23-α	DD23-α

Bestellcode α 15° = -15, α 30° = -30, α 45° = -45 *Kernloch 6.0 mm

5b. Gehrungsverbinder mit Gelenkanker

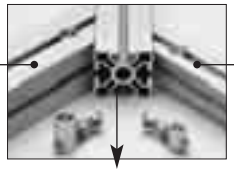

Bestellnummer

20	30	40	50
D221-00	B221-00	C22-00	A22-00
D221-00	B221-00	C22-00	
D22-00	B22-00		
D22-00			

Profile mit Basis
50
40
30
20

Bestellnummer

50	40	30	20
A22-00	C22-00	B221-00	D221-00
	C22-00	B221-00	D221-00
		B22-00	D22-00
			D22-00

5c. Gehrungsverbinder mit Biegeanker 90°

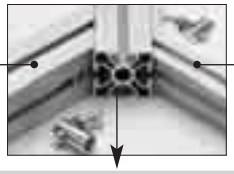

Bestellnummer

30	40	50
B221-α	C22-α	A22-α
B221-α	C22-α	
B22-α		

Bestellcode α 15° = -19, α 30° = -39, α 45° = -49

Profile mit Basis
50
40
30

Bestellnummer

50	40	30
A23-α	C23-α	B231-α
	C23-α	B231-α
		B23-α

Bestellcode α 15° = -19, α 30° = -39, α 45° = -49)

5d. Gehrungsverbinder mit Gelenkanker 90°

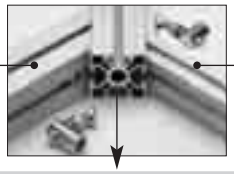

Bestellnummer

30	40	50
B221-90	C22-90	A22-90
B221-90	C22-90	
B22-90		

Profile mit Basis
50
40
30

Bestellnummer

50	40	30
A22-90	C22-90	B221-90
	C22-90	B221-90
		B22-90

6. Doppelgehrungsverbinder

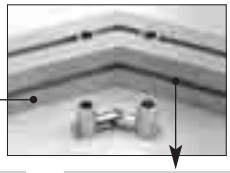

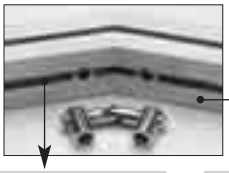

Bestellnummer

B01-8	C02-8	A02-8	20*	20	30	40	50	Profile mit Basis
							A24-10	**50**
						C24-10		**40**
					B24-10			**30**
				D24-10				**20**
			DD24-10					**20** Kernloch 6.0 mm
		A24-51						**A02-8**
	C24-51							**C02-8 / C03-8**
B24-51								**B01-8**

*mit Kernloch 6.0 mm

Bestellnummer

50	40	30	20	20*	A02-8	C02-8	B01-8
A24-19							
	C24-19						
		B24-19					
			D24-19				
				–			
					A24-59		
						C24-59	
							B24-59

*mit Kernloch 6.0 mm

7. Profilverlängerungen

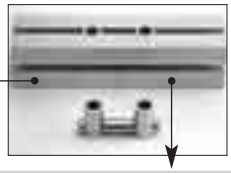

Bestellnummer

B01-8	C02-8	A02-8	20*	20	30	40	50	Profile mit Basis
							A24-00	**50**
						C24-00		**40**
					B24-00			**30**
				D24-00				**20**
			DD24-00					**20** Kernloch 6.0 mm
		A24-50						**A02-8**
	C24-50							**C02-8 / C03-8**
B24-50								**B01-8**

*mit Kernloch 6.0 mm

8. Gewindeverbinder

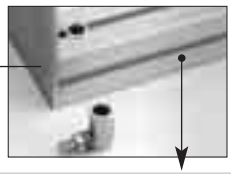

Bestellnummer

Gewinde	M6	M8	Profile mit Basis
	auf Anfrage	A20-60	**50**
	auf Anfrage	C20-60	**40**
	B20-66	B20-60	**30**
	D20-66	D20-60	**20**
	DD20-66	–	**20** Kernloch 6.0 mm
	auf Anfrage	A20-65	**A02-8**
	auf Anfrage	C20-65	**C02-8 / C03-8**
	auf Anfrage	B20-65	**B01-8**

Abdeckkappen für PVS-Verbinder

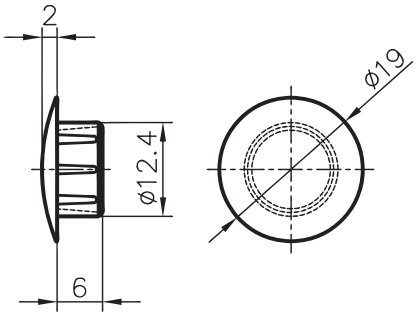

Basis 50/40

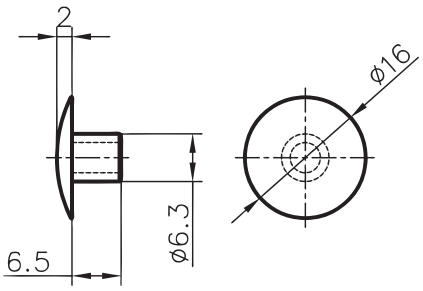

Basis 30

Anwendung
Die Abdeckkappen für die PVS-Verbinder haben zwei Funktionen: Eine optische und eine schützende. Kommt der Verbinder in einer geschlossen Profilseite zu liegen, kann der sichtbare Verbinderteil elegant abgedeckt werden.
Ist die Anwendung Verschmutzungen ausgesetzt, lohnt es sich die Querstücköffnung mit dieser Abdeckkappe zu verschliessen.

Ausführung
Material PE, grau

Bestellangaben	Bestellnummer
Verschlusstopfen	
Basis 40/50	A40–99
Basis 30	B40–99

Technische Daten der Alu-Profil-Verbindungen

Schubkräfte

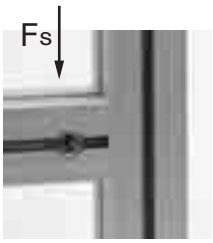

Das Diagramm zeigt die benötigte Schubkraft um eine Verbindung zu verschieben in Funktion zu Anzugsdrehmoment und Anzahl Verbinder der wichtigsten Profilknoten.
Bei einem Anzugsmoment von 30Nm liegt diese Schubkraft für einen Knoten mit einem Verbinder bei ca. 400N.
Empfohlene Anzugsmomente:

Profile Basis 50/40:	30–35Nm
Profile Basis 30/20	20–25Nm

Hinweis:
Die Anzugsmomente sollten den Wert von 35Nm nicht übersteigen: ⇨ Bruchgefahr des Ankerkopfs

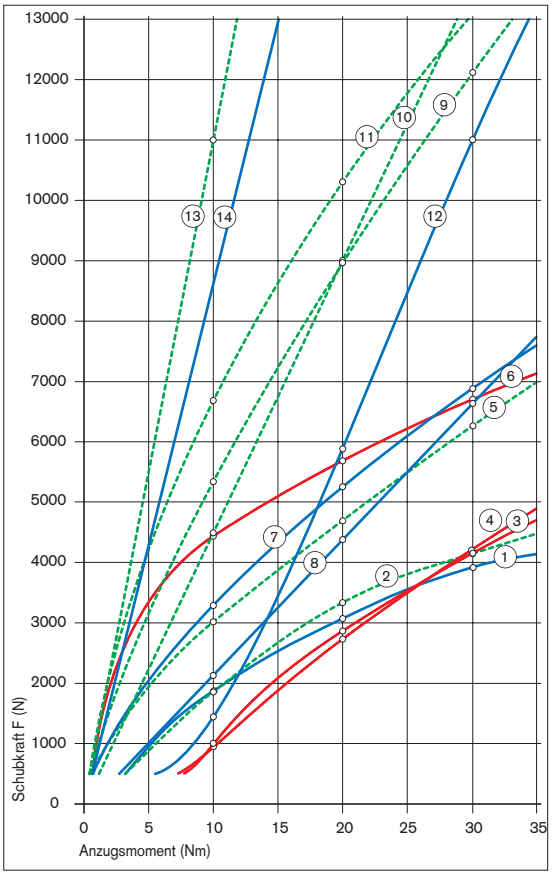

Zugkräfte

Bei den in der Tabelle angegebenen Zugkräfte handelt es sich um Richtwerte. Voraussetzung: Vorspannung der Verbinder mit max. Abzugsmoment!

Nr.	Profil	Verbinder		Nr.	Profil	Verbinder	
1	50x50	1	———	8	50x150	3	———
2	40x40	1	- - - -	9	40x120	3	- - - -
3	30x30	1	———	10	80x80	4	- - - -
4	30x50	1	———	11	40x160	4	- - - -
5	40x80	2	- - - -	12	100x100	4	———
6	30x100	2	———	13	80x160	8	- - - -
7	50x100	2	———	14	100x200	8	———

Zugkraft Profile	Fz Universalverbinder	Fz Standardverbinder
Basis 50	14‘000N	10‘000N
Basis 40	14‘000N	10‘000N
Basis 30	4‘000N	3‘500N
Basis 20	2‘000N	1‘800N

PATENTIERT

KANYA Verbindungstechnik: PVS®-EASY

Diese innovative Verbindungs-Technologie ist in der EU und in weiteren wichtigen Industriestaaten patentiert. Sie zeichnet sich durch drei wesentliche Eigenschaften aus:
– Einfach
– Hochfest
– Kostengünstig

Der selbstschneidende Gewindeinsatz mit fixierter Verbindungsschraube DIN 912 wird in den zentralen Profilhohlraum eingeschraubt. Durch die ausgebrochene Schlüsselöffnung ist der Zugang zur Verbindungsschraube gewährleitet. Über diese und dem im Gegenprofil eingesetzten Nutenstein werden die Profile äusserst kraftschlüssig zusammen verbunden.

Bei den Profilen ohne Aufreissnut wird die Schlüsselöffnung spanabhebend realisiert (z.B. mit einer Oberfräse).

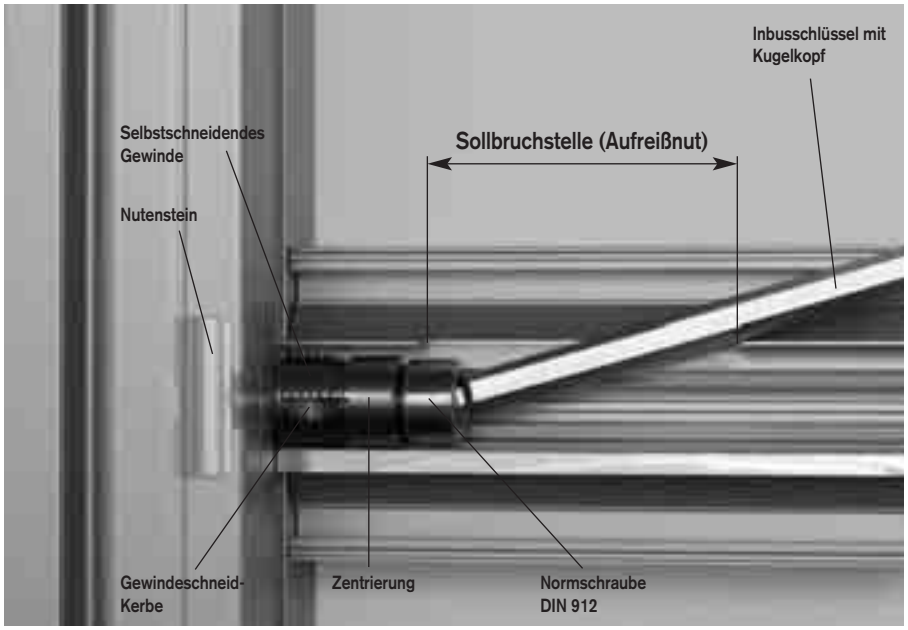

Ausführung

PVS®-EASY :	Spezialstahl Oberflächen behandelt
Schraube:	Stahl 8.8, verzinkt
Nutenstein:	Stahl 8.8, verzinkt

Lieferumfang
PVS®-EASY, Schraube, Nutenstein

Bestellangaben	Bestellnummer
Universalverbinder PVS®-EASY	
Profile Basis 50	AE20–00
Profile Basis 40	CE20–00
Profile Basis 30	BE20–00

Schlüsselöffnung ausklinken (Sollbruchstelle/Aufreißnut)

PVS®-EASY einschrauben (selbstschneidend)

Profile zusammenbauen

Die KANYA Verbindungstechnik: PVS®-LIGHT

Ob Sie ganz ohne Bearbeitung oder mit einer kleinen Stufenbohrung Verbindungen schaffen – der Leichte von KANYA hilft Ihnen Zeit und Kosten zu sparen.
Getreu dem Baukastenprinzip sind fast alle Profilkombinationen möglich. Die Spreizhülse kann in alle Profile mit Kernbohrung Ø13.7mm und Ø12.1mm eingesetzt werden.
Überzeugen Sie sich selbst wie einfach, aber trotzdem sicher, der LEICHTE von KANYA ist.

PVS®-LIGHT (mit Flanschplatte)

Montageinstruktionen:

1. Einsetzen der Spreizhülse in die Profil-Längsöffnung (0.5 – 1 mm zurückstehend)
2. Spreizschraube anziehen (Anzugsmoment beachten)
3. Befestigen der Flanschplatte mittels der Rundkopfschraube
4. Festschrauben des Profil A über die Flanschplatte am Profil B – **fertig.**

PVS®-SUPERLIGHT (ohne Flanschplatte)

Montageinstruktionen:

1. Einsetzen der Spreizhülse in die Profil-Längsöffnung. Verdrehsicherungs-Lappen 1.5 (Ø 12.1) oder 3 mm (Ø 13.7) vorstehen lassen und mittels eines Profils in die gewünschte Lage drehen.
2. Spreizschraube anziehen (Anzugsmoment beachten).
3. In Profil B eine Stufenbohrung Ø 8/14 anbringen
4. Zylinderkopfschraube anziehen – **fertig.**

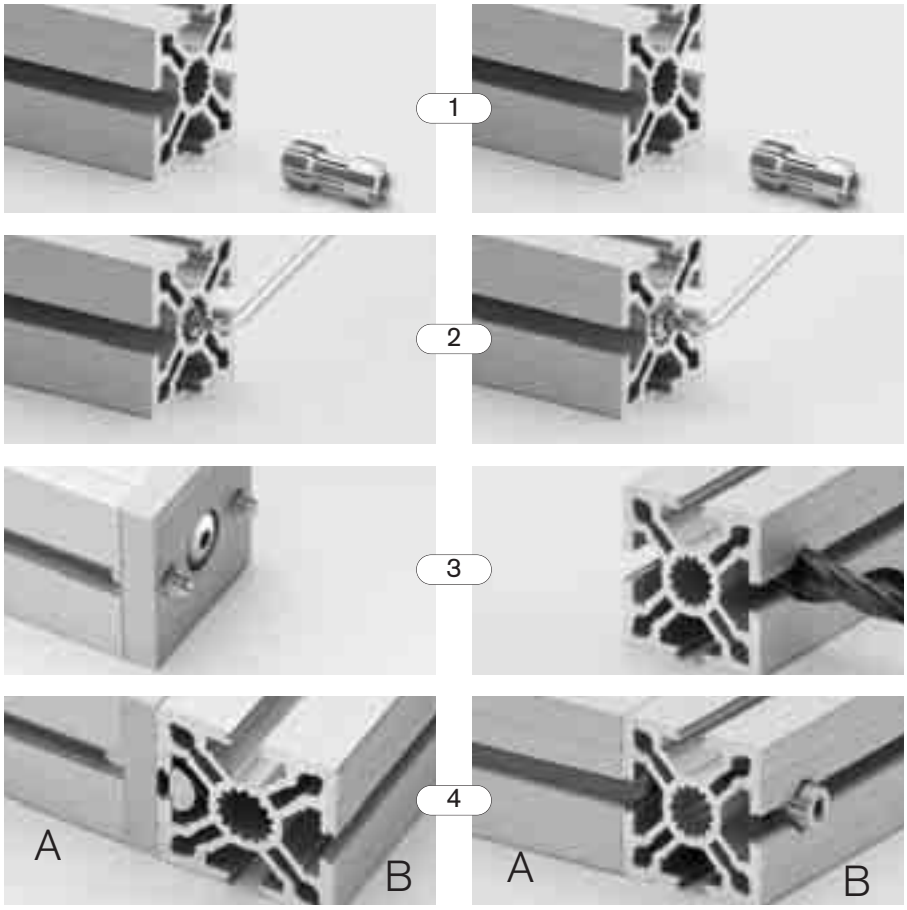

Spreizhülsen

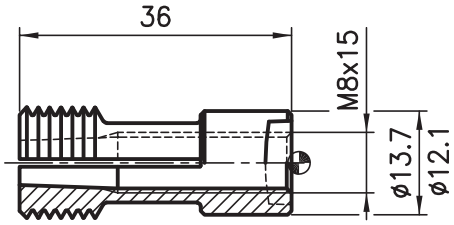

Anwendung
Die Spreizhülse dient zur Aufnahme der Befestigungsschraube. Sie wird bei beiden Light-Varianten je nach Anzahl der Kernbohrungen ein- oder zweimal benötigt.

Anzugsmomente
Spreizschraube:
min. 10 Nm, max. 12 Nm
Befestigungsschraube:
min. 7 Nm, max. 9 Nm

Ausführung
Stahl verzinkt

Lieferumfang
Spreizhülse, Spreizschraube

Bestellangaben	Bestellnummer
Profile Basis 40 und 50 (Kernbohrung Ø13.7)	A20-00
Profile Basis 20 und 30 (Kernbohrung Ø12.1)	B20-00

Flanschplatten

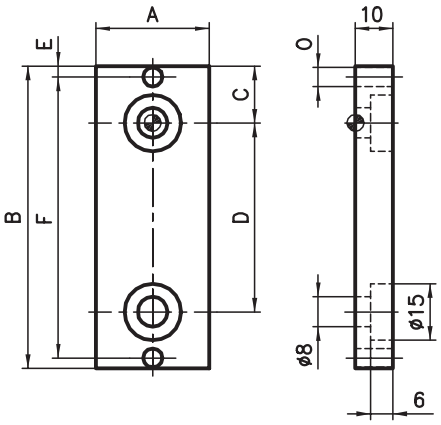

Anwendung
Die Flanschplatte stellt die Verbindung von Profil zu Profil sicher. Sie wird auf der einen Seite mittels der Rundkopfschraube und auf der anderen mit Nutensteinen und Zylinderschrauben an den Profilen befestigt.

Achtung: Die Einbaulänge des Profils reduziert sich pro Flanschplatte um 10mm (siehe nebenstehende Skizze).

Befestigungssatz
Nutensteine, Zylinderschrauben, Rundkopfschraube(n)

Ausführung
Al, naturfarben eloxiert

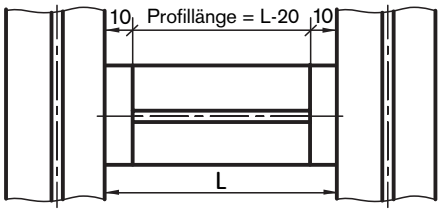

Bestellangaben	A	B	C	D	E	F	O	Bestellnummer
Flanschplatte für Profile								
50x50	50	50	25	–	7	36	6	A81-10
50x100	50	100	25	50	7	86	6	A81-20
40x40	40	40	20	–	5.5	29	5	C81-10
40x80	40	80	20	40	5.5	69	5	C81-20
30x30	30	30	15	–	2.8	24.4	5	B81-10
30x50	30	50	25	–	2.8	44.4	5	B81-11
30x100	30	100	25	50	2.8	94.4	5	B81-20
Befestigungssatz für Kombinationen								
Basis 50 an Basis 50	(1 Rundkopfschraube)							A81-10-S
Basis 50 an Basis 50	(2 Rundkopfschrauben)							A81-20-S
Basis 40 an Basis 40	(1 Rundkopfschraube)							C81-10-S
Basis 40 an Basis 40	(2 Rundkopfschrauben)							C81-20-S
Basis 40 an Basis 50	(1 Rundkopfschraube)							C81-11-S
Basis 40 an Basis 50	(2 Rundkopfschrauben)							C81-21-S
Basis 30 an Basis 30	(1 Rundkopfschraube)							B81-10-S
Basis 30 an Basis 30	(2 Rundkopfschrauben)							B81-20-S
Basis 30 an Basis 40	(1 Rundkopfschraube)							B81-11-S
Basis 30 an Basis 40	(2 Rundkopfschrauben)							B81-21-S
Basis 30 an Basis 50	(1 Rundkopfschraube)							B81-12-S
Basis 30 an Basis 50	(2 Rundkopfschrauben)							B81-22-S

hole
in
one

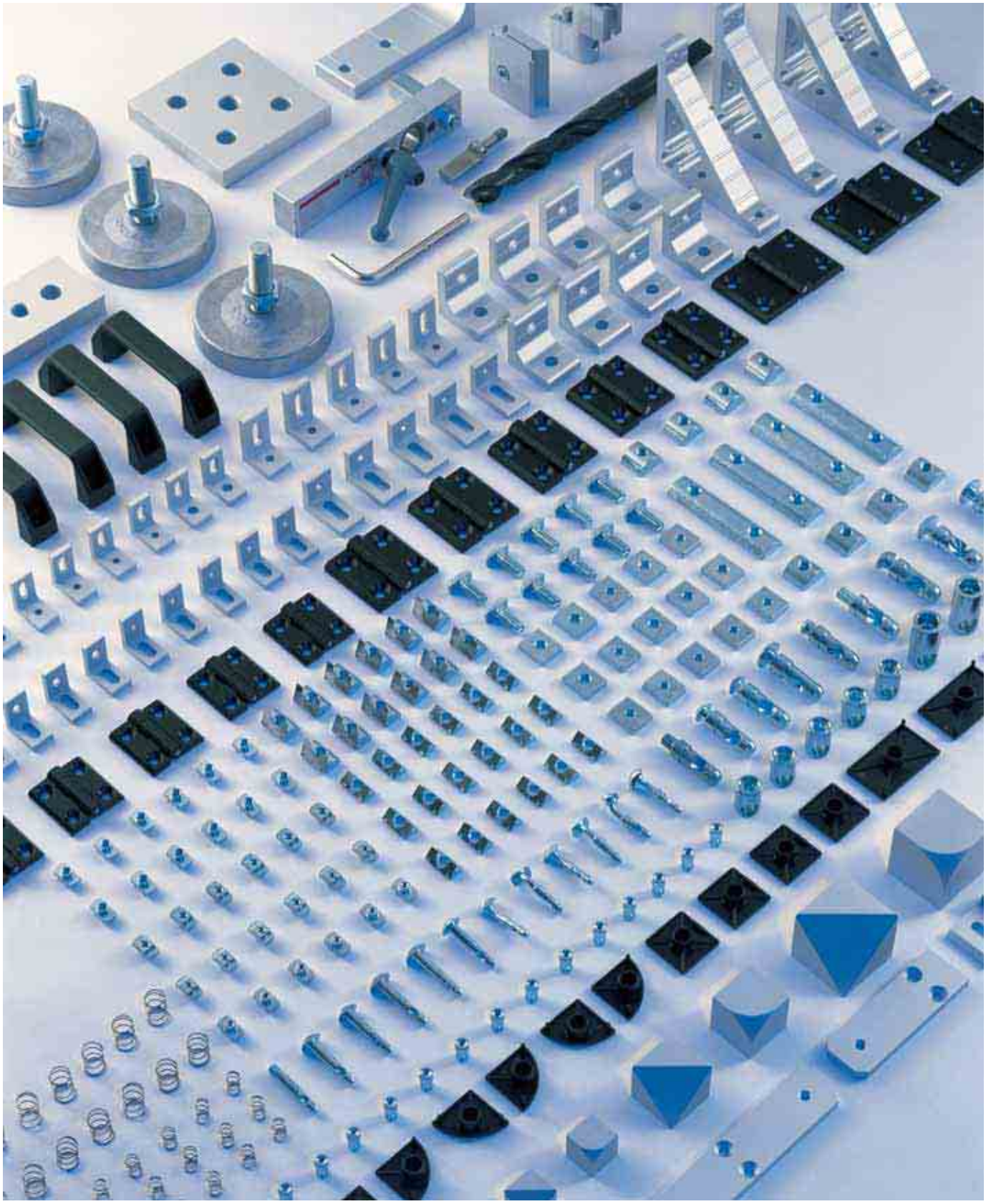

Profile ergänzen SCHNELL gemacht!

Das umfangreiche Sortiment an abgestimmten Zubehörteilen macht den Profilbaukasten von KANYA noch wirtschaftlicher. Systemprofile können nur dann optimal ausgenützt werden, wenn auch die Kleinteile dazu passen. Alles aus einer Hand spart Zeit und Ärger – hilft mit die Kosten zu senken.
Selbst kundenspezifisches Zubehör wird beschafft oder speziell hergestellt; ein weiterer Vorteil der langjährigen Erfahrung im Systembau.

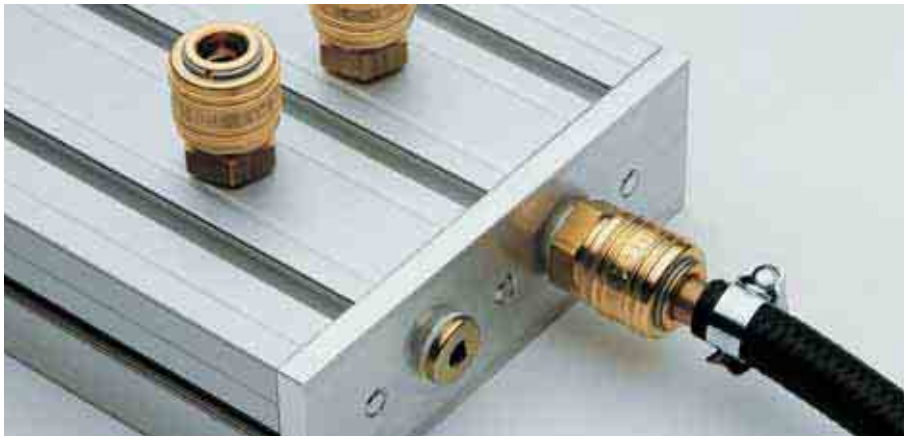

von A wie Abgestimmt bis Z wie Zubehör

Montagewinkel

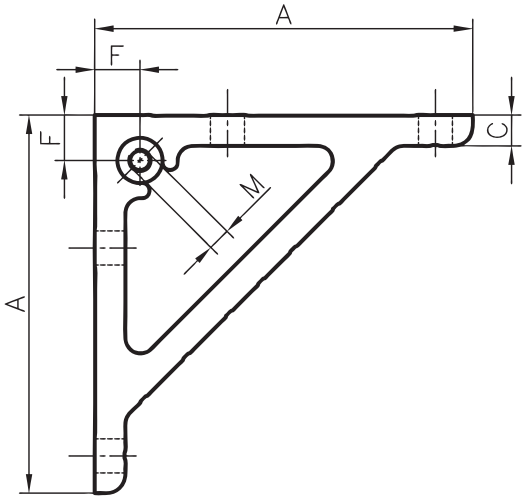

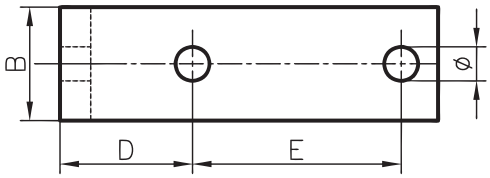

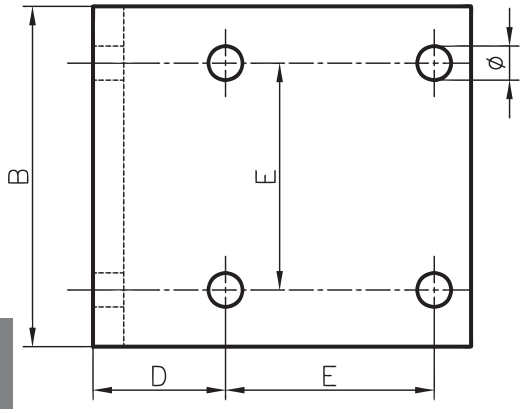

Anwendung
Der Montagewinkel ist ein reines Verbindungselement, das auch in Kombination mit dem PVS-Verbinder eingesetzt wird und in erster Linie als Verstärkung dient. Mit dem integrierten Gewindeeinsatz kann es zusätzlich als Befestigungsmöglichkeit für Flächenelemente verwendet werden.

Ausführung
Aluminium, mattiert,
naturfarben eloxiert

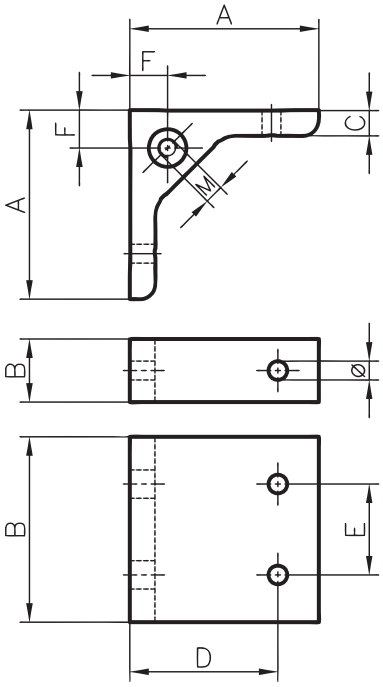

Bestellangaben								Bestellnummer
A	B	C	D	E	F	Ø	M*	
100	30	8	35	55	12	9	–	A30–30
100	30	8	25	50	–	9	–	A30–31
100	75	8	25	50	–	9	–	A30–32
100	30	8	35	55	12	9	M6	A30–40
100	20	8	35	55	12	6.5	–	B30–30
100	20	8	35	55	12	6.5	M6	B30–40
70	25	5	20	40	–	6.5	–	C30–30
70	65	5	20	40	–	6.5	–	C30–32

*Gewindeeinsatz

Bestellangaben								Bestellnummer
A	B	C	D	E	F	Ø	M*	
60	20	8	45	–	12	6.5	–	B30–10
60	20	8	45	–	12	6.5	M6	B30–20
60	30	8	45	–	12	9	–	A30–10
60	30	8	45	–	12	9	M6	A30–20
38	30	8	25	–	–	9	–	A30–00
38	80	8	25	50	–	9	–	A30–02
31	20	6	20	–	–	6.5	–	C30–00
31	60	6	20	40	–	6.5	–	C30–02

*Gewindeeinsatz

Montagewinkel mit Verdrehsicherung

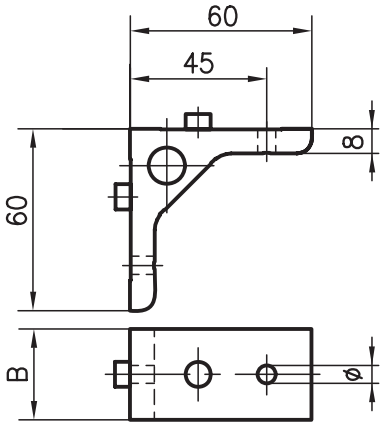

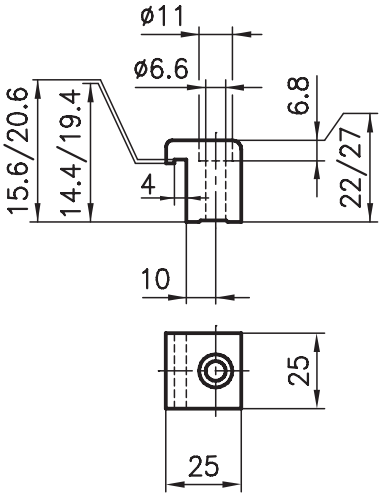

Anwendung
Der Montagewinkel mit Verdrehsicherung wird immer dann eingesetzt, wenn die Profile auf Verdrehung beansprucht werden und dabei nicht abkipppen dürfen. Eine sichere Profilverbindung.

Ausführung
Aluminium, mattiert,
naturfarben eloxiert

Bestellangaben		Bestellnummer
B	Ø	
30	9	A30–11
20	6.5	B30–11

Anwendung
Zum Aufdoppeln von Profilen der Basis 50 + 40. Es entsteht eine ausgesprochen stabile Kreuz- oder Parallelverbindung. Für die Parallelverbindung sind zwei Befestigungsleisten nötig.

Bestellangaben	Bestellnummer
Leistenprofil roh	
Profile Basis 50	
Standardlänge 3000 mm	A34–0–00/3000
auf Länge zugeschnitten	A34–0–02–02/…
Profile Basis 40	
Standardlänge 3000 mm	C34–0–00/3000
auf Länge zugeschnitten	C34–0–02–02/…

Befestigungsleisten

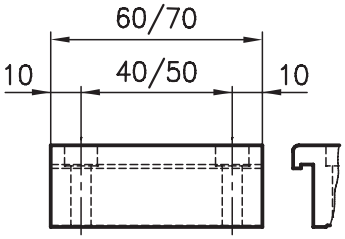

Ausführung

Leiste:	Aluminium, mattiert, naturfarben eloxiert
Schraube:	Stahl verzinkt

Lieferumfang
1/2 Befestigungsleiste(n)
Schrauben/Gewindeplatten

Bestellangaben	Bestellnummer	
	Profile Basis	
Einfachbefestigungsleiste	**50**	**40**
Kreuzverbindung	A34–01	C34–01
Parallelverbindung	A34–11	C34–11
Doppelbefestigungsleiste		
Kreuzverbindung	A34–02	C34–02
Parallelverbindung	A34–22	C34–22

Uniblöcke

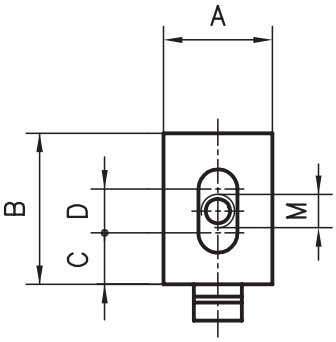

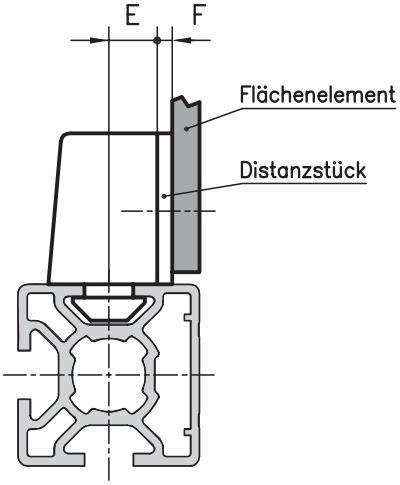

Anwendung
Der Uniblock dient zur Befestigung von verschiedensten Flächenelementen. Ohne Befestigungssatz kann der Uniblock dank dem angebrachten Hammer am Profil montiert werden. Das Flächenelement wird anschliessend am Uniblock verschraubt. Die eingelegte Vierkantmutter erlaubt einen grossen Toleranzbereich. Um den gewünschten Abstand zur Profilkante zu erreichen, können verschiedene Distanzstücke verwendet werden.

Ausführung
PA – GF, schwarz
Vierkantmutter, Stahl, verzinkt

Bestellangaben						Bestellnummer
A	B	C	D	E	M	
Uniblock Profile Basis 50						
18	25	7.5	9.5	16	M4	A30–94
					M5	A30–95
					M6	A30–96
Uniblock Profile Basis 40						
18	25	7.5	9.5	11	M4	C30–94
					M5	C30–95
					M6	C30–96
Uniblock Profile Basis 30						
18	25	11	4.5	6	M4	B30–94
					M5	B30–95
					M6	B30–96
Uniblock Profile Basis 20						
12	16	5.5	4.5	5	M4	D30–94

Bestellangaben		Bestellnummer
Distanzstücke Profile Basis 50 / 40 / 30		
F =	2 mm	A302–97
	3 mm	A303–97
	5 mm	A305–97
Distanzstücke Profile Basis 20		
F =	1 mm	D301–97
	2 mm	D302–97
	3 mm	D303–97
	4 mm	D304–97

Klemmblöcke

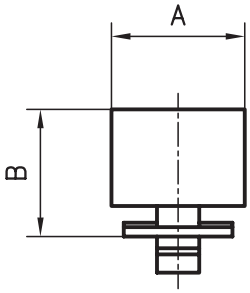

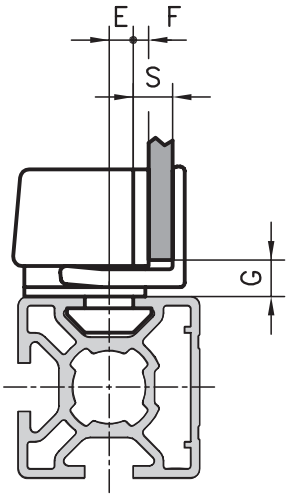

Anwendung
Mit dem Klemmblock können Flächenelemente ohne zusätzliches Befestigungsmaterial an Profilen montiert werden. Das Flächenelement wird mit einem verzahnten Rasterschieber gegen den Block gespannt – einfach und ohne Werkzeug.
Auch beim Klemmblock können verschiedene Abstände zur Profilkante mittels Distanzstücke erreicht werden.

Ausführung
PA – GF, schwarz

Bestellangaben					Bestellnummer
A	B	E	G	S max.	
Klemmblock Profile Basis 50					
22	21	13.5	5	10 mm	A30–90
Klemmblock Profile Basis 40					
22	21	8.5	5	10 mm	C30–90
Klemmblock Profile Basis 30					
22	21	3.5	5	8 mm	B30–90
Distanzstücke Profile Basis 50 / 40 / 30					
F =	2 mm				A302–98
	3 mm				A303–98
	5 mm				A305–98

Befestigungswinkel

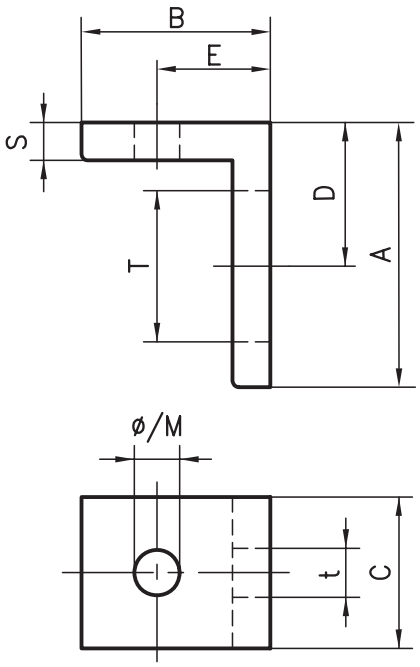

Anwendung
Der Befestigungswinkel dient zur Montage zusätzlicher Apparaturen, Verkleidungen, Tischplatten, Ventile, elektrischer Schalter und vielem mehr.
Sein Vorteil liegt darin, dass der einseitig angebrachte Schlitz Massanpassung ermöglicht.

Ausführung
Aluminium mattiert, naturfarben eloxiert

Bestellangaben									Bestellnummer	
A	B	C	D	E	S	Txt	Ø	Gewinde	Durchgangs-loch Ø	Gewinde M
45	45	20	25	25	5	20x6.5	6.2	M6	A30–76	A30–86
35	25	20	19	15	5	20x6.5	4.2	M4	A30–54	A30–64
35	25	20	19	15	5	20x6.5	5.2	M5	A30–55	A30–65
35	25	20	19	15	5	20x6.5	6.2	M6	A30–56	A30–66
25	25	15	14	15	4	13.5x6	3.2	M3	B30–53	B30–63
25	25	15	14	15	4	13.5x6	4.2	M4	B30–54	B30–64
25	25	15	14	15	4	13.5x6	5.2	M5	B30–55	B30–65
25	25	15	14	15	4	13.5x6	6.2	M6	B30–56	B30–66

Weitere Abmessungen auf Anfrage

T-Schrauben

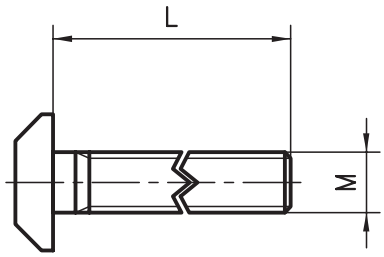

Anwendung
T-Schrauben dienen zur Befestigung der unterschiedlichsten Bauteile und lassen sich ohne weiteres auch nachträglich einsetzen. Die angebrachte Verdrehsicherung ist eine nützliche Montagehilfe.

Ausführung
Stahl 8.8 verzinkt

Lieferumfang
Schraube, 6kt-Mutter, U-Scheibe

Bestellangaben	Bestellnummer	
	Profile Basis	
MxL	50 / 40	30
M8x20	A35–20	
M8x25	A35–25	
M8x30	A35–30	
M8x40	A35–40	
M8x60	A35–60	
M6x15		B35–15
M6x18	C35–18	
M6x20		B35–20
M6x25	C35–25	
M6x30	C35–30	B35–30
M6x40		B35–40

Gewindeplatten

Profile Basis 50 und 40

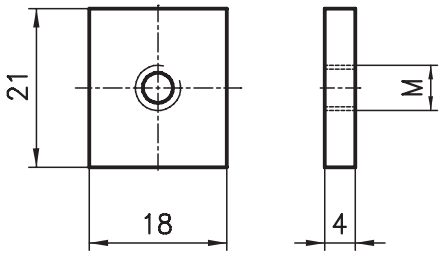

Profile Basis 30 und 20

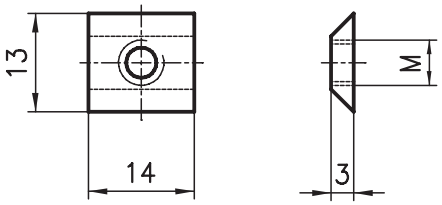

Anwendung
Zur Befestigung von leichten bis mittelschweren Komponenten. Gewindeplatten müssen stirnseitig in die Profilnuten eingeschoben werden.

Ausführung
Gewindeplatten: Stahl verzinkt
Haltefeder: Federstahl

Bestellangaben	Bestellnummer	
Gewindeplatten	**Profile Basis**	
Gewinde M	**50 / 40**	**30 / 20**
M3	–	B32–30
M4	A32–40	B32–40
M5	A32–50	B32–50
M6	A32–60	B32–60
M8	A32–80	–

Doppel-Gewindeplatten

Profile Basis 50 und 40

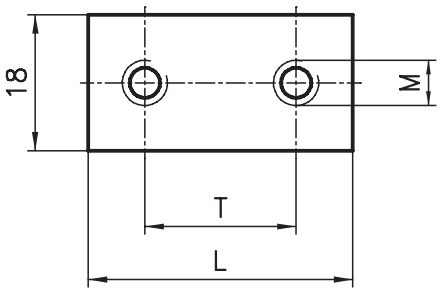

Profile Basis 30 und 20

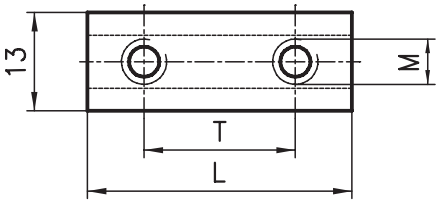

Massangaben			
Profile Basis	**L**	**T**	**M**
50 / 40	45	30	M6
	30	18	M5
30 / 20	45	30	M6
	30	18	M5

Anwendung
Die Doppelgewindeplatten M6 werden zur Befestigung der Scharniere (Seite 136/137), M5 analog für die Anschlaglasche (Seite 143) verwendet.

Bestellangaben	Bestellnummer	
Doppelgewindeplatten	**Profile Basis**	
Gewinde M	**50 / 40**	**30 / 20**
M5	A32–58	B32–58
M6	A32–68	B32–68

Halbrundgewinde-platten

Profile Basis 50

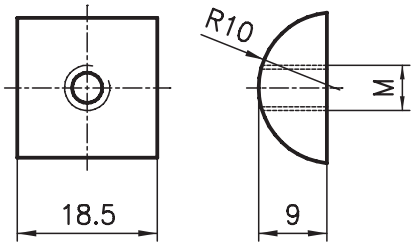

Anwendung
Die Halbrundgewindeplatte kann nur bei den Profilen der Basis 50 eingesetzt werden. Sie ermöglicht als einziges Befestigungselement die Verwendung von M10 Schrauben!

Ausführung
Stahl verzinkt

Bestellangaben	Bestellnummer
Halbrundgewindeplatten	**Profile Basis 50**
Gewinde M	
M6	A32–61
M8	A32–81
M10	A32–91

Nutensteine Klemmsteine

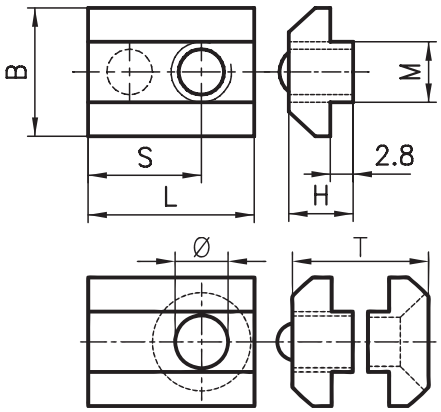

Massangaben

Profile Basis	B	H	L	S	T	Ø
50	18	12.2	25	15	–	–
40	17	8	22	15	–	–
50/50	18	12.2	25	15	23	6.5
50/40	18	12.2	25	15	23	6.5
40/40	17	8	25	15	19	6.5

Anwendung

Zur Befestigung von schweren Komponenten mit hohen Anzugsdrehmomenten wird der Nutenstein empfohlen. Nutensteine werden stirnseitig in die Profilnuten eingeschoben.

Ausführung

Stahl verzinkt

Bestellangaben	Bestellnummer		
Nutensteine	**Profile Basis**		
Gewinde M	**50**	**40**	
M6	A32–63	C32–63	
M8	A32–83	C32–83	
Klemmsteine	**50/50**	**50/40**	**40/40**
M6	A32–69	A32–69	C32–69

Nutensteine leicht

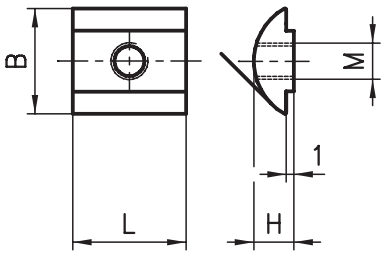

Massangaben

Profile Basis	B	H	L
50	14	7.8	20
40	13.6	5.9	20
30	11	4.1	20

Anwendung

Die Nutensteine leicht haben den Vorteil, dass sie auch längsseitig in die Profilnuten einlegbar sind, jedoch den Nachteil, dass Auszugsdrehmomente >12 N Einkerbungen im Al-Profil zur Folge haben können.
Für die Herstellung von spez. Nutensteinen sind Profilstäbe (Stahl roh) erhältlich.

Bestellangaben	Bestellnummer		
Nutensteine leicht	**Profile Basis**		
Gewinde M	**50**	**40**	**30**
M4	A32–45	C32–45	B32–45
M5	A32–55	C32–55	B32–55
M6	A32–65	C32–65	B32–65
M8	A32–85	C32–85	B32–85
Profilstab (roh)			
2 m	A32–52	C32–52	B32–52

Doppel-Nutensteine

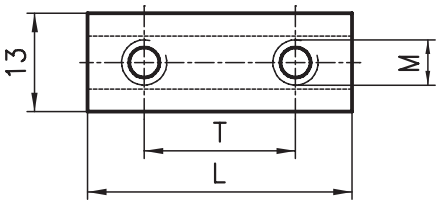

Massangaben

Doppelnutensteine

Profile Basis	B	H	L	T	M
50	18	12.2	80	50	M8
40	17	8	60	40	M8

Doppelnutensteine leicht

Profile Basis	B	H	L	T	M
50	14	7.8	40	30	M6
40	13.6	5.9	40	30	M6
30	11	4.1	40	30	M6
30	11	4.1	30	18	M4

Anwendung

Doppelnutensteine werden für hoch belastete Profilverbindungen (Gewindeverbindung) verwendet. Doppelnutensteine leicht ermöglichen den nachträglichen Anbau der Scharniere (Seite 119), bzw. Schnellverschlüsse (Seite 123)

Bestellangaben	Bestellnummer		
Doppelnutensteine	**Profile Basis**		
Gewinde M	**50**	**40**	**30**
M8	A32–84	C32–84	–
Doppelnutensteine leicht			
M6	A32–67	C32–67	B32–67
M4	–	–	B32–47

Federmuttern

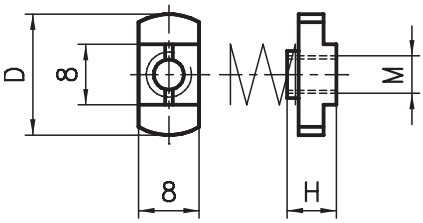

Massangaben

Profile Basis	D	H
50/40	16	6
30	12	4

Anwendung
Die Feder- und Rhombusmuttern sind für den gleichen Zweck wie die Gewindeplatten und Nutensteine verwendbar. Sie können nachträglich in die Profilnut eingesetzt werden. Durch die geringe Breite von 8 mm sind kurze Befestigungsdistanzen möglich. Die Festigkeit ist jedoch deutlich geringer als bei den Gewindeplatten und Nutensteinen.

Ausführung
Stahl verzinkt; Haltefeder: Federstahl

Bestellangaben	Bestellnummer	
	Profile Basis	
Gewinde M	**50/40**	**30**
M3	A31–30	B31–30
M4	A31–40	B31–40
M5	A31–50	B31–50
M6	A31–60	B31–60

Rhombusmuttern

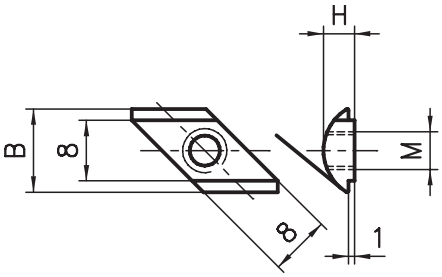

Massangaben

Profile Basis	B	H
50/40	13.6	5.9
30/20	11	4.1

Ausführung
Stahl verzinkt

Bestellangaben	Bestellnummer	
	Profile Basis	
Gewinde M	**50/40**	**30/20**
M3	–	BD31–30
M4	AC31–40	BD31–40
M5	AC31–50	BD31–50
M6	AC31–60	BD31–60

Verdrehsicherungen

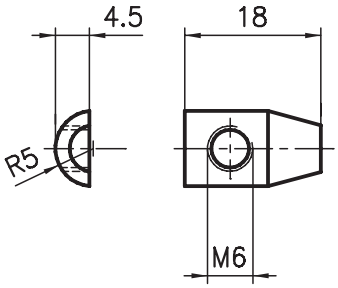

Anwendung
Für alle Profile die mit einem PVS-Verbinder zusammengebaut sind und gegen Verdrehung gesichert werden müssen. Die Verdrehsicherung ist auch nachträglich einbaubar (Ausnahme: 20 x 20 Profile).

Ausführung
Stahl verzinkt

Lieferumfang
Verdrehsicherung, Anstellschraube

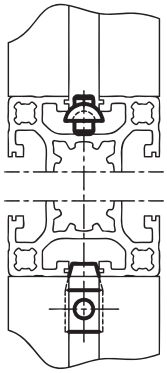

Bestellangaben	Bestellnummer	
	50/40	**30/20**
Verdrehsicherung	AC29–00	BD29–00

Gewindeeinsätze

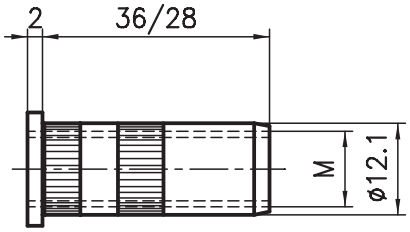

Anwendung

Der mit einer Aussenrandrierung hergestellte Gewindeeinsatz wird quer zur Profillaufrichtung in eine Ø 12mm-Bohrung eingepresst, was das Anbringen von Stellfüssen und Lenkrollen an horizontalen Profilen ermöglicht. Bei den Profilen der Basis 30 passt dieser Gewindeeinsatz auch in die Längsöffnung(-en)

Ausführung

Stahl verzinkt

Bestellangaben	Bestellnummer	
	Profile Basis	
Gewinde M	50 / 40 (L=36)	30 (L=28)
M10	C33–20	B33–20
M8	C33–22	B33–22

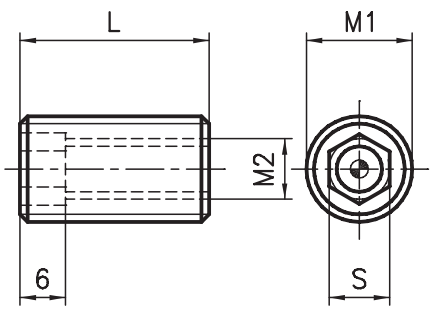

Anwendung

Der einschraubbare Gewindeeinsatz dient in erster Linie zur Aufnahme von Stellfüssen und Lenkrollen oder zur Befestigung von Abschluss- sowie Fussplatten.

Ausführung

Stahl verzinkt

Bestellangaben				Bestellnummer	
Gewinde				Profile Basis	
M1	M2	S	L	50 / 40	30
M16	M10	10	25	A33–20	
M16	M8	8	25	A33–28	
M16	M6	6	25	A33–26	
M14	M10	10	25		B33–21
M14	M8	8	25		B33–28
M14	M6	6	25		B33–26
selbstschneidend					
–	M5	6	18	–	B33–05
–	M6	6	18	A33–06	B33–06
–	M8	8	18	A33–08	B33–08

Siehe auch PVS-Light → Spreizhülse Seite 102

Anwendung

Stirnseitig in die Profile B02-6/C03-4/D01-1 eingepresst, können Stellfüsse oder Lenkrollen montiert werden.

Ausführung

Aluminium roh

Bestellangaben			Bestellnummer		
Gewinde			Profil-Typ		
M	D	L	B02–6	C03–4	D01–1
M10	ø 24.6	30	B33–60	–	–
M14	ø 24.6	30	B33–64	–	–
M16	ø 30	30	–	C33–16	–
M10	ø 30.5	18	–	–	D33–10

Stellfüsse

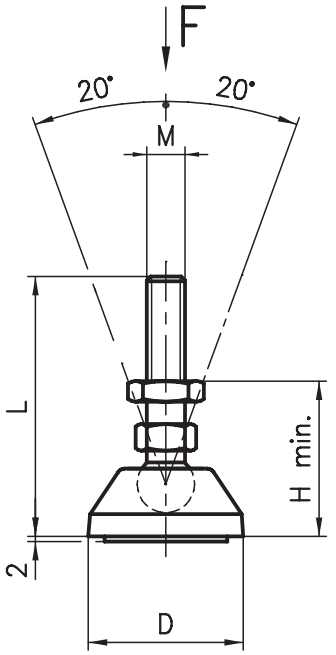

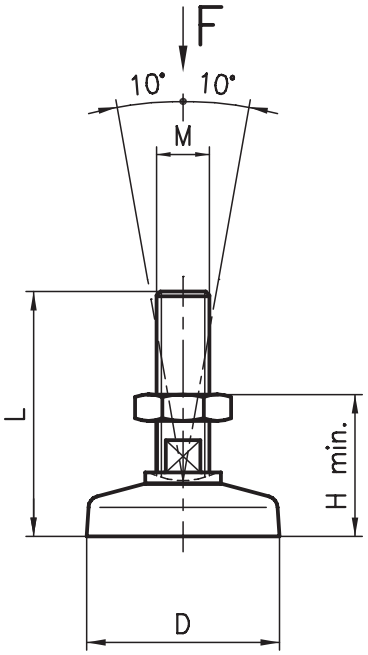

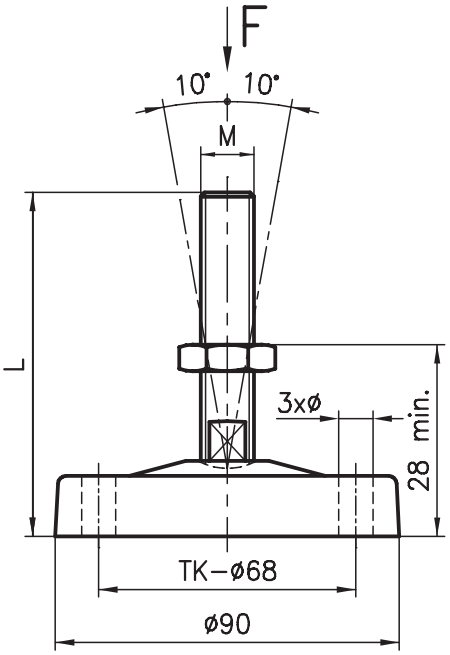

Ausführung
Fussteller: PA-GF schwarz
Spindel/Kontermutter: Stahl 8.8 verzinkt
Anti-Rutschelement: NBR

Bestellangaben				Bestellnummer
MxL	**D**	**H**	**F**	
M8x37	19	20	1000 N	B43–05
M10x75	29	30	2000 N	B43–10
M10x75	39	30	3000 N	B43–11
M10x75	49	30	3000 N	B43–12

Andere Abmessungen oder Spezialfüsse sind auf Kundenwunsch lieferbar.

Anwendung
Die stufenlos höhenverstellbaren Stellfüsse werden in den verschiedensten Anwendungsgebieten eingesetzt. Bodenunebenheiten werden von den beweglich gelagerten Fusstellern ausgeglichen.

Ausführung
Fussteller: PA-GF schwarz
Spindel/Kontermutter: Stahl 8.8 verzinkt

Bestellangaben				Bestellnummer
MxL	**D**	**H**	**F**	
M10x70	50	30	2500 N	B42–50
M10x122	50	30	2500 N	B42–00
M14x65	50	25	3000 N	B42–54
M14x115	50	25	3000 N	B42–14
M16x65	50	25	3500 N	B44–50
M16x115	50	25	3500 N	B44–00

Ausführung
Fussteller: PA-GF schwarz oder Aluminium
Spindel: Stahl 8.8 verzinkt

Bestellangaben			Bestellnummer
MxL	**Ø**	**F**	**PA-GF**
M14x70	9	4000 N	B45–54
M14x120	9	4000 N	B45–14
M16x70	9	5000 N	B45–50
M16x120	9	5000 N	B45–00
			Aluminium
M14x70	9	8000 N	B45–55
M14x70	–	8000 N	B45–56
M14x120	9	8000 N	B45–03
M14x120	–	8000 N	B45–04
M16x70	9	10’000 N	B45–51
M16x70	–	10’000 N	B45–52
M16x120	9	10’000 N	B45–01
M16x120	–	10’000 N	B45–02

Stellfüsse mit Dämpfungselement

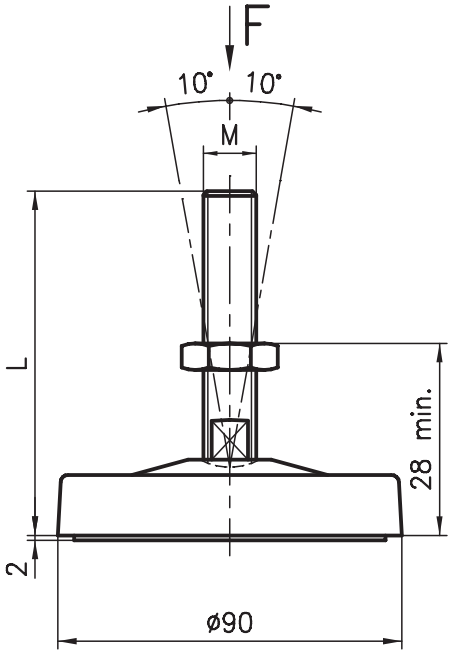

Anwendung
Der Fussteller aus Aluminium ist mit einem speziellen Dämpfungselement erhältlich. Schwingende Konstruktionen bleiben dadurch fest auf dem Boden stehen.

Ausführung
Fussteller: Aluminium
Rondelle: ø 80 x 18, Spindel mehrschichtiger rutschfester, Vibrationen absorbierender Verbundaufbau.
Spindel/Kontermutter: Stahl 8.8 verzinkt

Bestellangaben		Bestellnummer
MxL	**F**	
M14x70	5000 N	B45–56–D
M14x120	5000 N	B45–04–D
M16x70	5000 N	B45–52–D
M16x120	5000 N	B45–02–D

Elektrisch leitende Stellfüsse

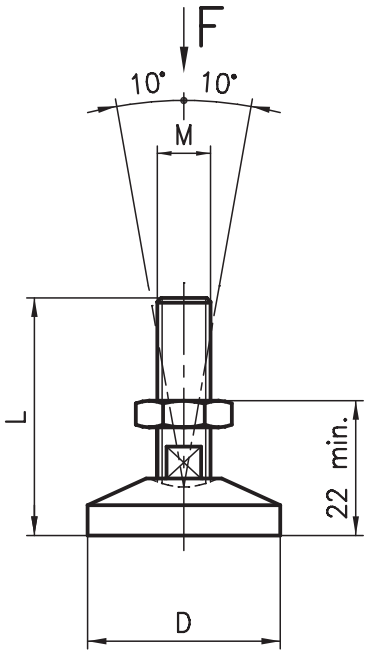

Anwendung
Für Konstruktionen bei denen elektrostatische Aufladungen abgeleitet werden müssen. (siche auch PVS-Verbinder mit Potentialausgleich)

Ausführung
Fussteller: Aluminium pressblank
Spindel: Aluminium roh

Bestellangaben			Bestellnummer
MxL	**D**	**F**	
M14x65	30	3000 N	B42–54–P
M16x115	50	3500 N	B44–00–P

Bodenplatten

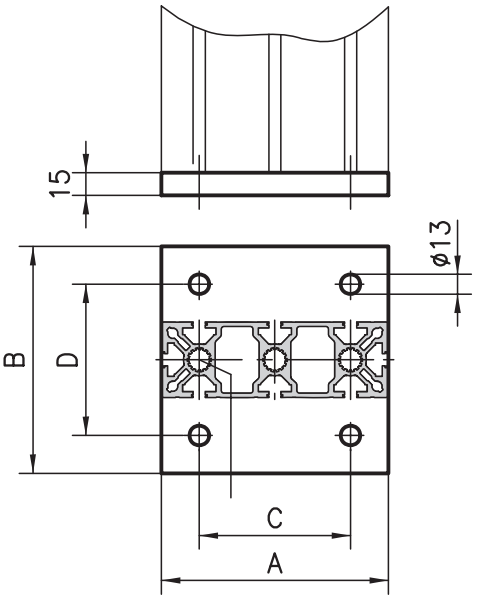

Anwendung
Bei hoch belasteten Anwendungen ist die Standsicherheit der Konstruktionen von entscheidender Bedeutung. Die massive Stahlbodenplatte erfüllt diese Anforderung in jeder Beziehung – und garantiert für hohe Sicherheit.

Ausführung
Stahl, brüniert

Befestigungssatz*
Schraube(n) M16x30

Bestellangaben					Bestellnummer
Profil	**A**	**B**	**C**	**D**	
50x50	150	50	120	–	A47–50(–S)*
50x150	150	150	100	100	A47–70(–S)*
100x100	200	100	150	70	A47–80(–S)*
40x40	120	40	90	–	C47–40(–S)*
80x80	150	80	120	50	C47–80(–S)*

*Befestigungssatz: Bestellnummer mit –S ergänzen

Fussplatten

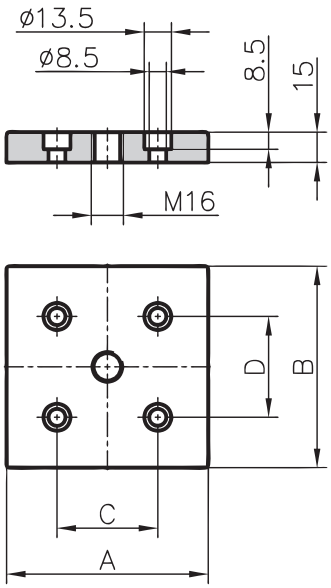

Anwendung
Für Profile ohne Zentrumsbohrung zur Befestigung von Stellfüssen und Lenkrollen.

Ausführung
Al, naturfarben eloxiert

Befestigungssatz*
Schrauben und Gewindeeinsätze

Bestellangaben					Bestellnummer
Profil	**A**	**B**	**C**	**D**	
100 x 100	100	100	50	50	A80–20(–S)*
80 x 80	80	80	40	40	C80–20(–S)*
40x80	40	80	–	40	C80–24(–S)*

*Befestigungssatz: Bestellnummer mit –S ergänzen

Fundamentwinkel

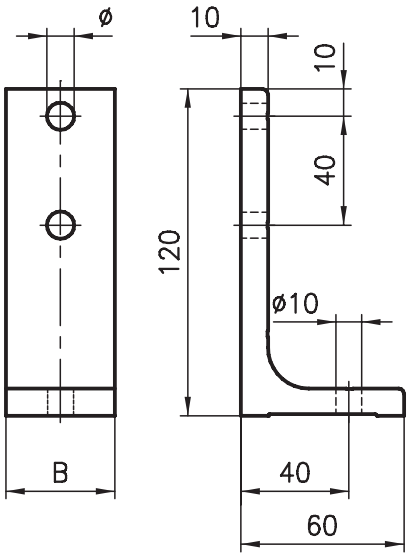

Anwendung
Sobald eine Anlage ausgerichtet ist und im Boden verankert werden soll, kommt der Fundamentwinkel zur Anwendung. Seine Handhabung bereitet absolut keine Schwierigkeiten, da er in der Profilnut höhenverstellbar ist und mit Ankerschrauben einfach im Boden befestigt wird.

Ausführung
Aluminium, naturfarben eloxiert

Befestigungssatz*
2 Schrauben, 2 Gewindeplatten,
2 U-Scheiben

Bestellangaben			Bestellnummer
Profile Basis	**B**	**ø**	
50/40	40	8.5	A47–00(–S)*
30	30	6.5	B47–00(–S)*

*Befestigungssatz: Bestellnummer mit –S ergänzen

Doppelwinkel

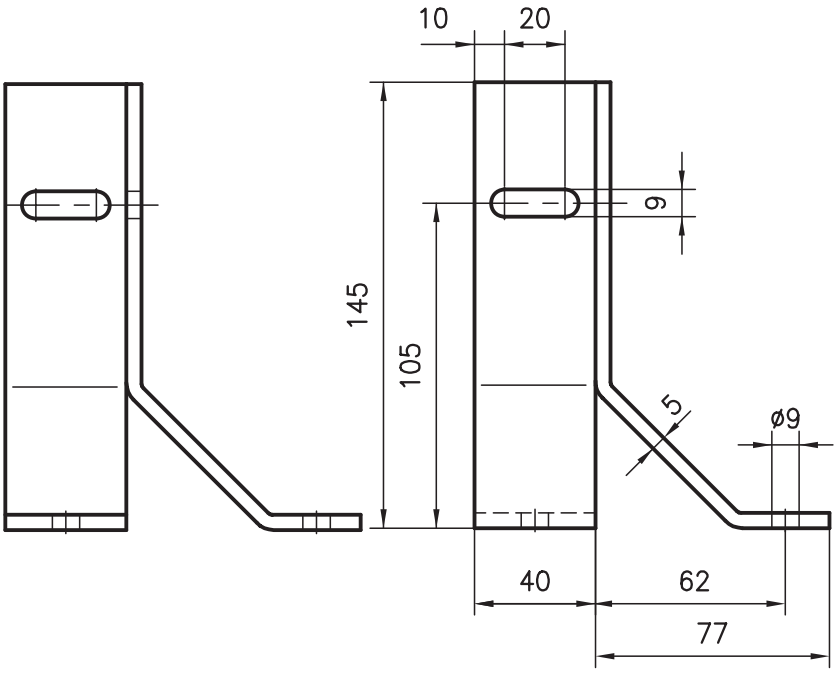

Anwendung
Eine Weiterentwicklung des normalen Fundamentwinkels – mit dem zusätzlichen Vorteil, dass er zusammen mit grossen Stellfüssen Ø 90 eingesetzt werden kann. Der Doppelwinkel sichert zudem Stützprofile in zwei Richtungen.

Ausführung
Stahl, schwarz pulverbeschichtet

Befestigungssatz*
2 Schrauben
2 Gewindeplatten
2 U-Scheiben

Bestellangaben	Bestellnummer
Doppelwinkel	A47–20(–S)*

*Befestigungssatz: Bestellnummer mit –S ergänzen

Einfachwinkel

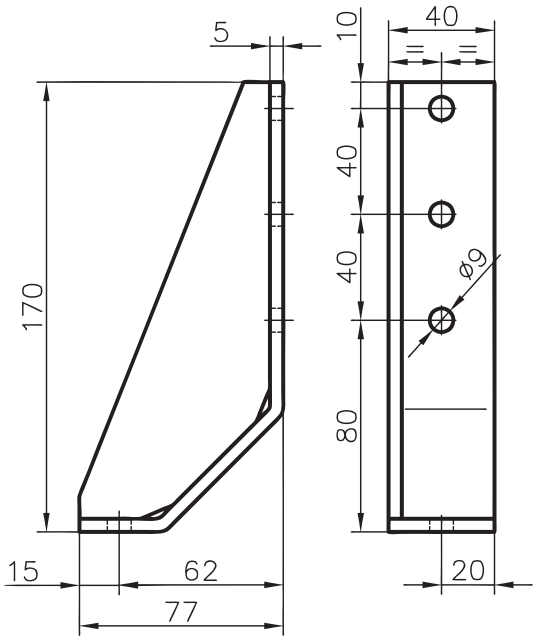

Anwendung
Analog dem Alu-Fundamentwinkel mit dem zusätzlichen Vorteil, dass er zusammen mit grossen Stellfüssen Ø 90 eingesetzt werden kann.

Ausführung
Stahl, schwarz pulverbeschichtet

Befestigungssatz*
2 Schrauben
2 Gewindeplatten
2 U-Scheiben

Bestellangaben	Bestellnummer
Einfachwinkel	A47–22(–S)*

*Befestigungssatz: Bestellnummer mit –S ergänzen

Fundamentfüsse

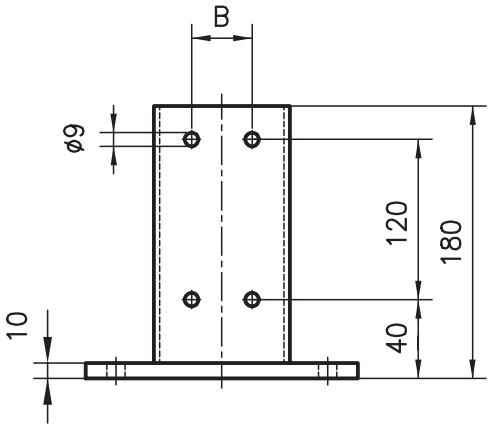

Anwendung
Der Fundamentfuss kommt zum Einsatz, wenn Stützen eine hohe Standfestigkeit zum Boden aufweisen müssen. Das Profil kann mühelos im Führungsrohr justiert und mittels beiliegendem Befestigungssatz befestigt werden. Dank den drei verschiedenen Bautypen kann optimal auf die gegebenen Platzverhältnisse eingegangen werden.

Ausführung
Stahl, schwarz pulverbeschichtet

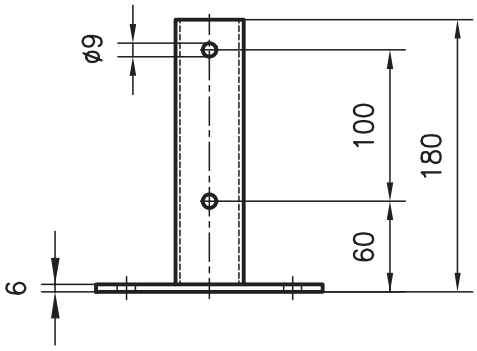

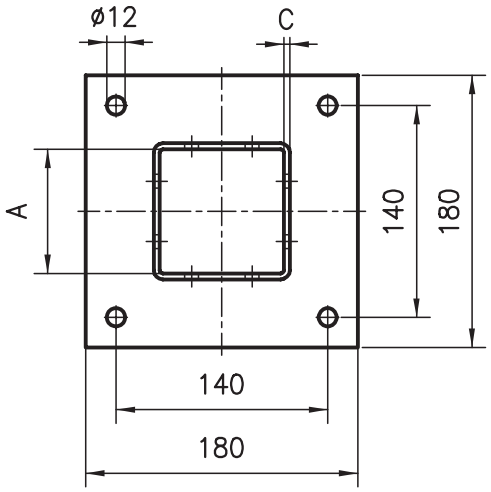

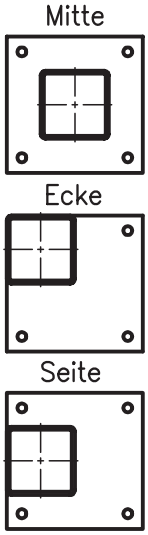

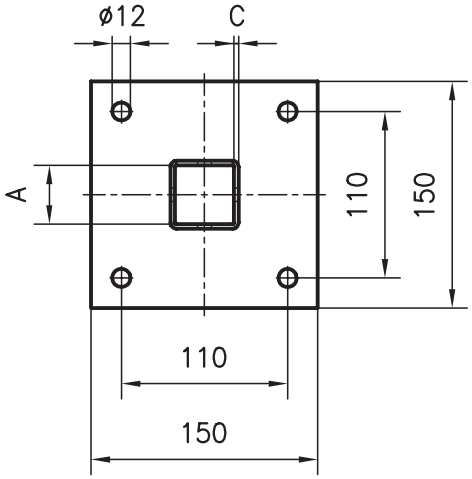

Befestigungssatz*
(gilt für alle Bautypen)
8 Zylinderschrauben, 8 Gewindeplatten, 8 U-Scheiben

Befestigungssatz*
4 Zylinderschrauben, 4 Gewindeplatten, 4 U-Scheiben

Bestellangaben	A	B	C	Bautyp	Bestellnummer
Profil 80x80 82	40	4	Mitte	C47–36	
				Ecke	C47–37
				Seite	C47–38
*Befestigungssatz					C47–36–S

Bestellangaben	A	B	C	Bautyp	Bestellnummer
Profil 40x40 41	–	2	Mitte	C47–32	
				Ecke	C47–33
				Seite	C47–34
*Befestigungssatz					C47–32–S
Profil 50x50	52	–	4	Mitte	A47–32
				Ecke	A47–33
				Seite	A47–34
*Befestigungssatz					A47–32–S

Lenkrollen

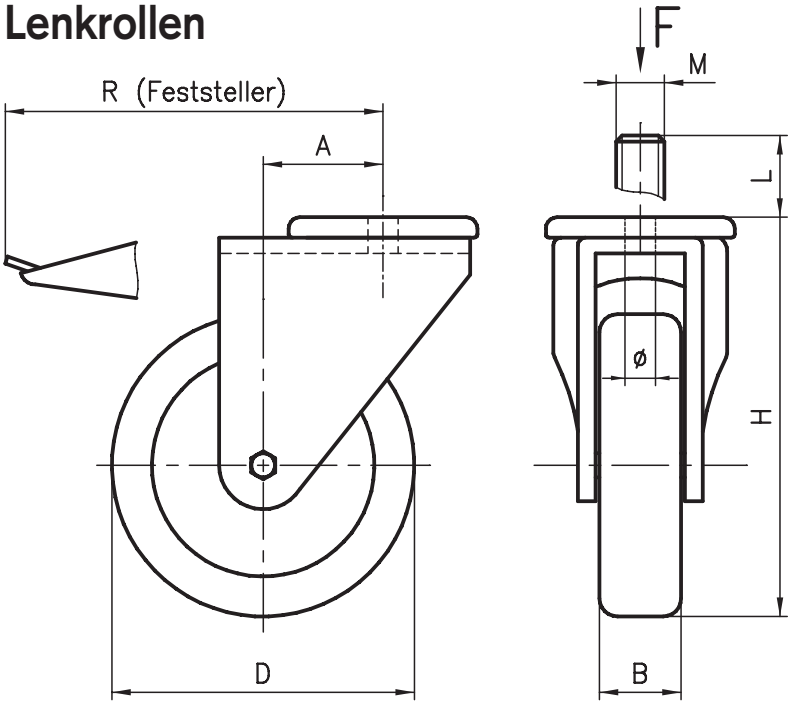

Bockrollen

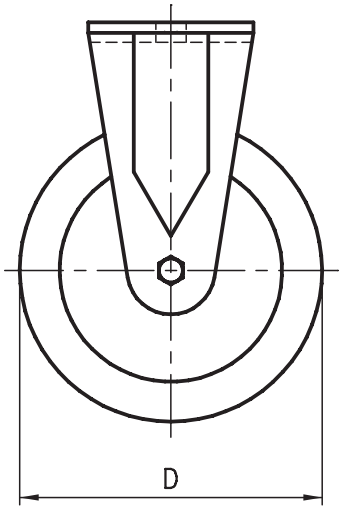

Anwendung

Universell einsetzbar, überall wo Mobilität gefragt ist. Vier Raddurchmesser, mit oder ohne Feststeller stehen je nach Belastung zur Auswahl. Lenk- und Bockrollen haben die gleiche Tragfähigkeit (F).
Ein Durchgangsloch Ø 10.3 oder der Gewindezapfen M16 / 14 x 25 erlauben den einfachen Anbau an die Profile.

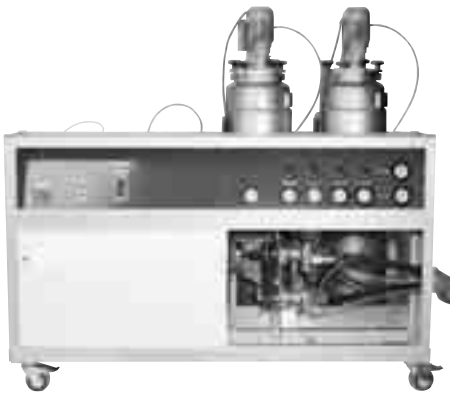

Ausführung

Gabel: Stahl verzinkt, Kugellagerung
Rad: Gummilaufrad, Kugellagerung

Bestellangaben								Bestellnummer	
	D	B	H	A	R	Ø / MxL	F	ohne Feststeller	mit Feststeller
Lenkrolle	50	19	70	25	72	Ø 10.3	400 N	B48–50	B49–50
Lenkrolle	50	19	70	25	72	M14x25	400 N	B48–54	B49–54
Lenkrolle	75	22	97	30	85	Ø 10.3	700 N	B48–75	B49–75
Lenkrolle	75	22	97	30	85	M14x25	700 N	B48–74	B49–74
Lenkrolle	100	32	132	42	118	Ø 10.3	800 N	B48–100	B49–100
Lenkrolle	100	32	132	42	118	M16x25	800 N	A48–100	A49–100
Lenkrolle	125	32	158	42	118	Ø 10.3	1000 N	B48–125	B49–125
Lenkrolle	125	32	158	42	118	M16x25	1000 N	A48–125	A49–125

Für Belastungen >800N empfehlen wir Lenkrollen mit PO-Rädern.
Diese, sowie andere Abmessungen, Schwerlast und leitfähige Lenkrollen sind auf Kundenwunsch lieferbar.

Bestellangaben					Bestellnummer
	D	B	H	Ø / MxL	
Bockkrolle	75	22	97	Ø 10.3	B48–77
Bockkrolle	75	22	97	M14x25	B48–78
Bockkrolle	100	25	132	Ø 10.3	B48–107
Bockkrolle	100	25	132	M16x25	A48–108
Bockkrolle	125	32	158	Ø 10.3	B48–127
Bockkrolle	125	32	158	M16x25	A48–128

Laufrollen

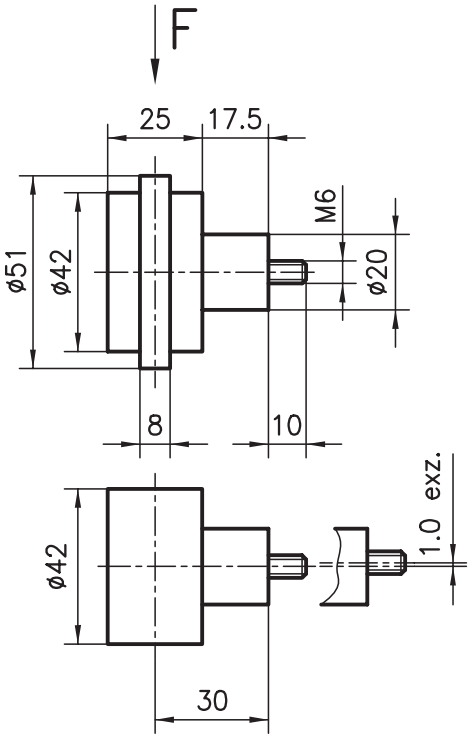

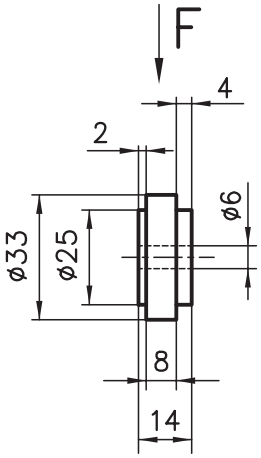

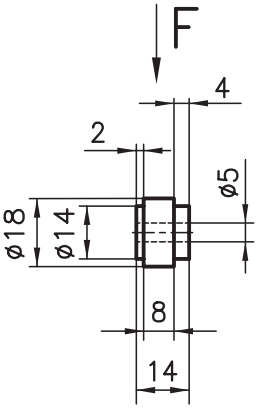

Anwendung
Diese Laufrolle eignet sich für schwere Schiebetüren, als Rad für Werkstückträger oder für allgemeine, leicht verschiebbare Konstruktionen.
Spurkranz in der Profilnut führen. Gegenseite mit der flachen Rolle ausstatten. So ergibt sich die optimale weitentoleranzunabhängige Profilschiene / Wagenkombination.

Ausführung
Kunststoffrolle kugelgelagert, Distanzbüchse aus Stahl brüniert, Radialbelastung F = 500 N

Bestellangaben	Bestellnummer	
	zentr.	**exzentr.**
Rolle mit Spurkranz	C48–00	C48–01
Rolle ohne Spurkranz	C48–10	C48–11

Anwendung
Diese kugelgelagerte Rolle kommt hauptsächlich im Zusammenbau mit dem Laufwagenprofil zur Anwendung. Sie kann aber auch direkt an jedes Profil angebaut werden.

Ausführung
PA 6 schwarz
2 Rillenkugellager mit Deckscheiben
F = 150 N

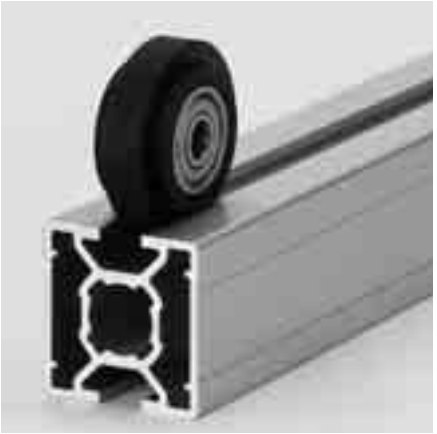

Bestellangaben	Bestellnummer
Rolle PA	B48–05

Anwendung
Analog wie die PA-Rolle, jedoch für die kleinen Laufwagenprofile. Diese nicht kugelgelagerte, kostengünstige Rolle ist ideal für kleinere Belastungen.

Ausführung
POM schwarz
F = 75 N

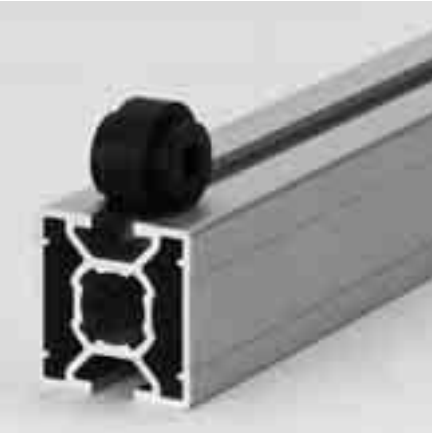

Bestellangaben	Bestellnummer
Rolle POM	B48–03

Rollenböcke

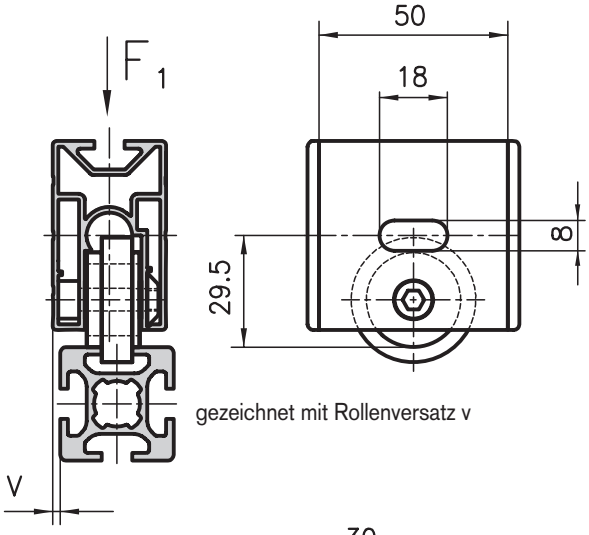

gezeichnet mit Rollenversatz v

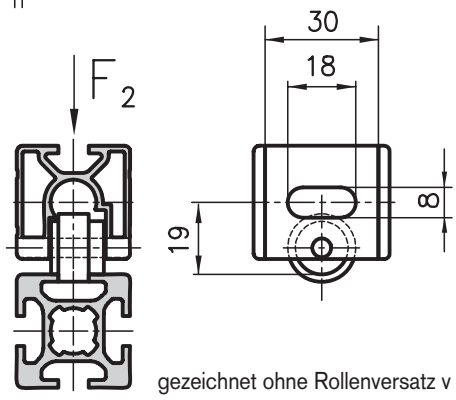

gezeichnet ohne Rollenversatz v

Anwendung

Einfachlaufwagen lassen sich beliebig mit den anderen Profilen kombinieren.
Spezielle Wagen oder Führungen für bewegliche Komponenten sind sehr schnell gebaut. **Massbilder der Laufwagenprofile finden Sie auf Seite 83.**

Lieferumfang

Aluminiumprofil mit 1 Laufrolle und 2 Abdeckkappen montiert.
F_1 = 150 N | F_2 = 75 N

Bestellangaben	Bestellnummer	
	v = 0 mm	v = 2 mm
Rollenbock gross	B37–50	B37–51
Rollenbock klein	B37–30	B37–31

Doppellaufwagen

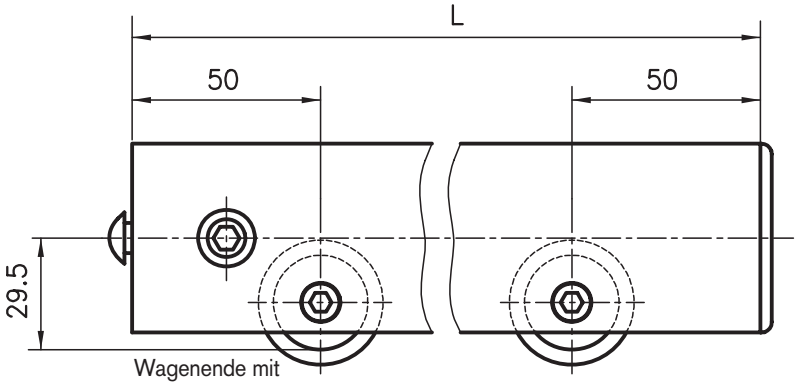

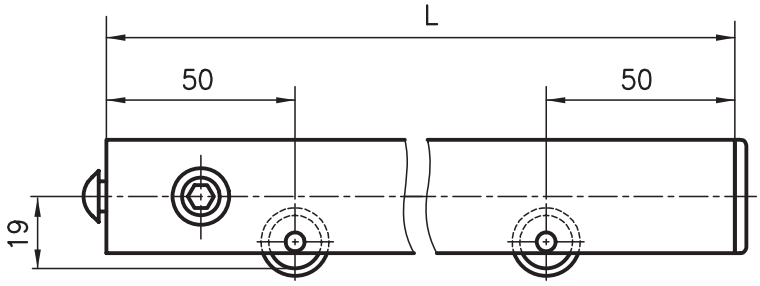

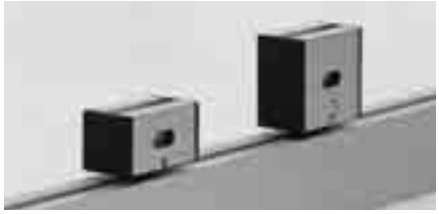

Anwendung

Mit dem Doppellaufwagen sind die verschiedensten Anwendungen möglich. Geräteträger, Schiebetüren, Hubeinrichtungen usw. sind einfach und mechanisch sicher realisierbar. Die Profillängen können frei gewählt werden. Es empfiehlt sich jedoch den Rollenabstand von 700 mm für die kleinen und 1000 mm für die grossen Laufwagen nicht zu überschreiten.
Die Laufwagen sind auch mit mehr als 2 Rollen lieferbar.

Lieferumfang

Aluminiumprofil mit ≥ 2 Laufrollen.
PVS-Verbinder und/oder Abdeckkappen montiert. Belastung: siehe Laufrollen.

Bestellangaben			Bestellnummer	
			v = 0 mm	v = 2 mm
Doppellaufwagen gross	L= …	mit Abdeckkappen	B37–52–02–02/…	B37–53–02–02/…
Doppellaufwagen gross	L= …	mit PVS-Verbinder	B37–52–10–10/…	B37–53–10–10/…
Doppellaufwagen klein	L=…	mit Abdeckkappen	B37–32–02–02/…	B37–33–02–02/…
Doppellaufwagen klein	L=…	mit PVS-Verbinder	B37–32–10–10/…	B37–33–10–10/…

Kunststoff-Gleitprofile

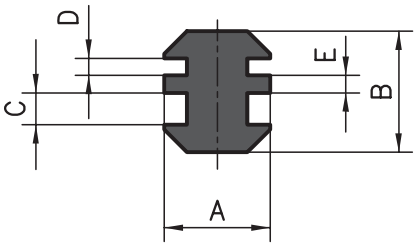

Ausführung
PE schwarz
Gleitreibungskoeffizient: 0,2
Wärmebeständigkeit nach DIN 53461:
–250 °C bis 100 °C
Kugeldruckhärte nach DIN 53456:
39N/mm2

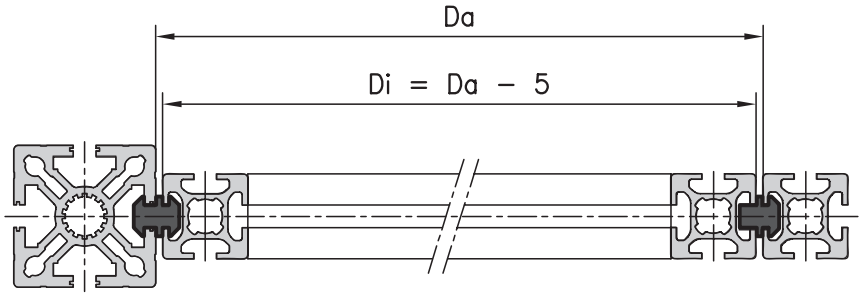

Basis 50/40

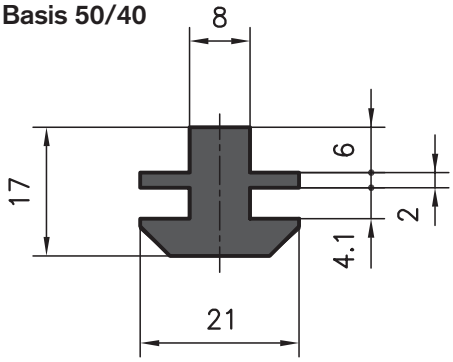

Basis 30/20

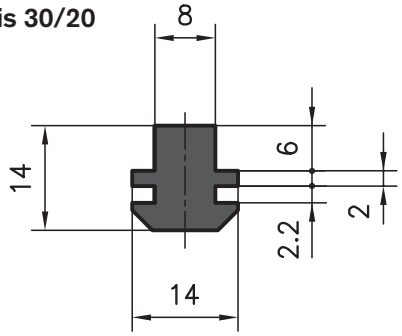

Massangaben

Profile Basis	A	B	C	D	E
50/40	21	21	4.1	4.1	2.3
50/40–30/20	14	16	4.1	2.2	2.3
30/20	14	14	2.2	2.2	2.3

Anwendung
Ideal für jede Form von Gleitführungen, also zum Beispiel für Schiebetüren oder Schubladenauszüge. Das Gleitprofil wird einfach in die Alu-Profilnuten eingeschoben, und schon hat man mit geringstem Aufwand eine perfekte und verschleissfeste Führung zusammengebaut.
Die Abmessung des Innenrahmens ist gegenüber der lichten Weite des Aussenrahmens um 5 mm kleiner zu wählen.
Auch sehr gut geeignet für den Zusammenbau von Profilen (statisch).

Bestellangaben	Bestellnummer
Kunststoff-Gleitprofil	**Basis 50 / 40**
Lagerlänge 5000 mm	A39–00–00/5000
auf Länge zugeschnitten	A39–00–02–02/…
Kunststoff-Gleitprofil	**Basis 50 / 40 an 30 / 20**
Lagerlänge 5000 mm	AB39–00–00/5000
auf Länge zugeschnitten	AB39–00–02–02/…
Kunststoff-Gleitprofil	**Basis 30 / 20**
Lagerlänge 5000 mm	B39–00–00/5000
auf Länge zugeschnitten	B39–00–02–02/…

Bestellangaben	Bestellnummer
Kunststoff-Gleitprofil	**Basis 50/40**
Lagerlänge 5000 mm	A39–05–00/5000
auf Länge zugeschnitten	A39–05–02–02/…
Kunststoff-Gleitprofil	**Basis 30/20**
Lagerlänge 5000 mm	B39–05–00/5000
auf Länge zugeschnitten	B39–05–02–02/…

Basis 50/40

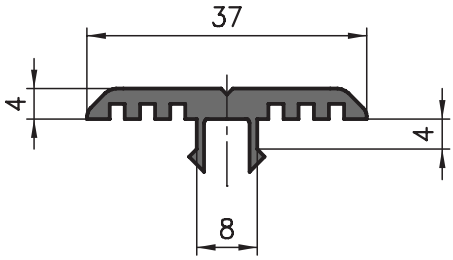

Basis 30

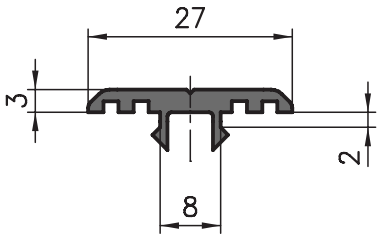

Anwendung
Dieses Gleitprofil wird auf das Profil aufgesetzt und ergibt somit ein Gleitträger für verschiebbare Waren. Weiter kann das Gleitprofil als Schutzleiste eingesetzt werden.

Ausführung
PE, schwarz

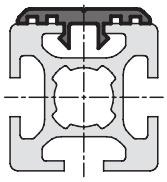

Bestellangaben	Bestellnummer
Kunststoff-Gleitprofil	**Basis 50/40**
Lagerlänge 5000 mm	AC39–20–00/5000
auf Länge zugeschnitten	AC39–20–02–02/…
Kunststoff-Gleitprofil	**Basis 30**
Lagerlänge 5000 mm	B39–20–00/5000
auf Länge zugeschnitten	B39–20–02–02/…

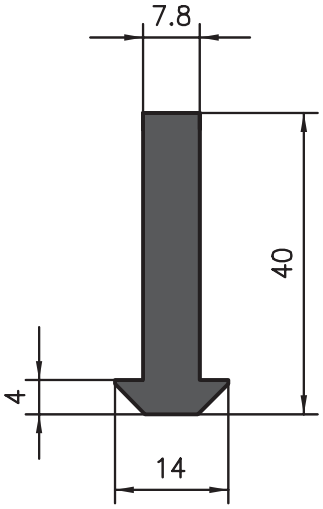

Anwendung
Einfache Schiebetüren, Aufhängungen, Kabelschlepper und vieles mehr.
Kann bei allen KANYA Konstruktionsprofilen eingesetzt werden.

Ausführung
PE schwarz

Bestellangaben	Bestellnummer
Kunststoff-Gleitprofil	**Basis 50/40/30/20**
Lagerlänge 5000 mm	A69–0–00/5000
Kunststoff-Gleitprofil	
auf Länge zugeschnitten	A69–0–02–02/…

Verstellgleiter

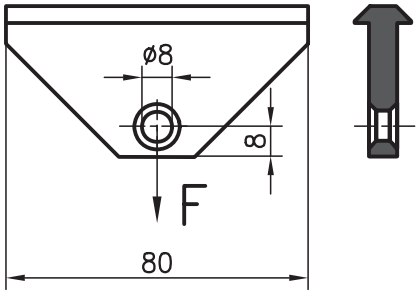

Anwendung
Der Verstellgleiter ist bestens geeignet als Werkzeugaufhängung, aber auch als Kabelführung. Er wird einfach in die Profilnut eingeschoben und lässt sich leicht verschieben. Andere Längen und/oder Mehrfach-Bohrungen auf Anfrage.

Ausführung
Gleiter: PE schwarz
hergestellt aus Kunststoff-Gleitprofil A69-0-00
Tragkraft: F = 300 N

Karabinerhaken: Stahl verchromt

Bestellangaben	Bestellnummer
ohne Karabinerhaken	A69–00
mit Karabinerhaken	A69–01

Kabelkanäle

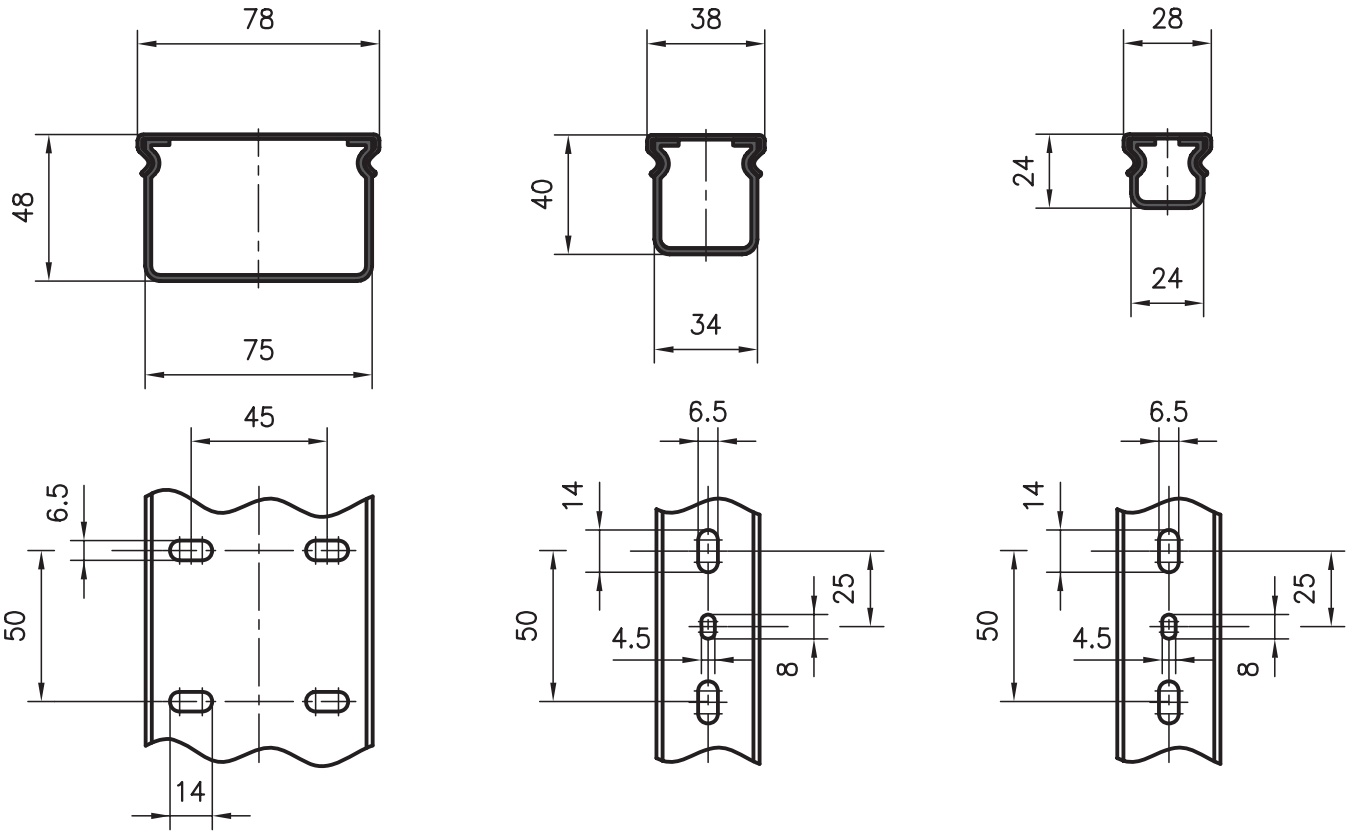

Anwendung
Die Kabelkanäle können direkt auf die Profile aufgesetzt und mit den Halteclipsen (siehe Seite 107) oder mit Schrauben und Gewindeplatten/Nutensteinen befestigt werden. Dank der steckbaren Abdeckung kann der Kanal jederzeit mühelos geöffnet beziehungsweise geschlossen werden. Die geschlitzte Ausführung erlaubt zudem eine frei wählbare Kabelzu- und -wegführung.

Ausführung
Hart-PVC, hellgrau
(Lagerlängen: Kabelkanal geschlossen 5000 mm, Kabelkanal geschlitzt 2000 mm)

Bestellangaben		Bestellnummer	
Kabelkanal		**geschlossen**	**geschlitzt**
Breite 75	Lagerlängen	A38–00–00/5000	A38–01–00/2000
	auf Länge geschnitten	A38–00–02/…	A38–01–02/…
Breite 34	Lagerlängen	C38–00–00/5000	C38–01–00/2000
	auf Länge geschnitten	C38–00–02/…	C38–01–02/…
Breite 24	Lagerlängen	B38–00–00/5000	B38–01–00/2000
	auf Länge geschnitten	B38–00–02/…	B38–01–02/…

Halteclips

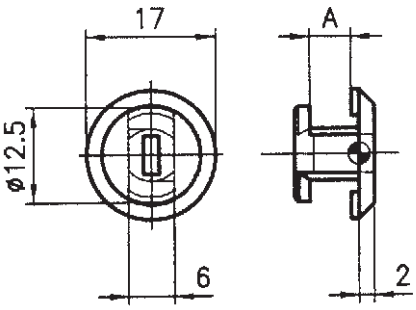

Anwendung
Der Halteclips ermöglicht den einfachen und raschen Anbau von Kabelkanälen oder dünnen Flächenelementen an die Profile der Basis 50, 40 und 30. Mit einer Vierteldrehung wird der Clips in Klemmposition gebracht.

Ausführung
PA–GF schwarz

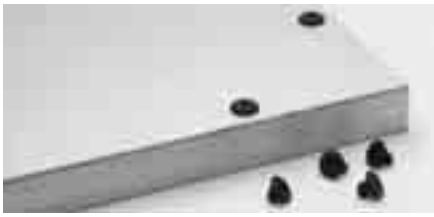

Bestellangaben	Bestellnummer
Halteclips A = 5.5	AC38–20
Halteclips A = 3.5	B38–20

Kabelbinder «Klett»

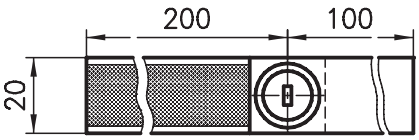

Kabelbinder «Sockel»

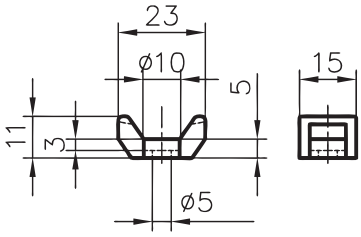

Anwendung
Der Kabelbinder «Klett» kann mehrfach verwendet werden. Die Bandlänge wird mit einer Schere zugeschnitten. Befestigung am Profil wie Halteclips.
Am Kabelbinder-Sockel können handelsübliche Kabelbinder befestigt werden. Befestigung mit M5-Schraube.

Ausführung
Clips: PA-GF schwarz
Band: Klettband schwarz

Sockel: PA schwarz

Bestellangaben	Bestellnummer	
	Profile Basis	
Kabelbinder «Klett»	**50/40**	**30**
	B50–50	B50–53
Kabelbinder «Sockel»	**50/40/30/20**	
	B50–55	

Installationsringe

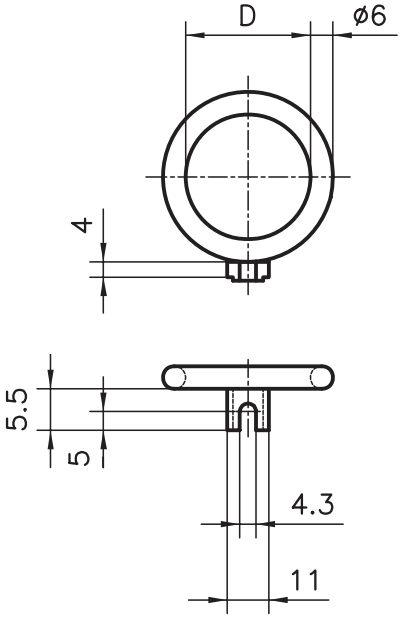

Anwendung
Installationsringe eignen sich als Kabel- oder Schlauchführung, aber auch als Werkzeug-Halterung etc. Mit einer M4-Schraube können die Ringe in der 8 mm-Profilnut befestigt werden, wo sie gegen Verdrehung gesichert sind. Zwei unterschiedliche Ringdurchmesser decken das Anwendungsgebiet ab.

Ausführung
PA–GF schwarz

Bestellangaben	D	Bestellnummer
Installationsring	Ø 18	B50–20
Installationsring	Ø 33	B50–30

Abdeckkappen

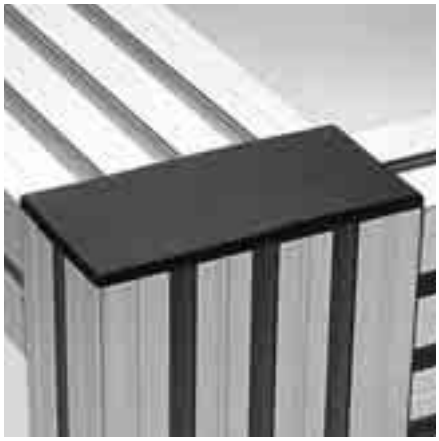

Anwendung
Abdeckungen für Profil-Stirnseiten und Schutz gegen Schnittverletzungen von den Profilkanten. Speziell angebrachte Zentrierungen erlauben die einfache Montage und sichern Kappen gegen Verdrehung. Um grosse Profile abzudecken, werden zwei Abdeckungen verwendet, z.B. Profil 80x120 benötigt zwei Abdeckkappen 40x120!

Ausführung
PA-GF, schwarz

Profile	Kappenhöhe
Basis 50 / 40	4mm
Basis 30 / 20	3mm

Bestellangaben		Bestellnummer
Abdeckkappe	50x50	A40–10
Abdeckkappe	50x50	A40–19 (Profil A19–1)
Abdeckkappe	50x45°	A40–80
Abdeckkappe	50x100	A40–20
Abdeckkappe	50x150	A40–30
Abdeckkappe	100x100	A40–50
Abdeckkappe	40x40	C40–10
Abdeckkappe	40x40	C40–83 (Profil C03–8)
Abdeckkappe	40x45°	C40–80 (Profil C02–8)
Abdeckkappe	40x45°	C40–84 (Profil CE4–4)
Abdeckkappe	40x80	C40–30
Abdeckkappe	40x120	C40–90
Abdeckkappe	80x80	C40–20 (Profil C01–2)
Abdeckkappe	80x80	C40–40

Bestellangaben		Bestellnummer
Abdeckkappe	30x30	B40–30
Abdeckkappe	30x30	B40–10 (Profil B01–1)
Abdeckkappe	30x30	B40–80 (Profil B01–8)
Abdeckkappe	30x30°	B40–33
Abdeckkappe	30x45°	B40–45
Abdeckkappe	30x60°	B40–66
Abdeckkappe	30x50	B40–90
Abdeckkappe	30x60	B40–60
Abdeckkappe	30x95	B40–50
Abdeckkappe	30x100	B40–20
Abdeckkappe	30x120°	B40–40
Abdeckkappe	30 8-Kt.	B40–15
Abdeckkappe	60x60	B40–65
Abdeckkappe	20x20	D40–30
Abdeckkappe	20x20	D40–80 (Profil D03–8)
Abdeckkappe	20x47	D40–20
Abdeckkappe	20x40	D40–60
Abdeckkappe	20x150	D40–19
Abdeckkappe	20 8-Kt.	D40–10

Abdeckstreifen Alu

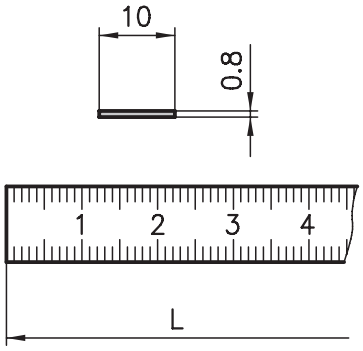

Anwendung
Mit diesen Alustreifen können sämtliche Längsnuten der Profile Basis 40 und 50 abgedeckt werden. Das massgerechte Ablängen ist äusserst einfach: mit der Blechschere. Neben den Standardfarben, natur eloxiert oder schwarz pulverbeschichtet, kann jede RAL-Farbe in kürzester Zeit geliefert werden.

Ausführung
Aluminium 0.8x10
schwarz oder eloxiert (naturfarbig)
eloxiert mit mm-Skala

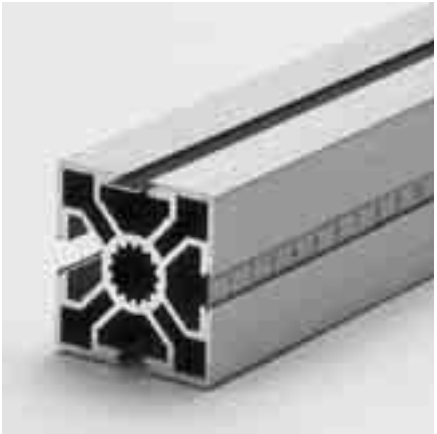

Bestellangaben	Bestellnummer	
Abdeckstreifen	**schwarz**	
L = 1000 mm	A39–10	
L = 2000 mm	A39–12	
Abdeckstreifen	**eloxiert**	**mm-Skala**
L = 1000 mm	A39–15	A39–16
L = 2000 mm	A39–17	A39–18

Abdeckstreifen PVC

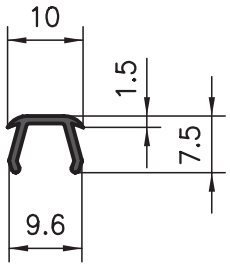

Anwendung
Das PVC-Abdeckprofil kann nachträglich in jede 8mm Profillängsnut eingeklipst werden und ist in den Farben grau und schwarz erhältlich.

Ausführung
PVC, grau oder schwarz

Bestellangaben	Bestellnummer
Abdeckstreifen	**grau**
Lagerlänge 5000mm	A39–25–00/5000
auf Länge zugeschnitten	A39–25–02–02/…
Abdeckstreifen	**schwarz**
Lagerlänge 5000mm	A39–26–00/5000
auf Länge zugeschnitten	A39–26–02–02/…

Nutenreduzierprofile

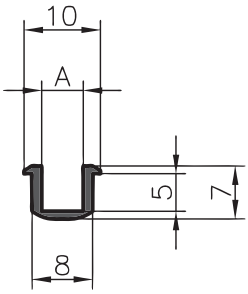

Anwendung
Wenn in die Profillängsnuten 3, 4 oder 5 mm dicke Flächenelemente eingesetzt werden sollen, kommen die Nutenreduzierprofile zum Einsatz.

Ausführung
PVC grau für Plattendicken:
3, 4 oder 5 mm
Platteneinsetztiefe: 4 mm

Bestellangaben	Bestellnummer
Nutenreduzierprofil	**A = 3.5 mm**
Lagerlänge 5000 mm	A39–33–00/5000
auf Länge zugeschnitten	A39–33–02–02/…
Nutenreduzierprofil	**A = 4.5 mm**
Lagerlänge 5000 mm	A39–32–00/5000
auf Länge zugeschnitten	A39–32–02–02/…
Nutenreduzierprofil	**A = 5.5 mm**
Lagerlänge 5000 mm	A39–34–00/5000
auf Länge zugeschnitten	A39–34–02–02/…

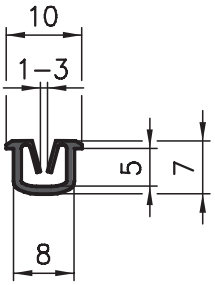

Anwendung
Für dünne Flächenelemente, z.B. Streckmetall, Stahlblech, etc.

Ausführung
PVC grau für Plattendicken:
bis 3 mm
Platteneinsetztiefe: 4 mm

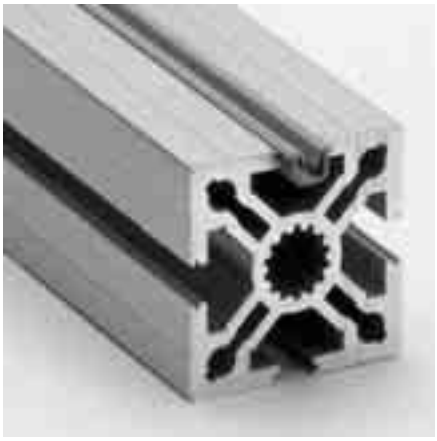

Bestellangaben	Bestellnummer
Nutenreduzierprofil	
Lagerlänge 5000 mm	A39–31–00/5000
auf Länge zugeschnitten	A39–31–02–02/…

Nutenreduzier- und Abdeckprofile

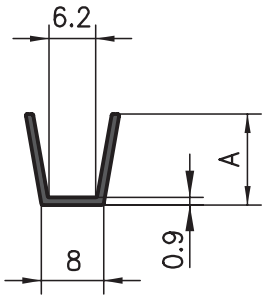

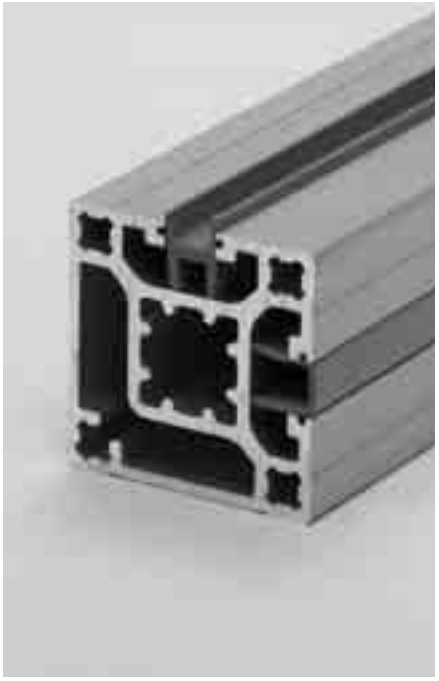

Anwendung
Beim Einbau von Flächenelementen oder zur Abdeckung der Profilnuten.

Ausführung
PVC grau

Bestellangaben	Bestellnummer
Nutenreduzierprofil	**Basis 50**
A = 14.5 mm	
Lagerlänge 5000 mm	A39–50–00/5000
auf Länge zugeschnitten	A39–50–02–02/…
Nutenreduzierprofil	**Basis 40**
A = 10 mm	
Lagerlänge 5000 mm	C39–50–00/5000
auf Länge zugeschnitten	C39–50–02–02/…
Nutenreduzierprofil	**Basis 30**
A = 6.5 mm	
Lagerlänge 5000 mm	B39–50–00/5000
auf Länge zugeschnitten	B39–50–02–02/…
Nutenreduzierprofil	**Profil B05–1**
A = 12 mm	
Lagerlänge 5000 mm	B39–55–00/5000
auf Länge zugeschnitten	B39–55–02–02/…

H-Profil

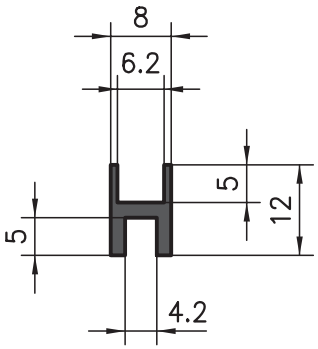

Anwendung
Das H-Profil in Kombination mit dem Nutenreduzierprofil B39-55 ermöglicht es, dass Flächenelemente ein- und ausgehängt werden können. Zudem kann es als Nutenreduzierprofil verwendet werden.
Unten: B39–35
Oben: B39–55

Ausführung
PVC grau für Plattendicken:
4, 5 oder 6 mm

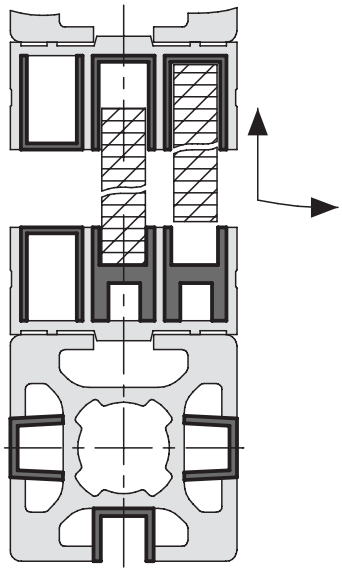

Bestellangaben	Bestellnummer
H-Profil	**Profil B05–1**
Lagerlänge 5000 mm	B39–35–00/5000
auf Länge zugeschnitten	B39–35–02–02/…

Stützprofil

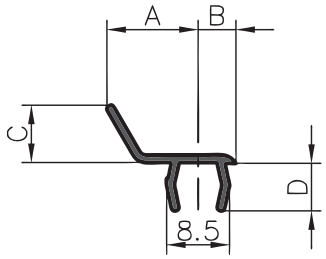

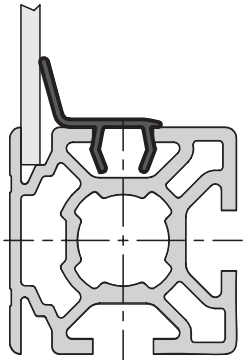

Anwendung

Das Stützprofil hat zwei Funktionen:

1. Dünne, in die kleinen Nuten eingelegte Flächenelemente werden optimal gestützt (angepresst).
2. Die Profilnuten werden gleichzeitig abgedeckt.

Ausführung

PVC grau

Massangaben

Profile Basis	A	B	C	D
30	13	5	8	6
40	15	7	10	9

Bestellangaben	Bestellnummer
Stützprofil 30	
Lagerlänge 5000 mm	B39–25–00/5000
auf Länge zugeschnitten	B39–25–02–02/…

Bestellangaben	Bestellnummer
Stützprofil 40	
Lagerlänge 5000 mm	C39–25–00/5000
auf Länge zugeschnitten	C39–25–02–02/…

Keilprofil

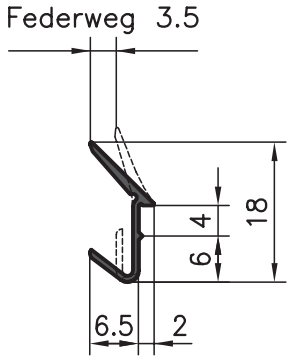

Anwendung

Das Keilprofil kann nachträglich in die Profilnut der Profile Basis 50 oder 40 eingedrückt werden. Die Spannkraft fixiert alle möglichen Flächenelemente unterschiedlicher Wandstärken und gewährt eine limitierte Dichtigkeit.

Ausführung

PVC grau

Bestellangaben	Bestellnummer
Keilprofil	
Lagerlänge 5000 mm	C39–45–00/5000
auf Länge zugeschnitten	C39–45–02–02/…

Schutzkanten-Profil

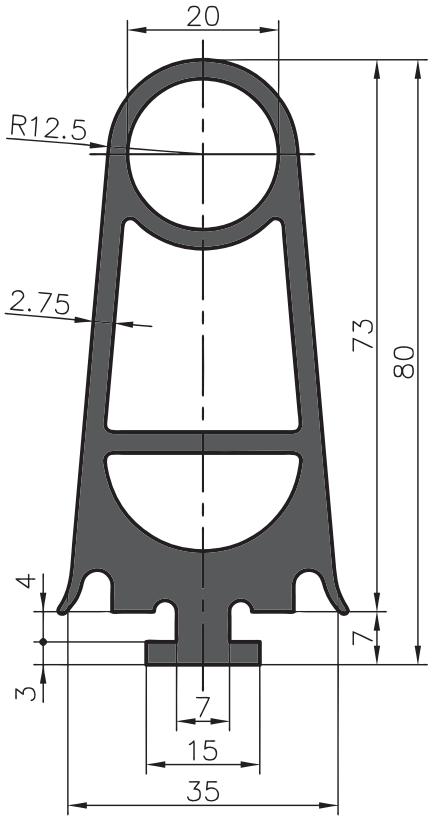

Anwendung
Hauptsächlich als Personenschutz bei automatischen Türen und überall wo Quetschgefahren lauern. Passend zu den KANYA-Konstruktionsprofilen der Basis 50 + 40.

Ausführung
EPDM Kautschuk schwarz

Bestellangaben	Bestellnummer
Schutzkanten-Profil	
Lagerlänge 2000 mm	C39–90

Halbrund-Dichtprofil

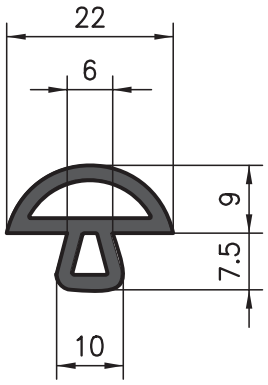

Anwendung
Abdichtungen aller Art, vor allem in der Reinraumtechnik.
Passend zu allen KANYA-Konstruktionsprofilen.

Ausführung
Neopren-Kautschuk schwarz, ölbeständig

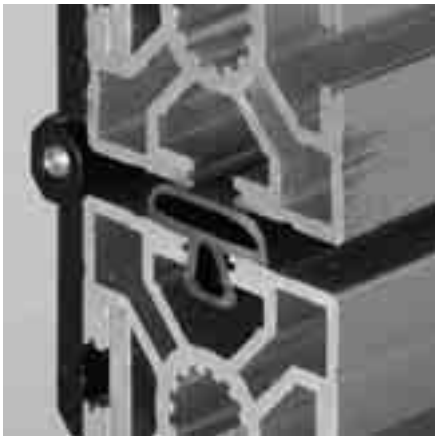

Bestellangaben	Bestellnummer
Halbrund-Dichtprofil	
Lagerlänge 5000 mm	A39–85–00/5000
auf Länge zugeschnitten	A39–85–02–02/ ....

Tür-Dichtprofil

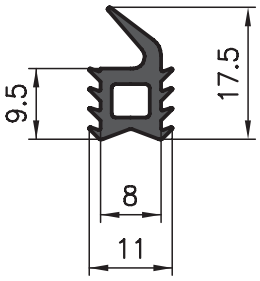

Anwendung
Abdichten von Türspalten. Analog dem Halbrund-Dichtprofil passend zu allen KANYA-Konstruktionsprofilen der Profil-Basis 50 + 40.

Ausführung
Weich-PVC schwarz, ölbeständig
57 Sh A

Bestellangaben	Bestellnummer
Tür-Dichtprofil	
Lagerlänge 5000 mm	A39–88–00/5000
auf Länge zugeschnitten	A39–88–02–02/…

U-Dichtprofil

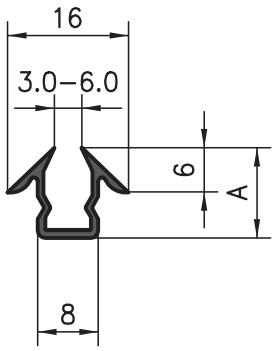

Anwendung
Dieses Dichtprofil kann in alle 8 mm-Profilnuten eingelegt werden und eignet sich für Flächenelemente von 3–6 mm Dicke.

Ausführung
Neopren-Kautschuk schwarz, ölbeständig

Bestellangaben	Bestellnummer
U-Dichtprofil, A = 12 mm	**Basis 40/30**
Lagerlänge 5000 mm	B39–65–00/5000
auf Länge zugeschnitten	B39–65–02–02/…
U-Dichtprofil, A = 18 mm	**Basis 50**
Lagerlänge 5000 mm	A39–65–00/5000
auf Länge zugeschnitten	A39–65–02–02/…

Einfassprofil

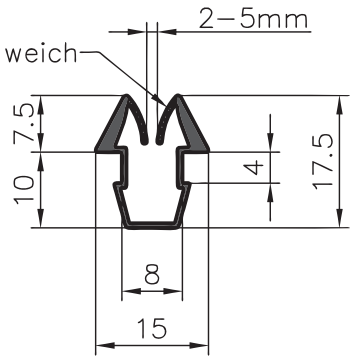

Anwendung
Hauptsächlich zur Aufnahme von Strahldraht-Gitter. Die weichen Lippen wirken als Vibrationsdämpfung und gleichen Dickenunterschiede aus. Eignet sich auch für Flächenelemente von 2–5 mm Dicke. Passt in die Profile der Basis 50 und 40.

Ausführung
Hart- (Weich) PVC, schwarz

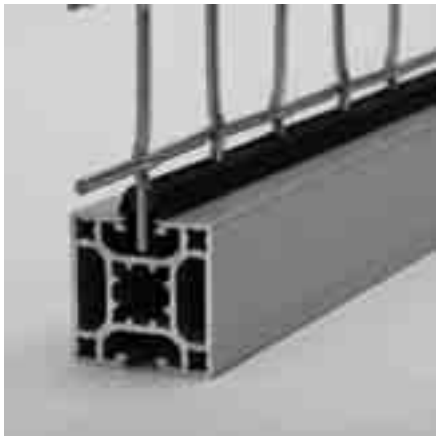

Bestellangaben	Bestellnummer
Einfassprofil	
Lagerlänge 5000 mm	C39–70–00/5000
auf Länge zugeschnitten	C39–70–02–02/…

Klemm-Dichtprofil

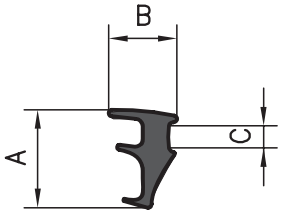

Anwendung
Dieses Dichtprofil dient der Stabilisierung und Abdichtung von Flächenelementen. Die Montage erfolgt nach dem Einsetzen der Flächenelemente.

Ausführung
Neopren-Kautschuk schwarz, ölbeständig

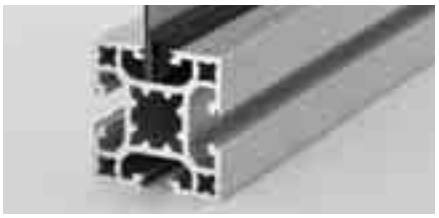

Massangaben

	A	B	C
Elementdicken 1–3 mm	13	9	4
Elementdicken 3–4 mm	10.5	7.5	3
Elementdicken 5–6 mm	10.5	6.2	3

Bestellangaben	Bestellnummer
Klemm-Dichtprofil	
Elementdicken 1–3 mm	
Lagerlänge 5000 mm	A39–80–00/5000
auf Länge zugeschnitten	A39–80–02–02/…
Elementdicken 3–4 mm	
Lagerlänge 5000 mm	A39–81–00/5000
auf Länge zugeschnitten	A39–81–02–02/…
Elementdicken 5–6 mm	
Lagerlänge 5000 mm	A39–83–00/5000
auf Länge zugeschnitten	A39–83–02–02/…

Schalen

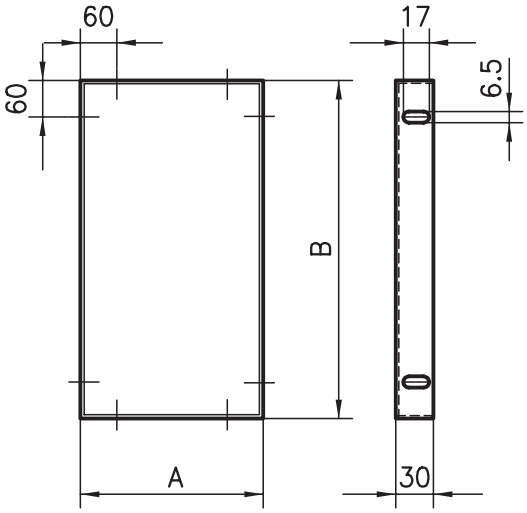

Anwendung
Zur Aussteifung und Verkleidung von hoch belasteten Konstruktionen. Stahlblech-Schalen erfüllen somit einen doppelten Zweck: einerseits bieten sie sehr grosse Sicherheit, und anderseits sehen die mit ihrer Hilfe verschalten Objekte sehr schön aus.

Ausführung
Stahlblech 1.25 mm pulverbeschichtet,
Farbe: RAL nach Kundenangabe
Grösse max. 900 x 1500 mm
Gewicht: 11.2 kg/m²

Bestellangaben	Bestellnummer
Schale, Farbangabe	B53–00 A x B

Bleche

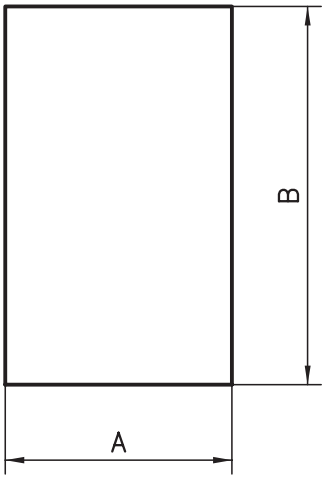

Anwendung
Al- und Stahlbleche werden für Verkleidungen aller Art verwendet.

Ausführung
Al-Blech 1.5 und 3.0 mm.
Einseitig natureloxiert mit Schutzfolie
Grösse max. 1000 x 2000 mm
Stahl-Blech 1.25 mm verzinkt
Grösse max. 1000 x 2000 mm
Andere Abmessungen oder pulverbeschichtete Bleche auf Anfrage lieferbar
Gewicht: Al 1.5 mm: 4.05 kg/m²
Al 3.0 mm: 8.1 kg/m²
St 1.25 mm: 10.0 kg/m²

Bestellangaben	Bestellnummer
Al-Blech, 1.5 mm	A53–15 A x B
Al-Blech, 3.0 mm	A53–30 A x B
St-Blech 1.25 mm	A53–51 A x B

Streckmetall

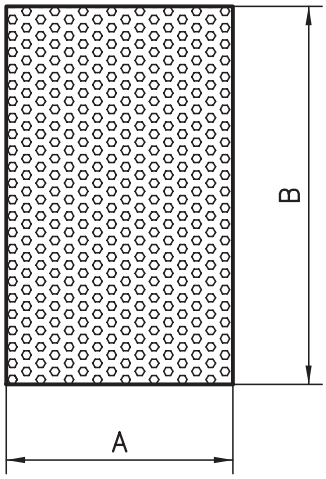

Anwendung
Ein Flächenelement, das dem anspruchsvollen Designer entgegen kommt; leicht, formschön und trotzdem robust. Dem Einsatz sind fast keine Grenzen gesetzt.

Ausführung
Al 2.0 mm, roh
Grösse max. 1000 x 2000 mm
Gewicht: 2.0 kg/m²

Bestellangaben	Bestellnummer
Streckmetall	A54–20 A x B

Verbundplatten

Anwendung
Flächenelemente als Verkleidung mit hoher Eigenstabilität. Die Plattendicken passen in die kleinen Nuten verschiedener Profile der Basis 30 mm womit ein sauberer Abschluss garantiert ist.

Ausführung «DIBOND»
Doppelseitig mit 0.3 mm Al-Blech belegte Verbundplatte, beidseitig einbrennlackiert.

Dicke: 2.0 mm
Farbe: Alu-metallic

Dicke: 3.0 mm
Farben: weiss, ähnlich RAL 9016
blau, ähnlich RAL 5002
schwarz, ähnlich RAL 9005

Grösse: max. 1250 x 2500 mm
Gewicht: 2.0 mm: 2.9 kg/m²
3.0 mm: 3.8 kg/m²

Ausführung «ALUCOBOND»
Doppelseitig mit 0.5 mm Al-Blech belegte Verbundplatte.

Dicke: 4.0 mm
Oberfläche: beidseitig natureloxiert

Dicke: 4.0 mm
Oberfläche: beidseitig walzmatt (roh)

Grösse: max. 1250 x 2500 mm
Gewicht: 4.0 mm: 5.5 kg/m²

Bestellangaben	Bestellnummer
DIBOND 2 mm	A51–12 A x B
DIBOND 3 mm, Farbangabe	A51–13 A x B

Bestellangaben	Bestellnummer
ALUCOBOND 4 mm eloxiert	A51–22 A x B
ALUCOBOND 4 mm walzmatt	A51–24 A x B

Microspanplatten

Anwendung
Dieses kostengünstige Flächenelement wird direkt in die 8 mm-Profilnut eingesetzt. Beidseitig sind die Platten mit einer weissen Folie überzogen. Sie sind schwer entflammbar und kommen vor allem im Messe- und Ladenbau zum Einsatz.

Ausführung
Press-Spanplatte beidseitig mit Kunststoff-Folie beschichtet.
Schwer entflammbar nach DIN 4102

Dicke: 6 mm
Grösse: max. 2100 x 2800 mm
Farbe: weiss

Andere Farben und Abmessungen auf Anfrage lieferbar.

Gewicht: 5.2 kg/m²

Bestellangaben	Bestellnummer
Microspanplatten	A50–57 A x B

Vollkunststoffplatten

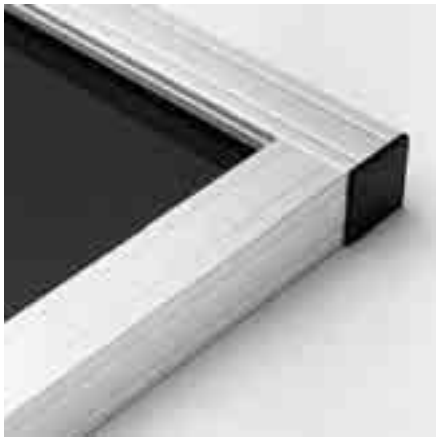

Anwendung
Für hochbeanspruchte Verkleidungen. Spanabhebende Bearbeitungen sowie Kalt- und Warmverformung möglich. Die Kunststoffplatten werden direkt in die Profilnuten gestellt oder mit Befestigungswinkel A/B30-... bzw. mit Schnellverschlüssen A64-... montiert.

Ausführung
Kunststoff-Hartschaum,
kratz- und schlagfest
ölbeständig
Schwer entflammbar nach DIN 4102 (selbstlöschend)

Farbe:	weiss
Dicke:	3, 4, 6, 8 mm
Grösse:	max. 1220 x 2440 mm
Gewicht:	3 mm: 2.1 kg/m²
	4 mm: 2.8 kg/m²
	6 mm: 4.2 kg/m²
	8 mm: 5.6 kg/m²

Andere Farben auf Anfrage lieferbar.

Bestellangaben	Bestellnummer
Vollkunststoffplatte 3 mm	A50–63 A x B
Vollkunststoffplatte 4 mm	A50–64 A x B
Vollkunststoffplatte 6 mm	A50–66 A x B
Vollkunststoffplatte 8 mm	A50–68 A x B

Acrylglas

Anwendung
Für Maschinenschutzverkleidungen, Raumtrennungen und Vitrinen. Spanabhebend bearbeitbar, Warmverformung möglich.

Ausführung Acrylglas

Farben:	glasklar, blau oder braun getönt.
Dicken:	3, 4, 5, 6, 8 mm
Grösse:	max. 2000 x 3000 mm
Gewicht:	3 mm: 3.55 kg/m²
	4 mm: 4.70 kg/m²
	5 mm: 5.90 kg/m²
	6 mm: 7.10 kg/m²
	8 mm: 9.45 kg/m²

Bestellangaben	Bestellnummer
Acrylglas 3 mm Farbangabe	A50–13 A x B
Acrylglas 4 mm Farbangabe	A50–14 A x B
Acrylglas 5 mm Farbangabe	A50–15 A x B
Acrylglas 6 mm Farbangabe	A50–16 A x B
Acrylglas 8 mm Farbangabe	A50–18 A x B

Polycarbonat

Ausführung Polycarbonat

Farben:	glasklar, braun getönt.
Dicken:	3, 4, 5, 6, 8 mm
Grösse:	max. 2000 x 3000 mm
Gewicht:	3 mm: 3.60 kg/m²
	4 mm: 4.80 kg/m²
	5 mm: 6.00 kg/m²
	6 mm: 7.20 kg/m²
	8 mm: 9.60 kg/m²

Bestellangaben	Bestellnummer
Polycarbonat 3 mm Farbangabe	A50–33 A x B
Polycarbonat 4 mm Farbangabe	A50–34 A x B
Polycarbonat 5 mm Farbangabe	A50–35 A x B
Polycarbonat 6 mm Farbangabe	A50–36 A x B
Polycarbonat 8 mm Farbangabe	A50–38 A x B

Stahldraht-Gitter

Anwendung
Schutzeinrichtungen, Lagerabtrennungen, etc.
Zusammen mit dem Einfassprofil C39–70 direkt in die 8mm Profilnut einsetzbar.

Ausführung
St, verzinkt

Maschenweite:	40 mm
Drahtstärke:	4 mm
Grösse:	max. 1000x2000 mm
Gewicht:	4.5 kg/m²

Alu-Wellengitter auf Anfrage

Bestellangaben	Bestellnummer
Stahldrahtgitter	A50–44 AxB

Anwendung
Zum einfachen ein- und aushängen. Elemente innerhalb von Abdeckungen aller Art. Die Vertikalen und horizontalen Einhängepunkte halten die Flächenelemente in der vorgegebenen Position. Mittels Schrauben und eingelegten Muttern können die Laschen gesichert werden.

Einhängelaschen

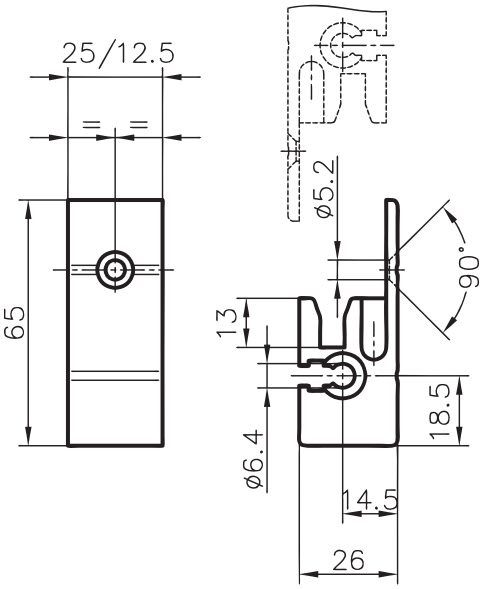

Lieferumfang
2 Einhängelaschen + 2 Sicherungsschrauben mit Muttern

Ausführung
Al, naturfarben eloxiert

Bestellangaben		Bestellnummer
Einhängelasche schmal	B=12.5 mm	B62–20
Einhängelasche breit	B=25.0 mm	B62–25

Kunststoffscharniere fest

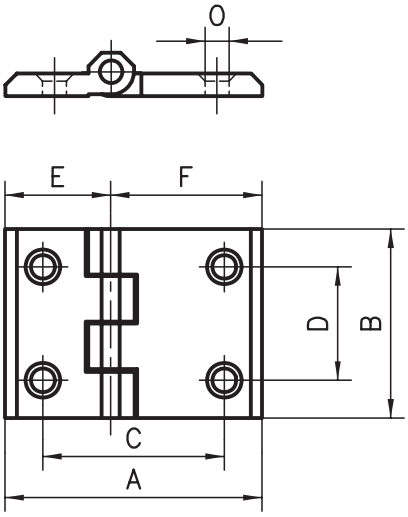

Kunststoffscharniere aushebbar

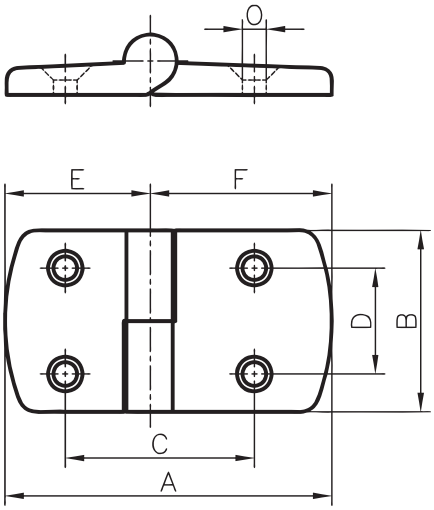

Aluminiumscharniere aushebbar

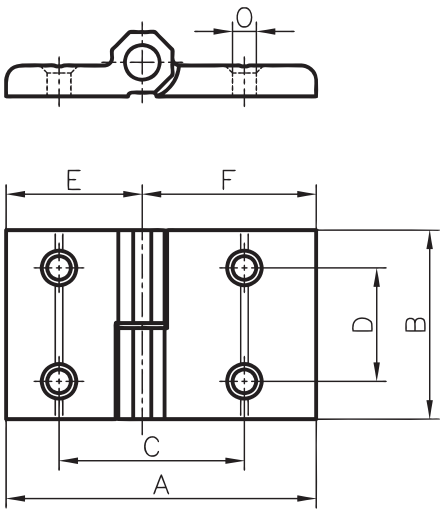

Anwendung

Damit die optimale Schwenkeigenschaft von Türen, Fenster, etc. gewährleistet ist, benötigt der Konstrukteur eine Auswahl von genau passenden Scharnieren

Ob kostengünstige Kunststoff-, formschöne Druckguss-oder hoch belastbare Al-Scharniere, das Angebot ermöglicht die richtige Wahl.

Abbildung: Ausführung rechtsbandig

Abbildung: Ausführung linksbandig

Ausführung
PA-GF schwarz
Dorn: Stahl verzinkt

Ausführung
PA-GF schwarz
Dorn: Stahl verzinkt

Ausführung
Al natureloxiert
Dorn: Stahl verzinkt

Bestellangaben								Bestellnummer
Basis	**A**	**B**	**C**	**D**	**E**	**F**	**O**	
50	76	50	56	30	38	38	6.3	A60–00–PA (–S)*
50/30	63	50	43	30	25	38	6.3	AB6–00–PA (–S)*
30	50	50	30	30	25	25	6.3	B60–00–PA (–S)*

*Befestigungssatz: Bestellnummer mit –S ergänzen

Bestellangaben								Bestellnummer	
Kunststoffscharniere									
Basis	**A**	**B**	**C**	**D**	**E**	**F**	**O**	**links**	**rechts**
50	96	48	55	28	48	48	6.5	A60–60–PA (–S)*	A60–61–PA (–S)*
50/40	86	48	50	28	48	38	6.5	AC6–60–PA (–S)*	AC6–61–PA (–S)*
50/30	77	48	45	28	48	29	6.5	AB6–60–PA (–S)*	AB6–61–PA (–S)*
40	76	48	45	28	38	38	6.5	C60–60–PA (–S)*	C60–61–PA (–S)*
40/30	67	48	40	28	38	29	6.5	CB6–60–PA (–S)*	CB6–61–PA (–S)*
30	58	48	35	28	29	29	6.5	B60–60–PA (–S)*	B60–61–PA (–S)*
Aluminiumscharniere									
50	92	50	54	30	46	46	6.5	A60–60 (–S)*	A60–61 (–S)*
50/40	82	50	49	30	46	36	6.5	AC6–60 (–S)*	–
50/40	82	50	49	30	36	46	6.5	–	AC6–61 (–S)*
40	72	50	44	30	36	36	6.5	C60–60 (–S)*	C60–61 (–S)*

*Befestigungssatz: Bestellnummer mit –S ergänzen

Zn-Druckgussscharniere fest

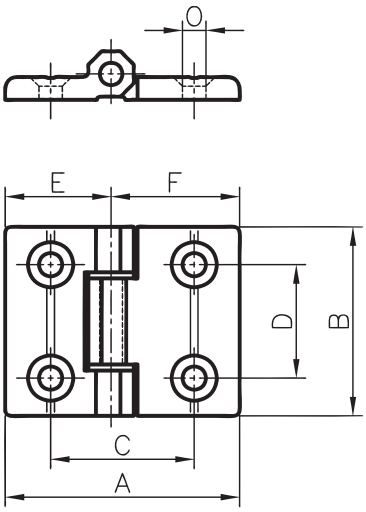

Ausführung
GD–Zn, schwarz pulverbeschichtet
Dorn: Stahl verzinkt
Druckscheibe: PA-6, weiss

Al-Schwerlastscharniere fest

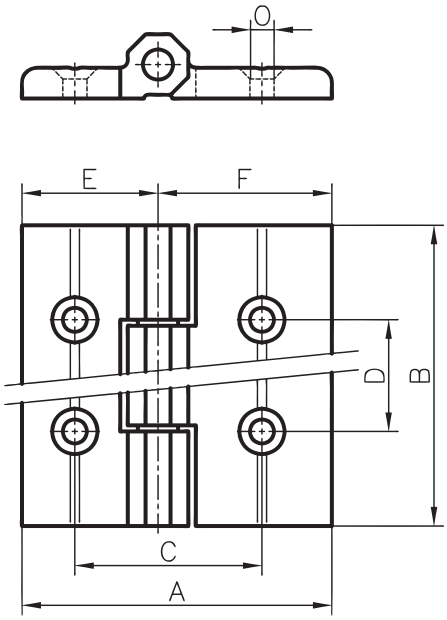

Ausführung
Al, natureloxiert
Dorn: Stahl verzinkt
Gleitlager: iglidur G, grau

Spezialscharniere aushängbar

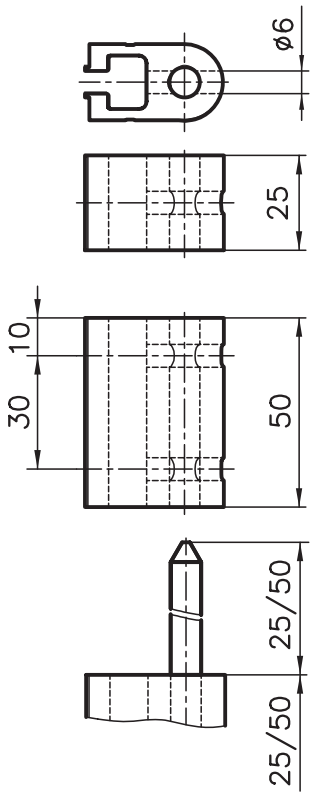

Ausführung
Al natureloxiert
Dorn: Stahl verzinkt

Bestellangaben	Bestellnummer	
	L = 25	L = 50
Scharnierteil ohne Dorn	A60–50	A60–55
Scharnierteil mit Dorn	A60–51	A60–56

Bestellangaben								Bestellnummer
Zn-Druckgussscharniere								
Basis	**A**	**B**	**C**	**D**	**E**	**F**	**O**	
50	78	50	54	30	39	39	6.3	A60–20 (–S)*
50/40	73	50	49	30	34	39	6.3	AC6–20 (–S)*
50/30	67	50	43	30	28	39	6.3	AB6–20 (–S)*
40	68	50	44	30	34	34	6.3	C60–20 (–S)*
40/30	62	50	38	30	28	34	6.3	CB6–20 (–S)*
30	56	50	32	30	28	28	6.3	B60–20 (–S)*
20	40	40	25	25	20	20	5.3	D60–00 (–S)*
Al-Schwerlastscharniere								
Basis	**A**	**B**	**C**	**D**	**E**	**F**	**O**	
50	92	100	54	75	46	46	6.3	A60–30 (–S)*
50/40	82	100	49	75	36	46	6.3	AC6–30 (–S)*
40	72	100	44	75	36	36	6.3	C60–30 (–S)*

*Befestigungssatz: Bestellnummer mit –S ergänzen

Gelenke

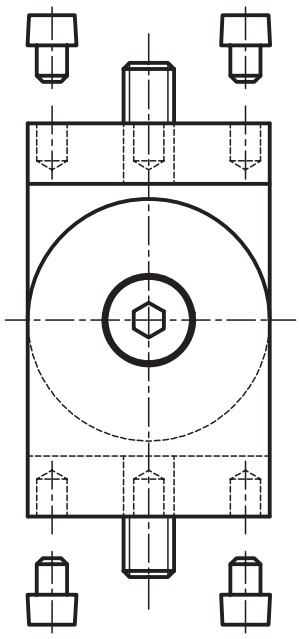

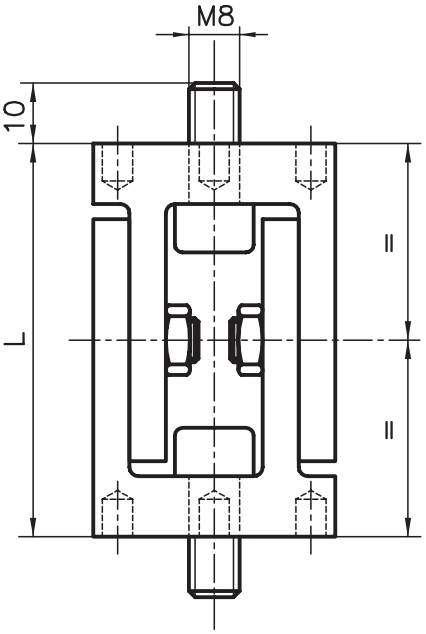

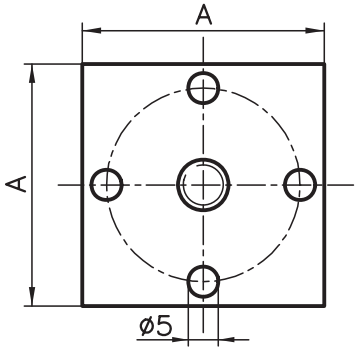

Anwendung
Hauptsächlich zur Verstärkung von Konstruktionen mit schrägen Streben. Auch als Scharnier für schwenkbare Geräteträger, Türen, usw. geeignet. Die Ø5-Bohrungen sind für die Aufnahme der lose mitgelieferten Verdrehsicherungen. Die Position der Verdrehsicherungen ist auf die Anwendung der Gelenke auszurichten.

Ausführung
Aluminium, mattiert, naturfarben eloxiert

Schrauben und Verdrehsicherung:
Stahl verzinkt

Lieferumfang
2 Gelenkhälften montiert
2 Befestigungsschrauben M8
2 Gewindeplatten
4 Verdrehsicherungen

Bestellangaben			Bestellnummer
Gelenk	A	L	
Basis 50	50	85	A61–00
Basis 40	40	65	C61–00

Gelenke mit Klemmhebel

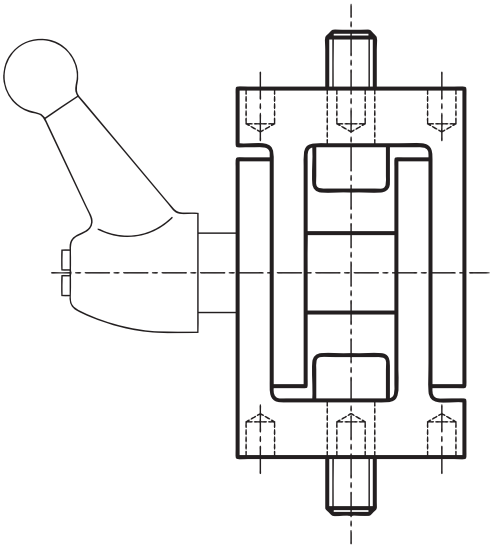

Ausführung
Aluminium, mattiert, naturfarben eloxiert

Schrauben und Verdrehsicherung:
Stahl verzinkt

Lieferumfang
2 Gelenkhälften montiert
2 Befestigungsschrauben M8
1 Klemmhebel mit Distanzbuchse
2 Gewindeplatten
4 Verdrehsicherungen

Bestellangaben			Bestellnummer
Gelenk m. Klemmhebel	A	L	
Basis 50	50	85	A61–01
Basis 40	40	65	C61–01

Eckelemente

Anwendung
Formschöne Eckengestaltung für Vitrinen, Arbeitstische, Büromöbel, Schränke oder für Konstruktionen mit anspruchsvollem Design. Abgerundete oder über die Raumdiagonale geschnittene Elemente erhältlich.

Befestigungssatz*
3 PVS-Verbinder mit Gewinde

Ausführung
Aluminium, naturfarben eloxiert
Anbau mit PVS-Gewinde-Verbinder

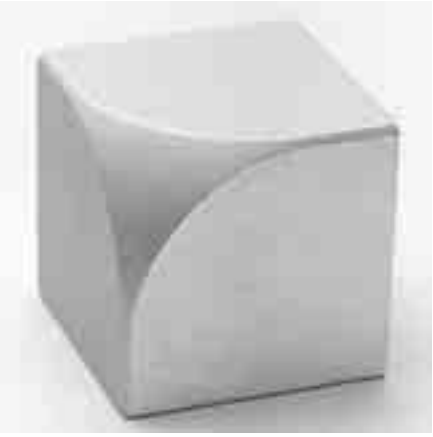

Bestellangaben	Bestellnummer	
Eckelement	**rund**	**flach**
Profile Basis 50	A70–00(–S)*	A71–00(–S)*
Profil A02–8		A71–08(–S)*
Profile Basis 40	C70–00(–S)*	C71–00(–S)*
Profil C02–8		C71–08(–S)*
Profile Basis 30	B70–00(–S)*	B71–00(–S)*
Profile Basis 20	D70–00(–S)*	D71–00(–S)*

*Befestigungssatz: Bestellnummer mit –S ergänzen

Handgriffe

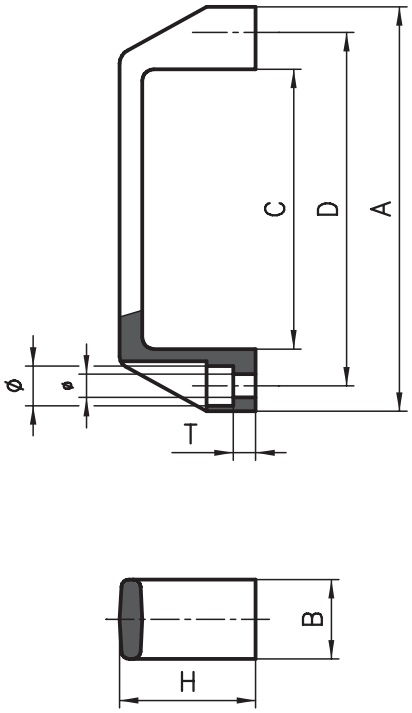

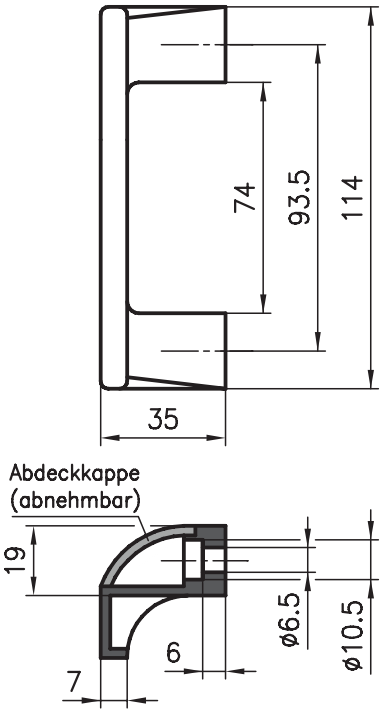

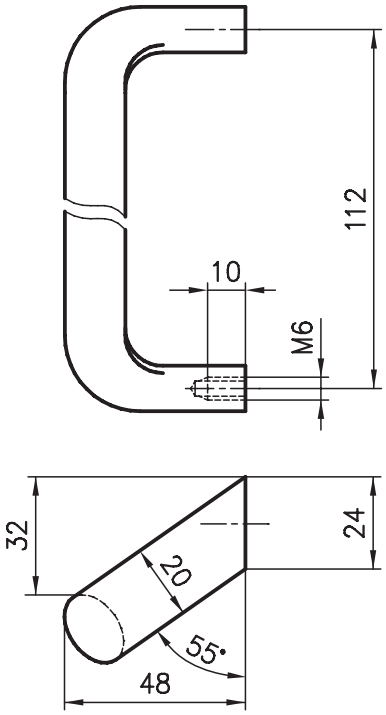

Anwendung
Universell anwendbar. Zwei Grössen ab Lager lieferbar, Befestigung von vorne oder hinten mit Schrauben M5/8.

Ausführung
PA-GF, schwarz

Massangaben

Handgriff	A	B	C	D	H	T	Ø	ø
klein	107	21	74	93.5	36	6	10.5	6.5
mittel	122	19	82	100	33	13	8.5	5.5
gross	134	26	95	117	41	6.5	13.5	8.5

Anwendung
Ein ergonomischer Handgriff mit modernem Design (vorwiegend bei den Profilgrössen 20 und 30 eingesetzt).

Ausführung
PA-GF, schwarz

Farben Abdeckkappen:
schwarzgrau, grau, gelb, orange, blau, rot

Anwendung
Zurück gesetzte Türen, Schiebetüren, etc., überall wo eine Verletzungsgefahr der Hand auftreten kann.

Ausführung
Aluminium schwarz RAL 9005 (kunststoffbeschichtet)
Aluminium naturfarben eloxiert

Bestellangaben	Bestellnummer
Handgriff klein	B65–00
Handgriff mittel	B65–01
Handgriff gross	A65–01

Bestellangaben	Bestellnummer
Handgriff Ergo	D65-01 + Farbangabe Abdeckkappen

Bestellangaben	Bestellnummer	
Handgriff schräg	schwarz	eloxiert
	A65–05	A65–06

Rohrgriff schräg

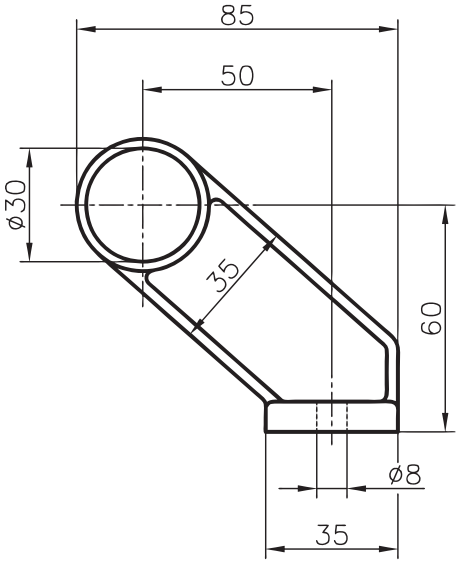

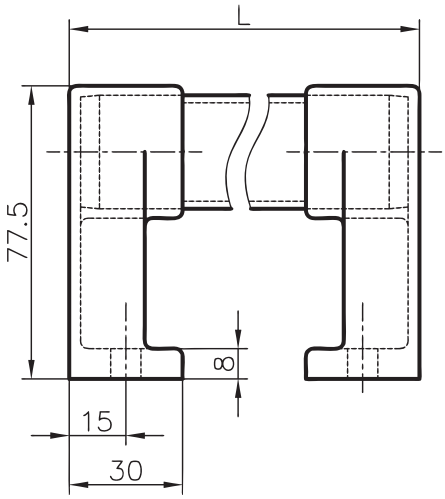

Rohrgriff gerade

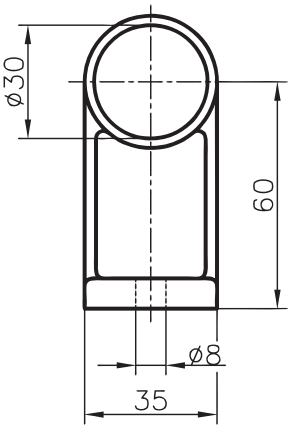

Bestellangaben	Bestellnummer	
	L	
Rohrgriff schräg	250mm	A65–22
Rohrgriff schräg	300mm	A65–23
Rohrgriff schräg	400mm	A65–24
Rohrgriff schräg	500mm	A65–25

Andere Längen sind auf Kundenwunsch lieferbar

Bestellangaben	Bestellnummer	
	L	
Rohrgriff gerade	250mm	A65–12
Rohrgriff gerade	300mm	A65–13
Rohrgriff gerade	400mm	A65–14
Rohrgriff gerade	500mm	A65–15

Andere Längen sind auf Kundenwunsch lieferbar

Kugelrasten

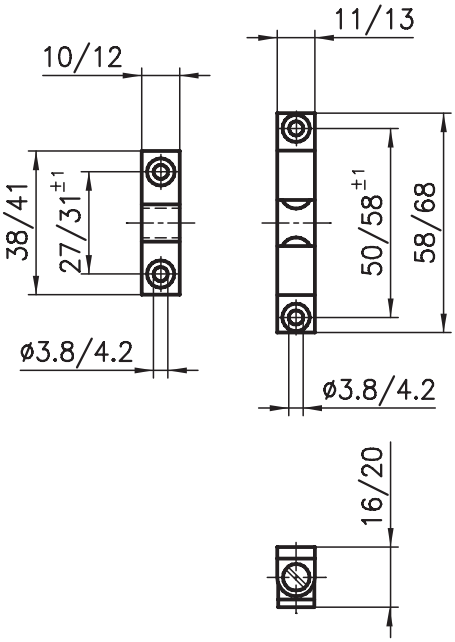

Kugelschnäpper

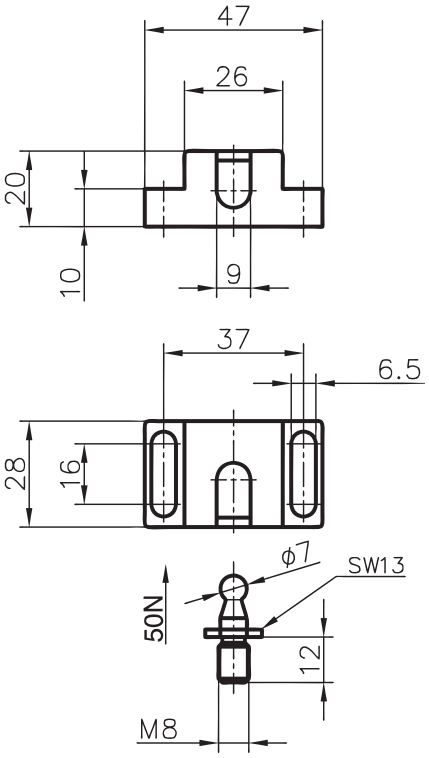

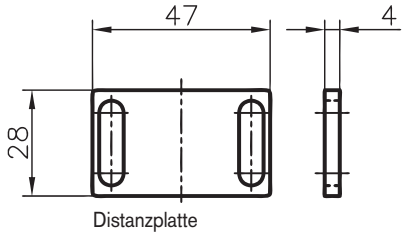

Magnetverschlüsse

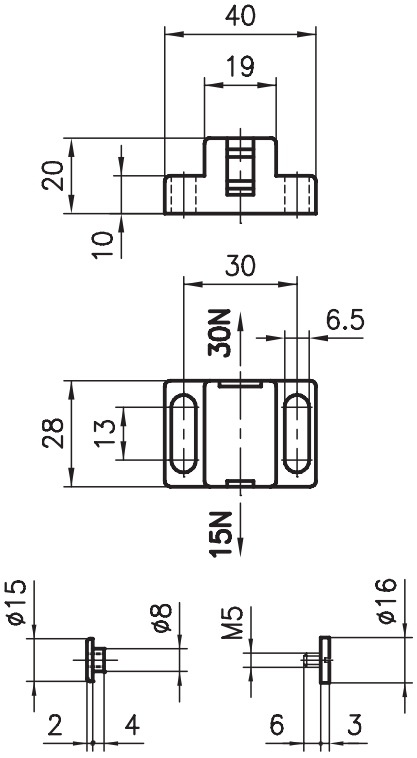

Anwendung
Die Kugelraste und der Kugelschnäpper dienen zur Arretierung von Schwenk- und Schiebetüren und sind ideale Halterungen von beweglichen Komponenten. Für den Kugelschnäpper sind Distanzplatten 4mm zur Einjustierung lieferbar.

Ausführung
Messing (Kugeln: Stahl verchromt)

Anwendung
Hohe Anpassungsfähigkeit zeichnen diesen Magnetverschluss aus. Je nach Bedarf kann zwischen zwei Haltekräften gewählt werden. Die Langlöcher ermöglichen zudem einen grossen Justierbereich.

Ausführung
PA–GF, schwarz mit Dauermagneten, Flachkopfschraube und Mutter

Bestellangaben	Bestellnummer
Kugelraste klein	A66–00
Kugelraste gross	A66–10

Bestellangaben	Bestellnummer
Kugelschnäpper	A66–50
Distanzplatte	A66–54

Bestellangaben	Bestellnummer
Magnetverschluss Duo	A67–20

Griffleiste

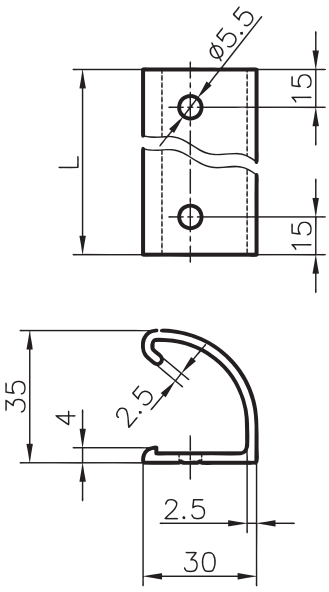

Anwendung
Die Griffleiste wird als Schubladengriff eingesetzt. Sie kann aber auch für Türen und Fenster verwendet werden.

Ausführung
Al, naturfarben eloxiert

Bestellangaben		Bestellnummer
Griffleiste	200 mm	B65–52
Griffleiste	300 mm	B65–53
Griffleiste	400 mm	B65–54

Andere Längen sind auf Kundenwunsch lieferbar

Anschlaglasche

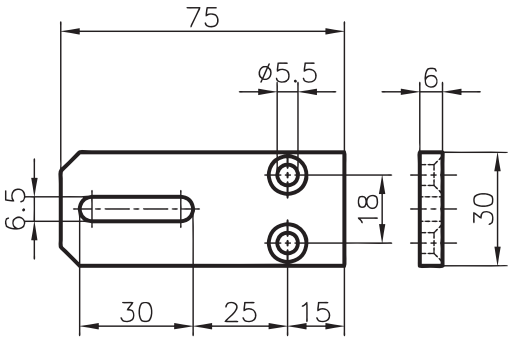

Anwendung
Als Tür- oder Fensteranschlag mit Sicherungsmöglichkeit durch die Schlitzöffnung. Eignet sich auch als einfaches Verbindungselement.

Ausführung
Al, naturfarben eloxiert

Befestigungssatz*
Schrauben + Doppelgewindeplatte

Bestellangaben	Bestellnummer
Anschlaglasche	C62–10 (–S)*

*Befestigungssatz: Bestellnummer mit –S ergänzen

Schnellverschlüsse

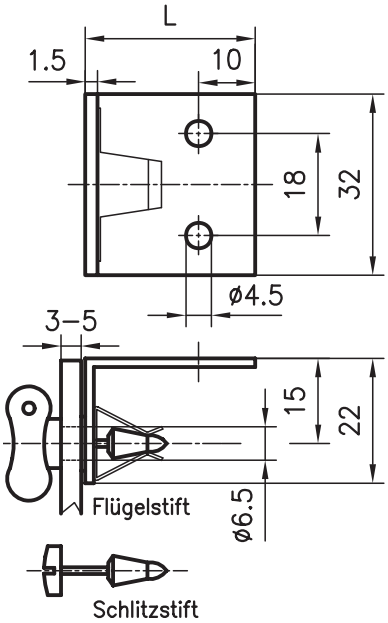

Anwendung
Für die schnelle Montage und Demontage von Verkleidungen. Der Flügel oder Schlitzstift wird mit Daumendruck eingeklipst und mit einer Vierteldrehung wieder gelöst.

Ausführung
Winkel und Bolzen: rostfreier Stahl
Distanzring: Kautschuk

Befestigungssatz*
Schrauben + Gewindeplatten

Bestellangaben	Bestellnummer	
	L = 18	L = 30
Schnellverschluss mit Flügelstift	A64–10(–S)*	A64–11(–S)*
Schnellverschluss mit Schlitzstift	A64–20(–S)*	A64–21(–S)*

Befestigungssatz: Bestellnummer mit –S ergänzen

Stangenschlösser

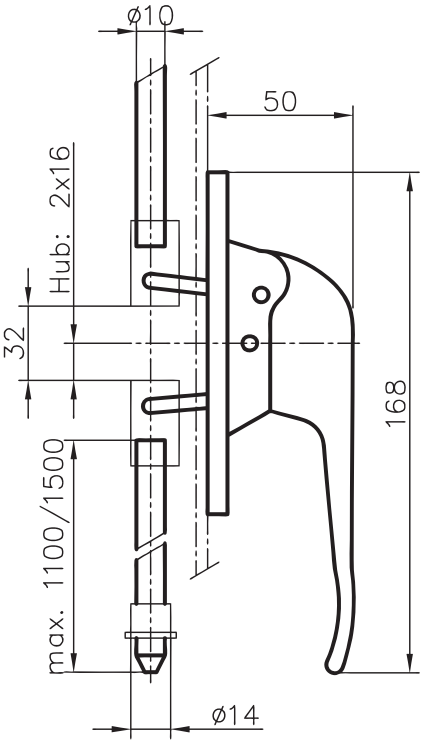

Anwendung
In die Profile der Basis 50, 40 und 30 kann das Stangenschloss eingelassen werden. Die Profile müssen im Griffbereich ausgefräst werden. Die Verriegelung ist wahlweise mit einer oder 2 Stangen möglich. Die Stange wird auf das Einbaumass abgelängt.

Ausführung

Griff:	Al, natureloxiert	
Stange:	Stahl, verzinkt	
Stangenlänge:	Basis 50/40	max. 1500mm
	Basis 30	max. 1100mm

Befestigungssatz*
Schrauben und Gewindeplatten, Führungsbuchsen

Bestellangaben			Bestellnummer
Stangenschloss Al verschliessbar, 2 Schlüssel			
Basis	**50**	**40**	**30**
1 Stange	A68–14 (–S)*	C68–14 (–S)*	B68–14 (–S)*
2 Stangen	A68–15 (–S)*	C68–15 (–S)*	B68–15 (–S)*
Stangenschloss Al unverschliessbar			
1 Stange	A68–04 (–S)*	C68–04 (–S)*	B68–04 (–S)*
2 Stangen	A68–05 (–S)*	C68–05 (–S)*	B68–05 (–S)*

*Befestigungssatz: Bestellnummer mit –S ergänzen

Einsteckschloss

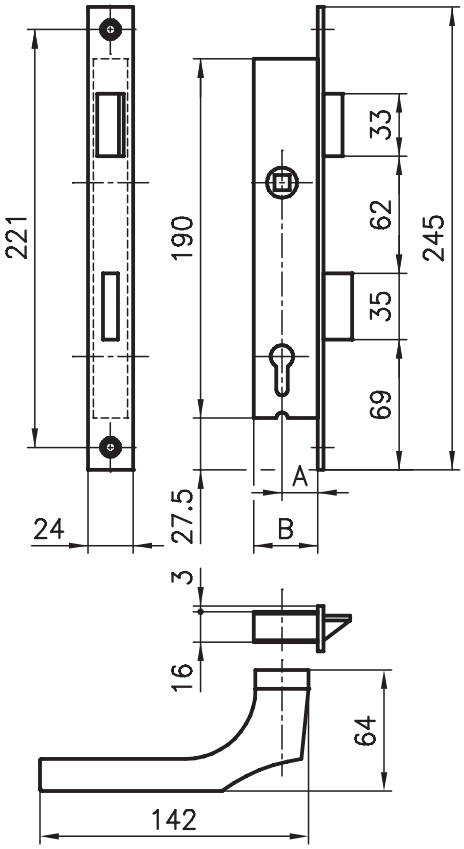

Anwendung
In die Profile der Basis 50, 40 und 30 einsteck- und abschliessbarer Türverschluss. Die Profile müssen ausgefräst werden.

Ausführung/Lieferumfang
Schloss: Stahl verzinkt
Zylinder: Messing vernickelt
Schlüssel: Stahl vernickelt (3 Stück)
Drücker und Rosette: Al eloxiert

Befestigungssatz*
Schrauben und Gewindeplatten

Bestellangaben			Bestellnummer
Einsteckschloss			
	A	B	
Profile Basis 50	27	42	A68–00(–)S*
Profile Basis 40	19	34	C68–00(–S)*
Profile Basis 30	15	30	B68–00(–S)*

* Befestigungssatz: Bestellnummer mit –S ergänzen

Fallenverschluss

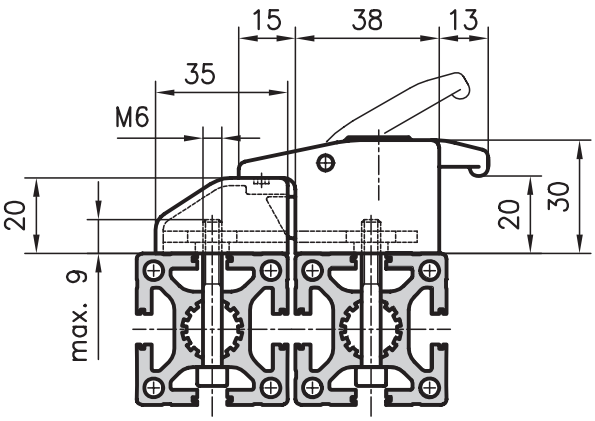

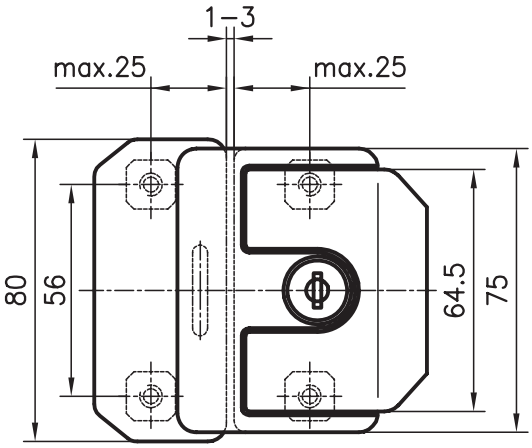

Anwendung

Der Fallenverschluss besteht aus Türgehäuse mit Falle sowie dem Rahmengehäuse. Dank der universellen Bauweise ist es möglich, den Verschluss für unterschiedliche Profilbreiten zu verwenden. Ein weiterer Vorteil das einfache und leichte Öffnen sowie Schliessen.

Ausführung

GD-Zn, schwarz
gleichschliessend, 2 Schlüssel
4 Stück 4-Kant-Muttern M6

Bestellangaben	Bestellnummer
Fallenverschluss	A68–50

Sicherheitsschalter

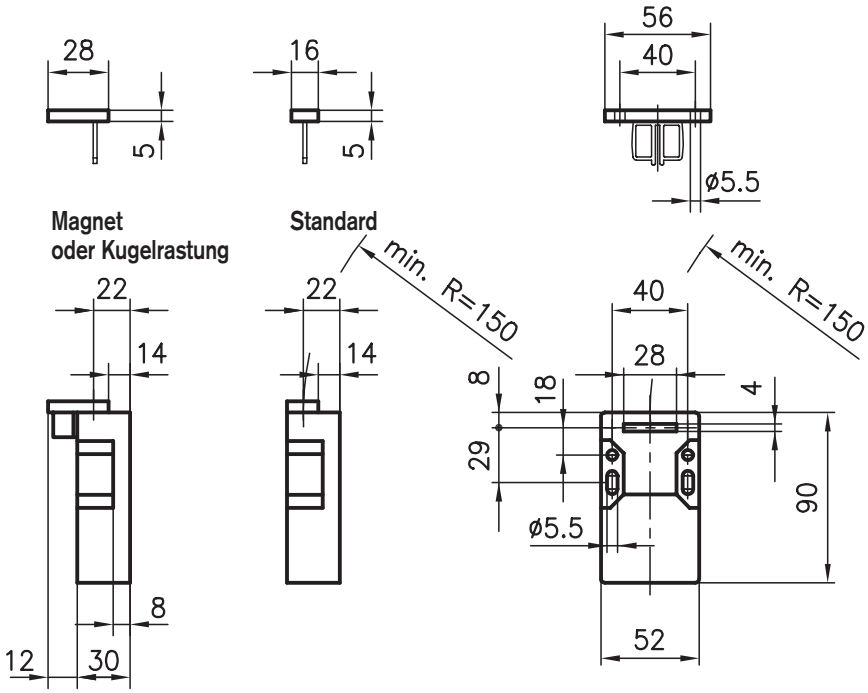

Anwendung

Als Schliess- und Öffnungskontakt an Schutztüren usw. Zur Ein- bzw. Ausschaltung automatischer Vorgänge.

Ausführung

– Standard
– mit Magnet (Haltekraft 30 N)
– mit Kugelraste (Haltekraft bis 100 N)

Bestellangaben	Bestellnummer
Sicherheitsschalter	
(1 Öffner, 1 Schliesser)	
Standard	C63–00
Magnet	C63–01
Kugelraste	C63–02

Andere Sicherheitsschalter sind auf Kundenwunsch lieferbar.

Abschlussplatten

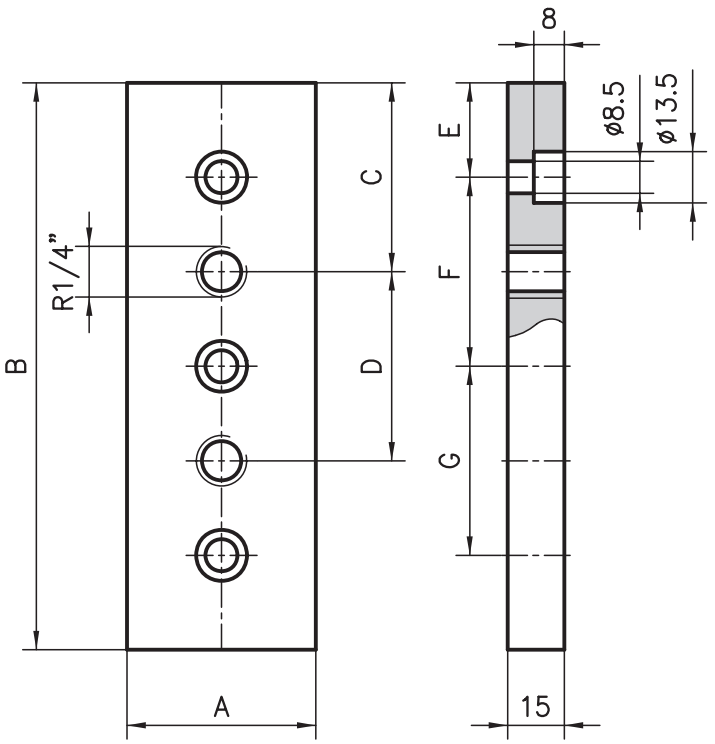

Flachdichtungen

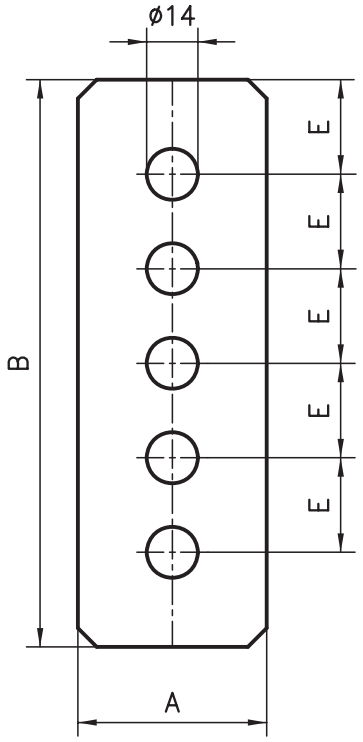

Anwendung
Abdichtung der stirnseitigen Schnittflächen der Speicherprofile. Luft, Wasser, Oel oder andere Medien können mit der entsprechenden Verschraubung zu- oder abgeführt werden.

Befestigungssatz*
Schrauben + Gewindeeinsätze

Ausführung
Al, naturfarben eloxiert
Anschluss R 1/4"

Bestellangaben								Bestellnummer
Abschlussplatte	**A**	**B**	**C**	**D**	**E**	**F**	**G**	
Profil 40x80	40	80	40	–	20	40	–	C80–30(–S)*
Profil 50x100	50	100	50	–	25	50	–	A80–10(–S)*
Profil 50x150	50	150	50	50	25	50	50	A80–30(–S)*

*Befestigungssatz: Bestellnummer mit –S ergänzen

Bestellangaben	Bestellnummer
Flachdichtung zu Abschlussplatte	
Profil 40x80	C80–31
Profil 50x100	A80–11
Profil 50x150	A80–31

Runddichtung

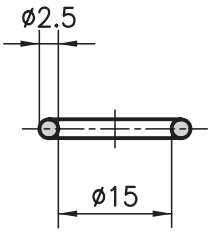

Anschlussplatten

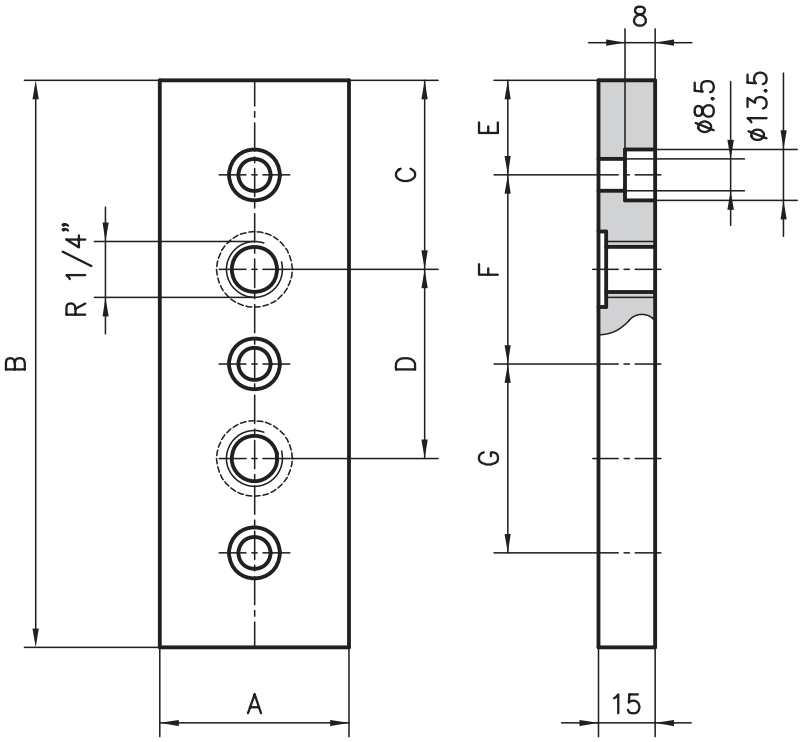

Anwendung
Flachdichtung zwischen Abschlussplatte und Profilschnittfläche, bzw. Runddichtung zwischen Anschlussplatten und Profilseitenwand garantieren für eine Dichtigkeit bis zu 6 bar.

Ausführung
Nitrilkautschuk schwarz
70 Shore A

Anwendung
Seitliche Anschlussplatte für hohe Drücke (≥ 6 bar). Normalerweise werden die Anschlussgewinde direkt in die Profilseitenwand geschnitten. Für seitliche Anschlüsse an das Profil 40x80 sind keine Anschlussplatten erforderlich.
Befestigungssatz*
Schrauben + Gewindeplatten
Ausführung
Al, naturfarben eloxiert
Anschluss R1/4"

Bestellangaben	Bestellnummer
Runddichtung zu Anschlussplatte	
Profil 50x100	A80–41
Profil 50x150 (2 Stück)	A80–42

Bestellangaben								Bestellnummer
Anschlussplatte	**A**	**B**	**C**	**D**	**E**	**F**	**G**	
Profil 50x100	50	100	50	–	25	50	–	A80–40(–S)*
Profil 50x150	50	150	50	50	25	50	50	A80–50(–S)*

*Befestigungssatz: Bestellnummer mit –S ergänzen

Wellenklemmböcke

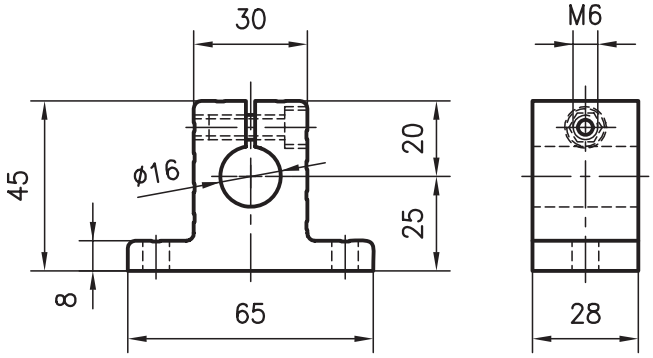

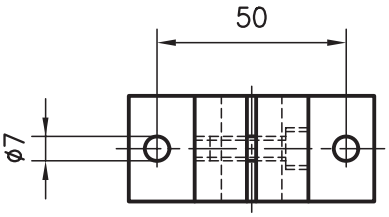

Wellenklemmbock gerade

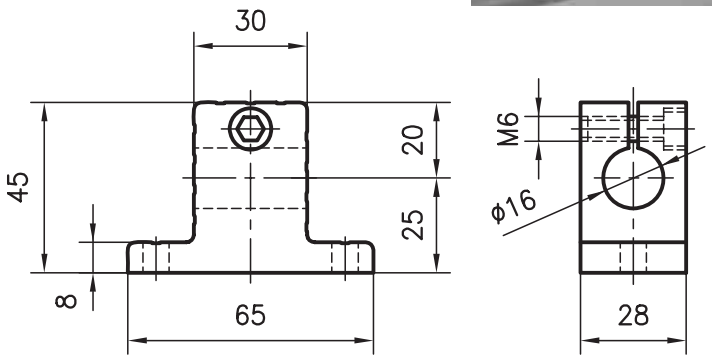

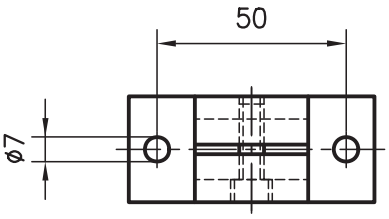

Wellenklemmbock 90°

Anwendung

Mit den Bauelementen: Wellenklemmbock, Linearlagerbock und Stahlwelle kann auf einfachste Weise ein präzises Linearlager-System realisiert werden. Dank den zwei verschiedenen Wellenklemmböcken ergibt sich die Möglichkeit, das System flexibel zu montieren. Die Anbaumasse sind so gewählt, dass die Elemente mit den PVS-Profilen gut kombinierbar sind.

Ausführung

Aluminium, naturfarben eloxiert

Bestellangaben	Bestellnummer
Wellenklemmbock gerade	L16–60
Wellenklemmbock 90°	L16–65

Linearlagerbock

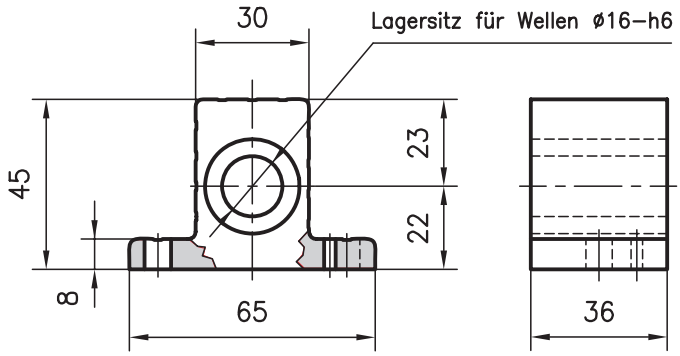

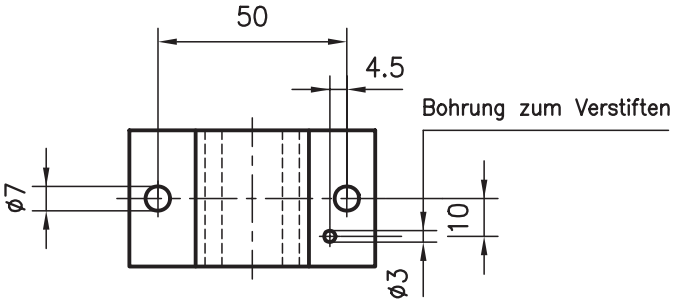

Ausführung
Gehäuse: Aluminium, naturfarben eloxiert
Linearlager: Stahl, beidseitig abgedichtet, wartungsfrei

Tragzahl	
dyn.	**stat.**
850 N	620 N

Bestellangaben	Bestellnummer
Linearlagerbock	L16–68

Stahlwellen

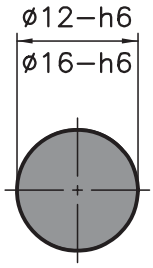

Anwendung
Die Stahlwellen kommen in Kombination mit dem Wellenklemm- und dem Linearlagerbock sowie den Wellenklemmleisten zum Einsatz. Daraus ergeben sich Linearführungen für hohe Belastungen.

Ausführung
Stahl, Cf 53, gehärtet, geschliffen
Härte HRc 62 ± 2

Bestellangaben	Bestellnummer
Stahlwelle ø12	
Standardlänge 6000 mm	L12–20–01/6000
auf Länge geschnitten	L12–20–02–02/…
Stahlwelle ø16	
Standardlänge 6000 mm	L16–20–01/6000
auf Länge geschnitten	L16–20–02–02/…

Wellenklemmleisten

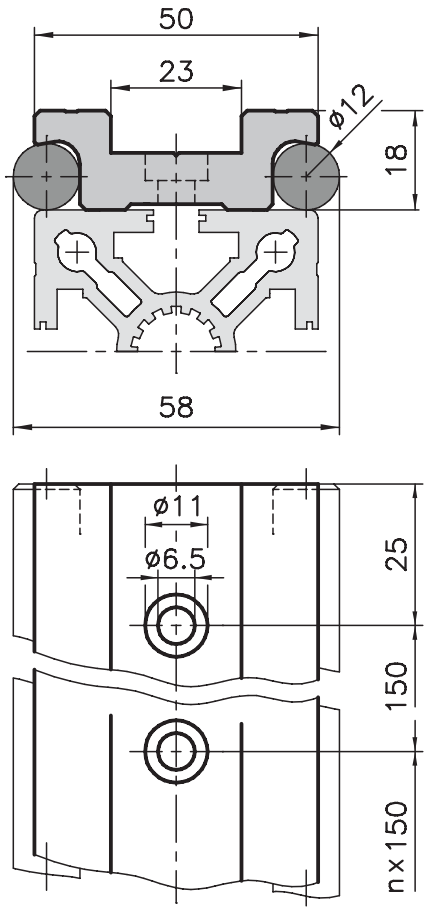

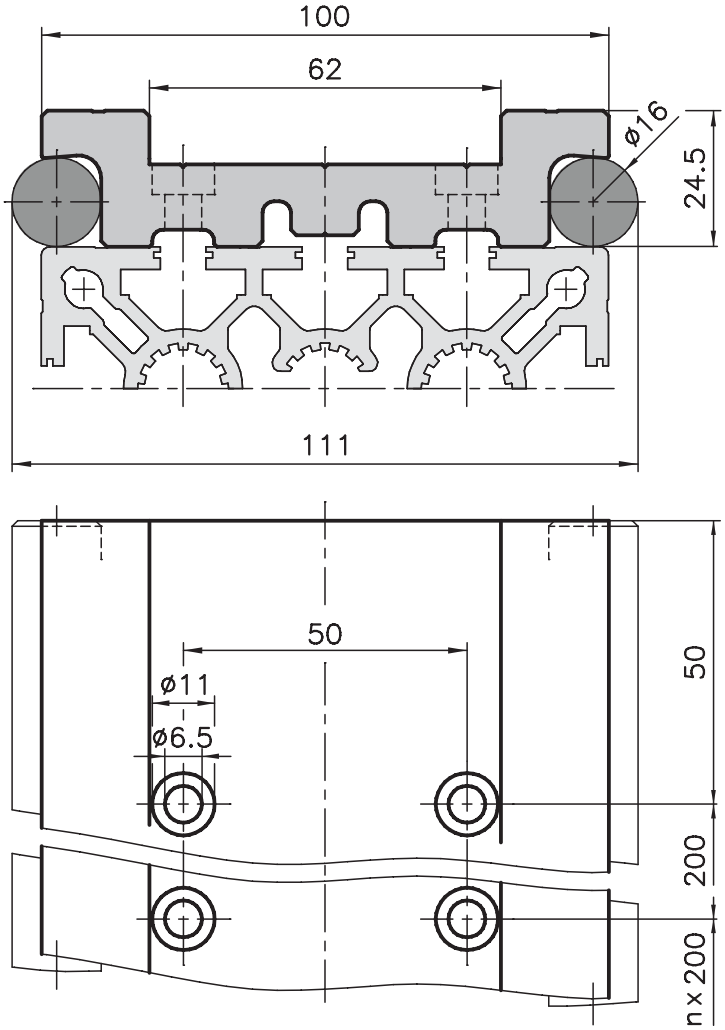

Anwendung
Die Stahlwellen werden mit den Wellenklemmleisten kraftschlüssig an die Profile der Basis 50/100 angebaut. Zusammen mit den Schlittenplatten und den Laufrollen lassen sich auf einfachste Weise Linearführungen für sehr hohe Belastungen zusammenbauen.

Ausführung
Aluminium, mattiert, naturfarben eloxiert

Bestellangaben	Bestellnummer
Wellenklemmleiste	**Basis 50**
Standardlänge 6000 mm	L12–05–00/6000
auf Länge geschnitten	L12–05–02–02/…
Wellenklemmleiste	**Basis 100**
Standardlänge 6000 mm	L16–05–00/6000
auf Länge geschnitten	L16–05–02–02/…

Ausführung
Wellenklemmleiste komplett inkl. Stahlwellen Cf 53, gehärtet, geschliffen und mit Befestigungsmaterial.

Bestellangaben	Bestellnummer
Wellenklemmleiste kompl.	**Basis 50**
Standardlänge 6000 mm	L12–06–00/6000
auf Länge geschnitten	L12–06–02–02/…
Wellenklemmleiste kompl.	**Basis 100**
Standardlänge 6000 mm	L16–06–00/6000
auf Länge geschnitten	L16–06–02–02/…

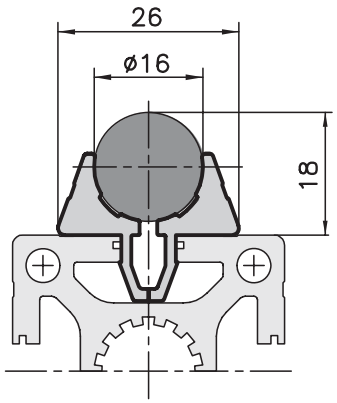

Anwendung

Für einfache Linearführungen. Mit der zweiteiligen Wellenklemmleiste können Stahlwellen ø16 in alle Nuten der Profile Basis 40 und 50 eingeklipst werden. Das Führungsprofil 40x100 wird für hochbelastbare Linearführungen verwendet. Durch die einseitige Stahlwellenaufnahme kann der Führungsabstand frei gewählt werden.

Ausführung

Aluminium, mattiert, naturfarben eloxiert

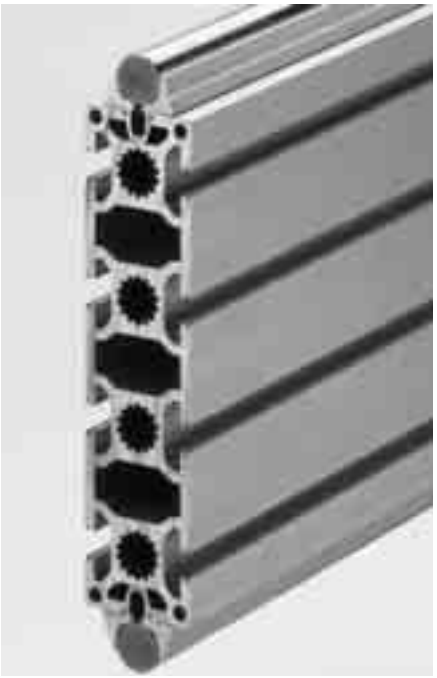

Bestellangaben	Bestellnummer
Wellenklemmleiste zweiteilig	
Standardlänge 6000 mm	L16–01–00/6000
auf Länge geschnitten	L16–01–02–02/…

Führungsprofil 40x100 Typ L16–10

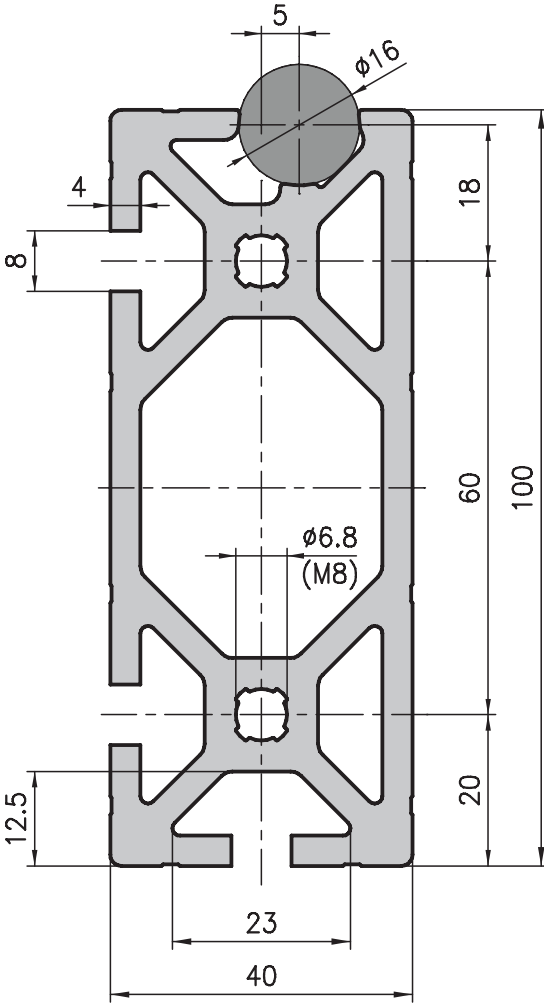

Technische Daten	
Ix	= 172.22 cm^4
Iy	= 31.92 cm^4
Wx	= 33.83 cm^3
Wy	= 15.95 cm^3
Profilfläche	= 16.75 cm^2
Gewicht	= 4.5 kg/m

Bestellangaben	Bestellnummer
Führungsprofil 40x100	
Standardlänge 5000 mm	L16–10–00/5000
Speziallänge 6000 mm	L16–10–01/6000
Führungsprofil 40x100	
auf Länge zugeschnitten	L16–10–02/…
Zusätzliche Bearbeitungen	Seite 34 / 35

Schlittenplatten

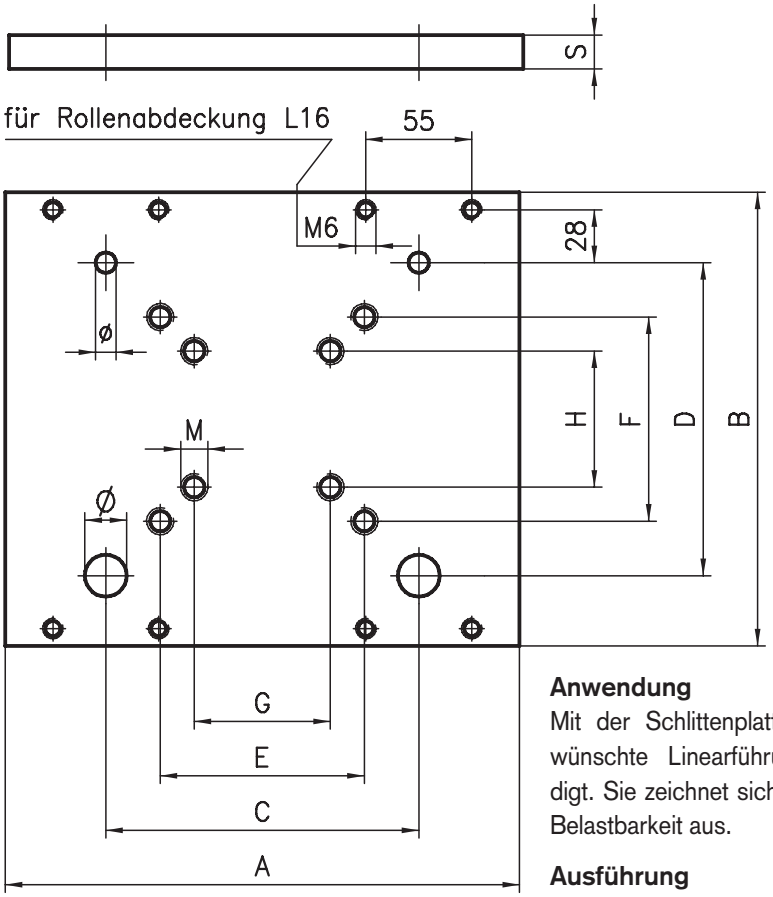

Schlittenplatten nach Kundenzeichnung

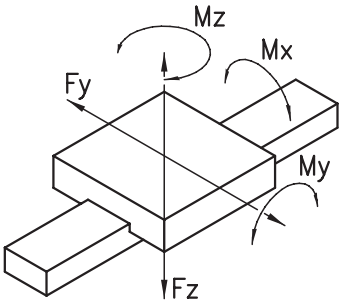

Anwendung
Mit der Schlittenplatte wird die gewünschte Linearführung vervollständigt. Sie zeichnet sich durch die hohe Belastbarkeit aus.

Ausführung
Aluminium, roh

Massangaben

Schlittenplatten zu Wellenklemmleiste

Basis	A	B	C	D	E	F	G	H	M	s	Ø	ø	Gewicht
50	150	130	110	89	60	60	30	30	8	12	12	10	0.6 kg
100	300	240	200	158	100	100	50	50	8	15	20	17	2.9 kg

Schlittenplatten zu Wellenklemmleiste zweiteilig

Profil	A	B	C	D	E	F	G	H	M	s	Ø	ø	Gewicht
50x150	350	310	250	233	150	150	75	75	8	15	20	17	4.3 kg
40x160	350	320	250	243	150	150	75	75	8	15	20	17	4.5 kg

Belastungen und Momente

	statisch [N/Nm]					dynamisch [N/Nm]				
	F_y	F_z	M_x	M_y	M_z	F_y	F_z	M_x	M_y	M_z
50	3000	1920	35	55	90	3000	1200	22	34	90
100	7200	3400	105	160	600	7200	2100	65	100	600
50x150	7200	2500	130	190	800	7200	1500	90	120	800
40x160	7200	2500	135	195	850	7200	1500	90	120	850

Bestellangaben	Bestellnummer
Schlittenplatten zu Wellenklemmleiste	
Basis 50	L12–30
Basis 100	L16–31
Schlittenplatten zu Wellenklemmleiste zweiteilig	
Profil 50x150	L16–35
Profil 40x160	L16–34
nach Kundenzeichnung	L12–39
nach Kundenzeichnung	L16–39

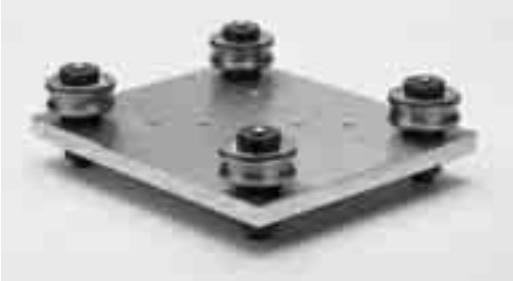

Laufrollen

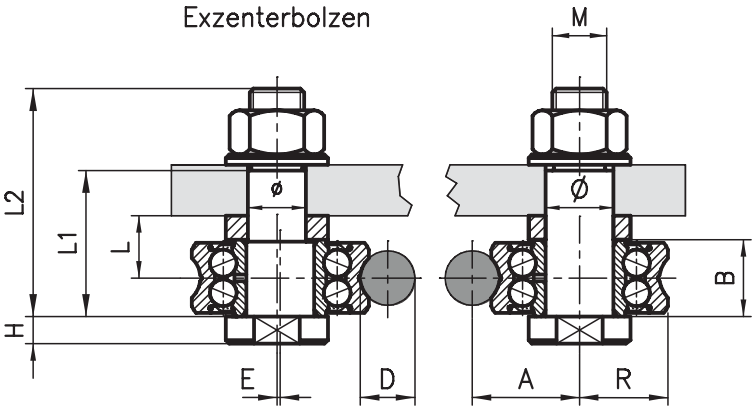

Massangaben												Tragzahl	
D	**A**	**B**	**E**	**H**	**L1**	**L2**	**M**	**R**	**Ø**	**ø**	**Gewicht**	**dyn.**	**stat.**
ø12	21.75	15.9	0.75	5	29	45	M10x1.5	17.5	12	10	0.15 kg	8400 N	5000 N
ø16	31.5	22.6	1.0	8	44	67	M16x1.5	26	20	17	0.42 kg	16800 N	9500 N

Anwendung
Für den Anbau an die Schlittenplatten und somit zur Herstellung von Linearführungen

Ausführung
Rolle: 100 Cr6, gehärtet, geschliffen
Bolzen, Mutter und Distanzbüchse: Stahl, schwarz

Bestellangaben	Bestellnummer	
Laufrolle zu Welle Ø12	**zentrisch**	**exzentrisch**
L = 14	L12–25	L12–26
Laufrolle zu Welle Ø16		
L = 18.5	L16–25	L16–26
L = 21.5	L16–21	L16–22
L = 26.5	L16–27	L16–28

Rollenabdeckung

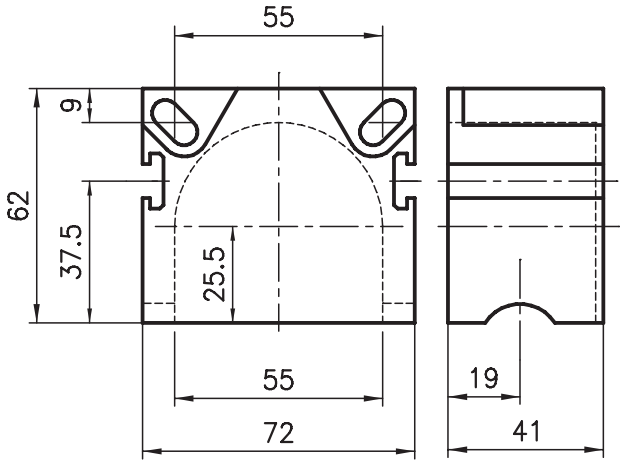

Anwendung
Zum Schutz der Laufrollen und als Halterung der Oelabstreifer.

Ausführung
PA-GF, schwarz

Lieferumfang Abdeckung kompl.
1 Rollenabdeckung
2 Oelabstreifer
1 Satz Befestigungsmaterial
Gewicht: 0.15 kg

Bestellangaben	Bestellnummer
Rollenabdeckung	L16–40
Abdeckung komp	L16–45

Distanzplatte zu Rollenabdeckung

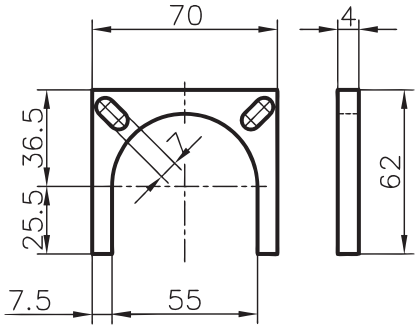

Anwendung
Als Unterlage für die Rollenabdeckungen zum Ausgleich der unterschiedlichen Bauhöhen von den Laufrollen.

Ausführung
Aluminium, roh

Bestellangaben	Bestellnummer
Distanzplatte	L16–40–04

Halter zu Ölabstreifer

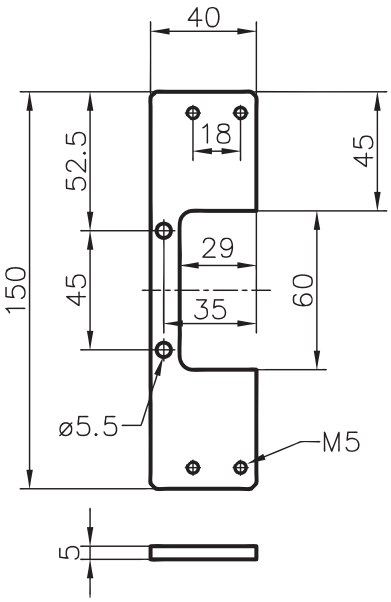

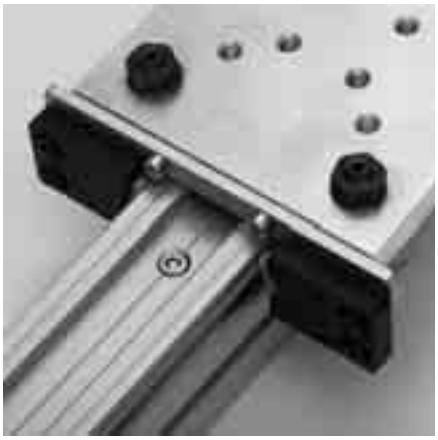

Anwendung
Der Halter passt auf die Schlittenplatte Basis 50. Zusammen mit dem Ölabstreifer ist der Schlitten zur kleinen Linearführung komplett.

Ausführung
Aluminium, naturfarben eloxiert

Bestellangaben	Bestellnummer
Halter zu Ölabstreifer	L16–43

Ölabstreifer

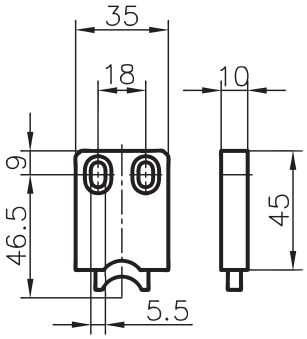

Anwendung
Der Ölabstreifer hat zwei Funktionen. Einerseits reinigt er die Stahlwellen und anderseits trägt er einen Ölfilm auf die Wellen auf.

Ausführung
Gehäuse: PA–GF
Abstreifer: Nadelfilz oelgetränkt

Bestellangaben	Bestellnummer
Ölabstreifer	L16–46

Endanschläge

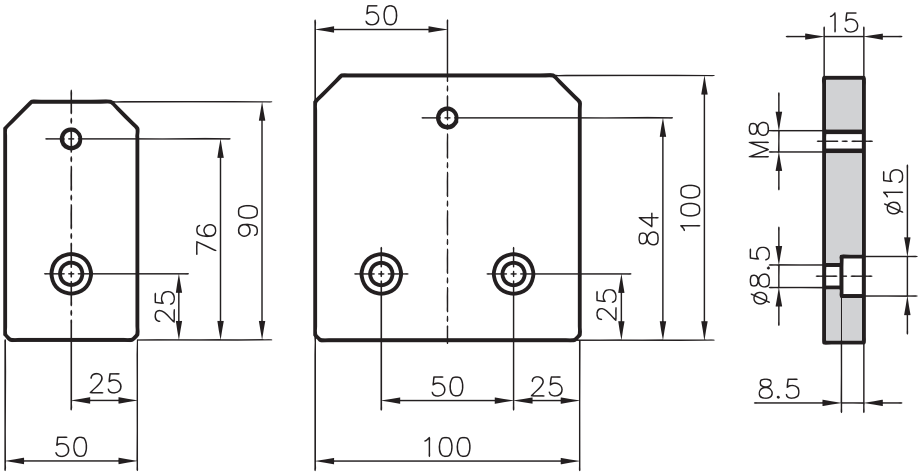

Puffer

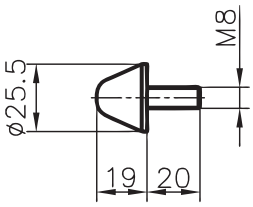

Anwendung
Die Endanschläge kombiniert mit Puffern werden stirnseitig auf die Profilende der Profile Basis 50 aufgeschraubt und verhindern somit, dass die Schlitten über die Führungen hinaus fahren.

Ausführung
Aluminium, natureloxiert

Anwendung
Generell als Endanschlag von Linearführungen.

Ausführung
Gummi, hoch verformbar

Bestellangaben	Bestellnummer
Endanschlag 50	L16–55
Endanschlag 100	L16–53

Bestellangaben	Bestellnummer
Puffer	L16–50

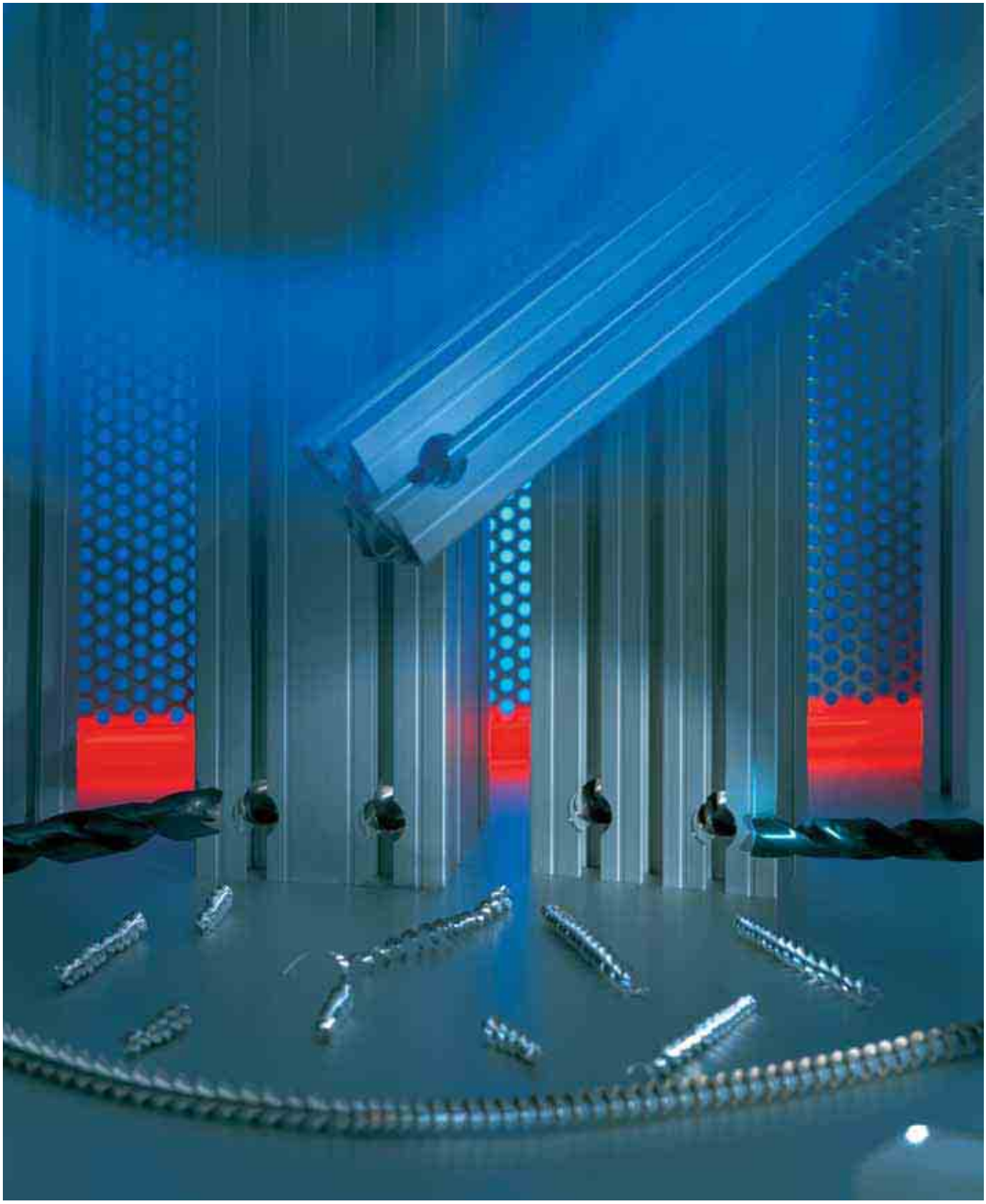

Bohrlehre und Spezialbohrer

Anwendung
Bohrlehre und Spezialbohrer machen es möglich, die Löcher für den KANYA-Patentverschluss "PVS" auf einfachste Weise zu bearbeiten. Der grosse Vorteil der Bohrlehre liegt darin, dass sie direkt auf das Profil aufgespannt werden kann. Der drehbare Anschlag für gerade bzw. Gehrungsschnitte garantiert die exakte Bohrdistanz.
Der HSS-Spezialbohrer mit Morsekonus-aufnahme MK2 ist mit einem Flachschliff versehen. Er lässt sich beliebig oft nach-schärfen.
Für die Bearbeitung der Softline-Profile C03–8, B01–8 und der Winkelprofile A02–8, C02–8 wird ein Spezialbohrer mit 90° Spitze verwendet.

Standardverbindung 90°
Anschlag "25"

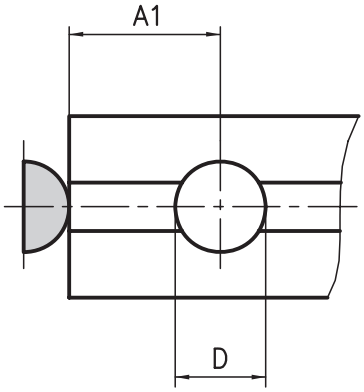

Gehrungsverbindung
Anschlag "32"

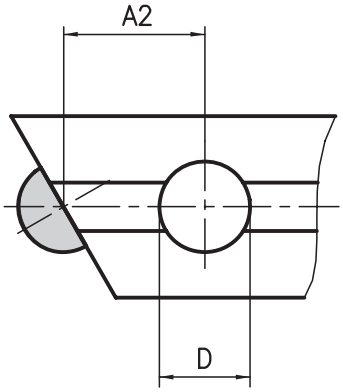

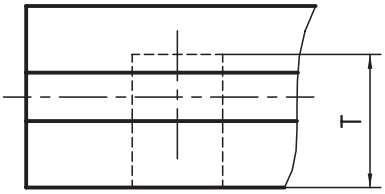

Hinweis
Die Ø7.3mm Bohrungen der Profile 20x20/40 werden mit einem normalen Spiralbohrer ohne Bohrlehre durchgebohrt.

Bearbeitungsangaben				
Profiltyp	D	A1	A2	T
Basis 50	18.1	25	32	33
Basis 40	18.1	25	32	28
Basis 30	15.1	25	32	22
Basis 20x47/95/150	15.1	25	32	18
Basis 20x20/40	7.3	25	25	–

Bestellangaben	Bestellnummer
Bohrlehre	
Basis 50/40/30	AB95–0
Spezialbohrer	
passend zur Bohrlehre	
Basis 50/40	A96–1
Basis 30	B96–2
Profil A02–8, C02–8, C03–8	A96–3
Profil B01–8	B96–3

Stanzwerkzeug PVS®-EASY

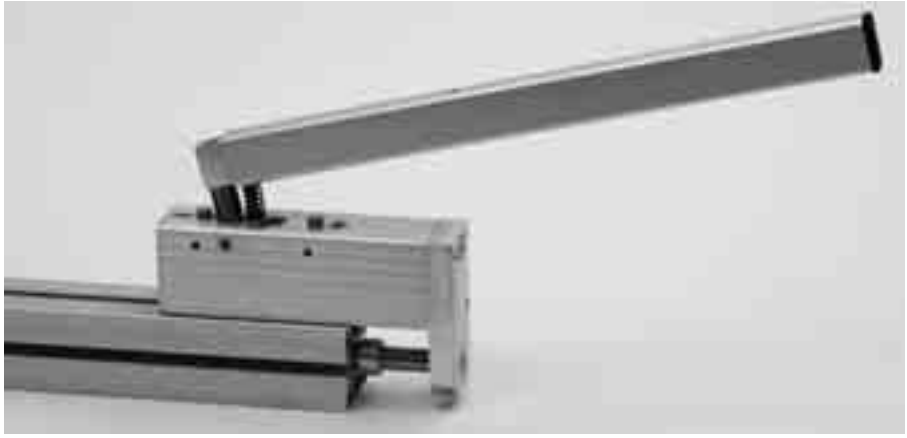

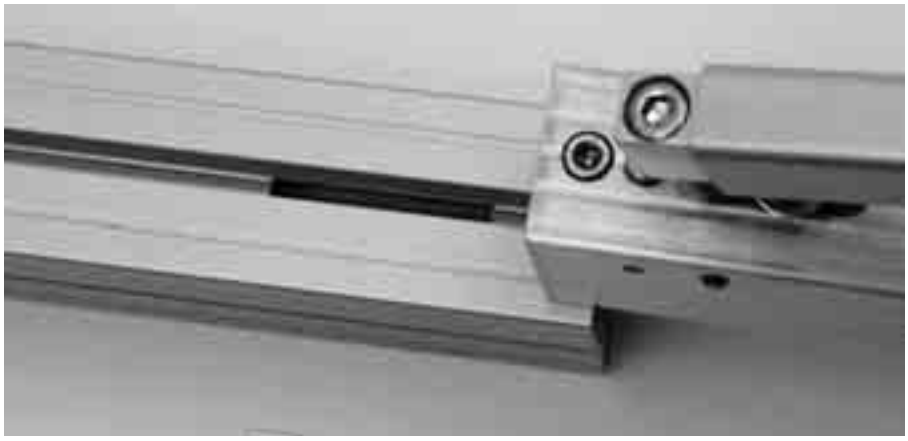

Anwendung
Mit dem Stanzwerkzeug wird die Aufreissnut der «EASY»-Profile an der Stelle ausgeklinkt, wo der Inbusschlüssel zur Befestigung des Verbinders druchgeführt werden muss.
Das Werkzeug wird stirnseiteig auf die Profile aufgeschoben. Der einstellbare Anschlag bringt das Werkzeug in die richtige Position.

Bestellangaben	Bestellnummer
Stanzwerkzeug PVS®-EASY	E96–1

Kombiwerkzeug PVS®-EASY

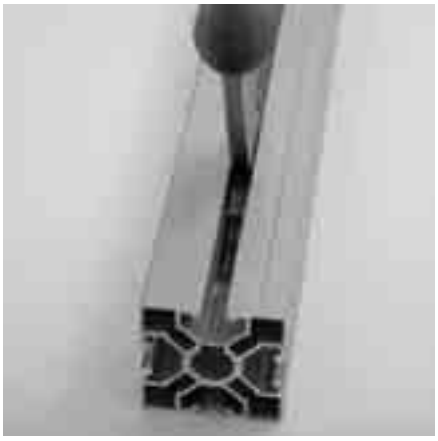

Anwendung
Mit dem Kombiwerkzeug wird die Aufreissnut eingedrückt, damit wie beim Stanzwerkzeug die Öffnung für den Inbusschlüssel entsteht. Zusätzlich wird es als Eindrehwerkzeug für den Verbinder verwendet. Das Kombiwerkzeug ist sehr einfach, ungenau und nicht vergleichbar mit dem Stanzwerkzeug.

Bestellangaben	Bestellnummer
Kombiwerkzeug PVS®-EASY	E96–5

Inbusschlüsselsatz SW 1,5 –10

Anwendung
Für alle Einschraubteile mit Innensechkant.

Die kugelförmigen Enden erlauben eine Schrägstellung des Inbussschlüssels. Dies ist für die Funktion des neuen, patentierten PVS®-EASY Verbinders zwingend.

Bestellangaben	Bestellnummer
Inbusschlüsselsatz SW 1,5 – 10	E97–5

SW = Schlüsselweite

KANYA-Schlüssel SW 6

Bestellangaben	Bestellnummer
KANYA-Schlüssel SW 6 kurz	E97–1
KANYA-Schlüssel SW 6 lang	E97–2

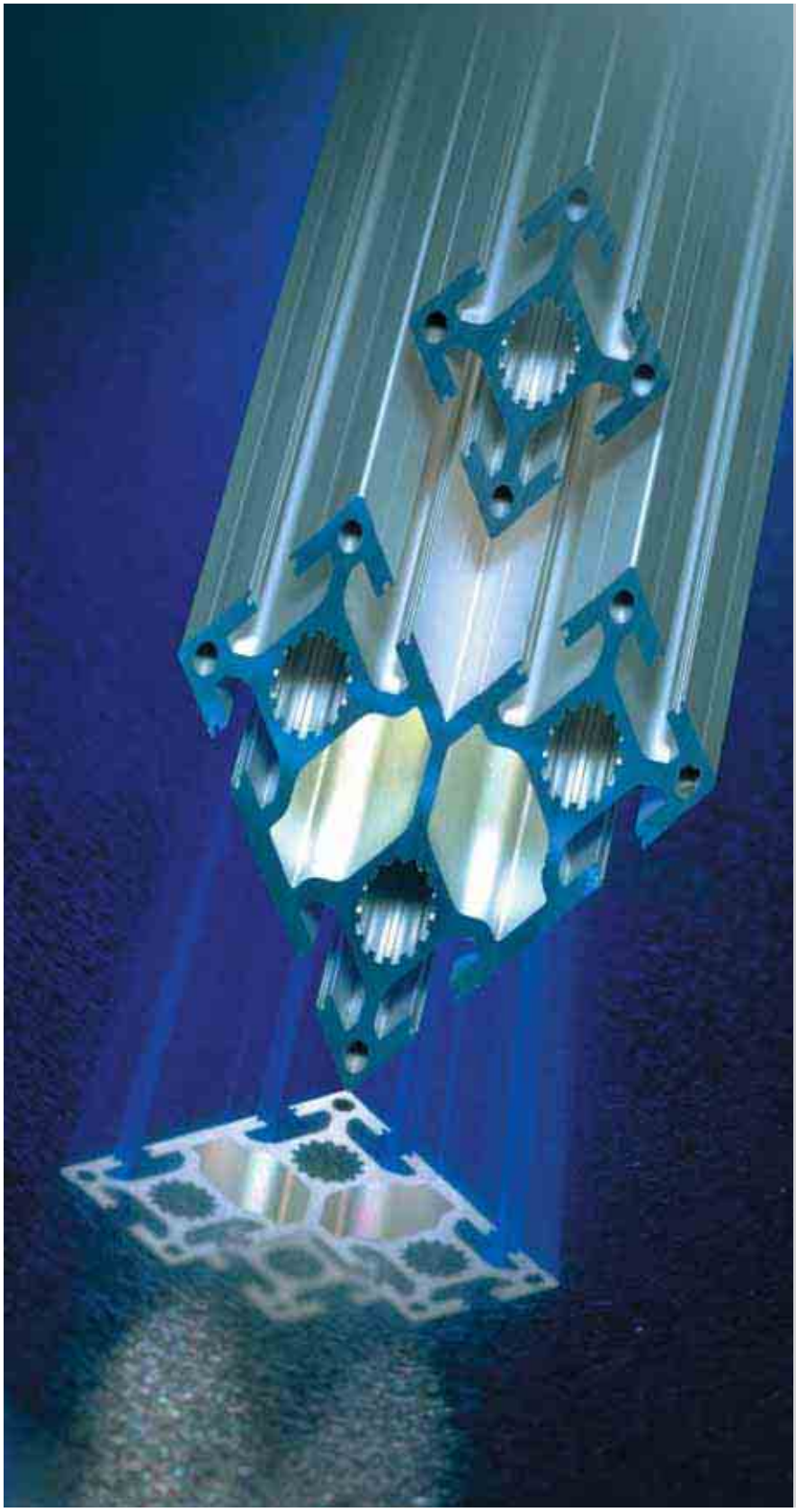

Sie brauchen den KANYA Baukasten für Ihr CAD-System!

Wir bieten Ihnen mit der Software KANYATEK3D nicht nur die vollständigen Produktangaben für Ihr CAD-System, sondern auch die Möglichkeit zur Bearbeitung der Profile und vieles mehr.

Ab der CD-ROM holen Sie sich die Produktebibliothek des KANYA Baukastens direkt in Ihr CAD System. Die Software erzeugt alle KANYA-Artikel in den gängigen CAD-Formaten. Zu einer stetig wachsenden Zahl von 2D- und 3D-CAD-Systemen sind Direktschnittstellen vorhanden.

Sie können Profile und andere Artikel in der KANYATHEK nach Ihren Vorgaben bearbeiten, diese anschliessend in Ihr CAD laden oder Sie generieren automatisch die Stückliste für Ihre auch elektronisch übermittelbare Bestellung.

Eine einmalige KANYA-Dienstleistung.

KANYATHEK® – Produktebibliothek und Konstruktions-Software

Die Installation auf Ihrem Computer und die Anwendung der KANYATHEK sind einfach und problemlos. Eine automatische Überwachungsfunktion prüft zudem über Ihre Internet-Verbindung bei jedem Start der KANYATHEK die Verfügbarkeit von Updates oder interessanten KANYA-News. Sie entscheiden dann selbst, ob Sie von den Neuheiten, Verbesserungen oder Informationen profitieren wollen.

Anwendung

Sie wählen den gewünschten Artikel aus und bearbeiten ihn virtuell gemäss den Anforderungen. Das fertig konfigurierte Bauteil können Sie anschliessend in Ihr CAD System exportieren und in der erforderlichen Menge an die Bestell-Stückliste übergeben. Die Stückliste können Sie jederzeit speichern und bei Bedarf auch wieder verwenden. Aufgrund der eindeutigen Artikelnummer und Bearbeitungs-Codierung kann die Stückliste jederzeit überprüft und per Knopfdruck an uns übermittelt werden.

Die KANYATHEK und ihr Nutzen

- Die Konstruktions- und Auswahlzeit wird deutlich reduziert.
- Die automatisch erzeugte Stückliste erlaubt eine sichere elektronische Bestellauslösung.
- Sämtliche KANYA-Elemente sind als Modelle verfügbar.
- Durch den einfachen und logischen Aufbau ist ein effizientes Arbeiten ohne spezielle Vorkenntnisse möglich.
- Ihre KANYA-Arbeitsunterlagen sind jederzeit Top-aktuell.

1. Produkteauswahl

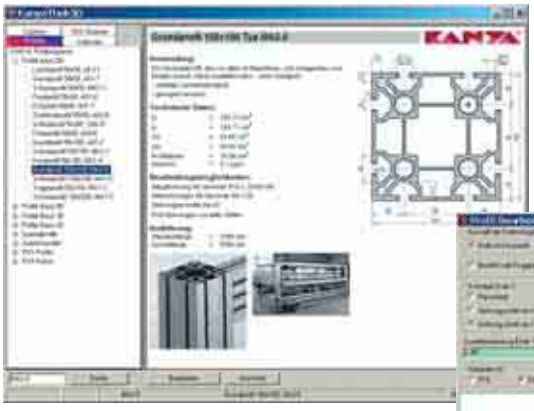

2. Profilbearbeitung

3. Stückliste generieren

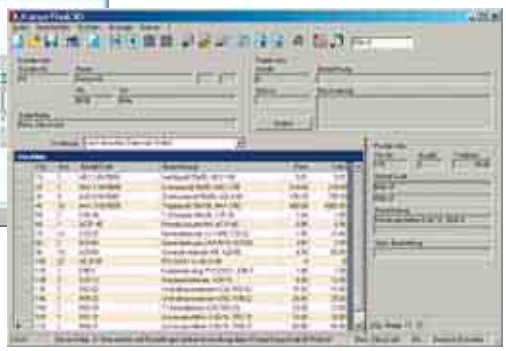

System Voraussetzungen

Windows 2000, Windows XP oder Windows Vista; Microsoft .NET Framework 1.1; mindestens 256 MB RAM; mindestens 200 MB freie Festplatte und mindestens 256 Farben (1024 x 768 Pixel)

Bezeichnung	Seite
19"-Zusatzprofil, Basis 50 mm	81
19"-Zusatzprofil, Basis 30 mm	81
8-Kantprofil, Basis 20 mm	76
8-Kantprofil, Basis 30 mm	71
A	
Abdeckkappen	126
Abdeckkappen für PVS-Verbinder	96
Abdeckprofil 13.5x50	85
Abdeckstreifen Alu	126
Abdeckstreifen PVC	127
Abschlussplatten	146
Acrylglas	134
Al-Schwerlastscharniere fest	137
Aluminiumscharniere aushebbar	136
Anschlaglasche	143
Anschlagprofil 11x30.5	85
Anschlussplatten	147
B	
Befestigungsleisten	107
Befestigungswinkel	109
Bleche	132
Bockrollen	119
Bodenplatten	116
Bohrlehre / Bohrer	157
D	
Distanzplatte zu Rollenabdeckung	154
Doppelgewindeplatten	110
Doppelklemmprofil 16x50	84
Doppellaufwagen	121
Doppel-Nutensteine	111
Doppelwinkel	117
E	
Eckelemente	139
Eckprofil 50x50	38
Eckprofil 40x40	50
Eckprofil 30x30	64
Eckprofil 20x20	74
Eck-Verkleidungsprofil 40x40	51
Eck-Verkleidungsprofil 30x30	64
Einfachwinkel	117
Einfassprofil	131

Bezeichnung	Seite
Einhängelaschen	135
Einsteckschloss	144
Elektrisch leitende Stellfüsse	115
Endanschläge	155
F	
Fallenverschluss	145
Federmuttern	112
Flachdichtungen	146
Flanschplatten	102
Frontprofil 50x50	38
Frontprofil 50x100	43
Frontprofil 40x40	49
Frontprofil 40x80	55
Frontprofil 30x30	63
Frontprofil 30x50	68
Frontprofil 30x300	73
Frontprofil 20x20	74
Frontprofil 20x40	75
Frontprofil 20x150	77
Front-Verkleidungsprofil 50x50	40
Front-Verkleidungsprofil 40x40	51
Front-Verkleidungsprofil 30x30	63
Front-Verkleidungsprofil 30x50	69
Front-Verkleidungsprofil 30x60	69
Front-Verkleidungsprofil 30x100	72
Fundamentfüsse	118
Fundamentwinkel	116
Fussplatten	116
Führungsprofil 40x100	151
G	
Gelenke	138
Gelenke mit Klemmhebel	138
Gewindeeinsätze	113
Gewindeplatten	110
Griffleiste	143
Griffleistenprofil	88
Grundprofil 60x60	70
Grundprofil 50x50	37
Grundprofil 50x100	41
Grundprofil 100x100	44
Grundprofil 40x40	49
Grundprofil 40x80	54
Grundprofil 80x80	59
Grundprofil 30x30	82

Bezeichnung	Seite
Grundprofil 30x50	68
Grundprofil 30x60	70
Grundprofil 30x100	72
Grundprofil 20x20	74
Grundprofil 20x40	75
H	
H-Profil	128
Handgriffe	140
Halbrund-Dichtprofil	130
Halbrundgewindeplatten	110
Halteclips	125
Halter zu Ölabstreifer	154
Handlaufprofil 50x50	78
I	
Inbusschlüsselsatz	159
Installationsringe	125
K	
Kabelbinder «Klett»	125
Kabelkanäle	124
Kanya-Schlüssel	159
Kanyathek	161
Keilprofil	129
Klemm-Dichtprofil	131
Klemmblöcke	108
Klemmprofil 16x29	84
Kombiwerkzeug PVS-EASY	158
Kugelrasten	142
Kugelschnäpper	142
Kunststoff-Gleitprofile	122
Kunststoffscharniere fest	136
Kunststoffscharniere aushebbar	136
L	
Laufrollen Kunststoff	120
Laufrollen Stahl	153
Laufwagenprofil 30x30	83
Laufwagenprofil 30x50	83
Leichtprofil 30x30	62
Leichtprofil 40x40	48
Leichtprofil 40x80	54
Leichtprofil 40x120	55
Leichtprofil 50x50	36

Bezeichnung	Seite
Leichtprofil 80x80	59
Lenkrollen	119
Linearlagerbock	149
M	
Magnetverschlüsse	142
Microspanplatten	133
Montagewinkel	106
Montagewinkel mit Verdrehsicherung	107
N	
Nutenleiste 20x80	79
Nutenleiste 20x120	79
Nutenreduzierprofile	127
Nutensteine	111
Nutensteine leicht	111
O	
Ölabstreifer	154
P	
Polycarbonat	134
PVS-EASY	99
PVS light	101
PVS-Verbindungselemente	92–95
Puffer	155
R	
Rhombusmutter	112
Rohrgriff gerade	141
Rohrgriff schräg	141
Rollenabdeckung	153
Rollenbock	121
Runddichtung	147
S	
Schalen	132
Scharnierprofile	88
Schiebeprofil 30x15	80
Schlittenplatten	152
Schnellverschlüsse	143
Schutzkantenprofil	130
Schwerprofil 50x50	37
Schwerprofil 50x100	42
Schwerprofil 100x100	45
Schwerprofil 100x200	47
Schwerprofil 80x160	61
Schwerprofil 30x30	62
Sicherheitsschalter	145
Softlineprofil 20x20	75
Softlineprofil 30x30	65
Softlineprofil 40x40	53
Spezialprofil 80x80	78
Spezialscharniere aushängbar	137
Spreizhülsen	102
Stahldraht-Gitter	135
Stahlwellen	149
Stangenschlösser	144
Stanzwerkzeug PVS-EASY	158
Stellfüsse	114
Stellfüsse mit Dämpfungselement	115
Streckmetall	132
Stützprofil	129
Superleichtprofil 30x30	62
Superleichtprofil 40x40	48
T	
T-Schrauben	109
Trägerprofil 40x120	56
Trägerprofil 40x160	57
Trägerprofil 50x150	46
Trägerprofil 80x120	60
Tür-Dichtprofil	130
U	
U-Dichtprofil	131
U-Klemmprofil 8x13.5	85
Uniblöcke	108
V	
Verbundplatten (ALUCOBOND/DIBOND)	133
Verdrehsicherung	112
Verstellgleiter	123
Vierfrontprofil 40x40	52
Vierkantrohr	89
Vollkunststoffplatten	134
W	
Wandschiene 50x18	80
Wellenklemmböcke	148
Wellenklemmleisten	150
Winkelprofil 30°	66
Winkelprofil 45° Basis B	66
Winkelprofil 45° Basis C	52
Winkelprofil 60°	67
Winkelprofil 40x45°	53
Winkelprofil 50x45°	39
Winkelprofil 100x100	87
Winkelprofil 70x70	87
Winkelprofil 60x60	87
Winkelprofil 80x80x40	58
Winkelprofil 25x35	86
Winkelprofil 31x31	86
Winkelprofil 38x38	86
Winkelprofil 60x120	86
Z	
Zargenprofil 20x40	76
Zargenprofil 20x47	76
Zargenprofil 20x95	77
Zargenprofil 30x95	82
Zn-Druckgussscharniere fest	137
Zweifrontprofil 30x30	65
Zweifrontprofil 40x40	50
Zweifrontprofil 50x50	39

Skizzen

☐ **Bestellung**

☐ **Anfrage**

Senden an:

Telefax: _____

e-mail: _____

Firma: _____

Kontakt: _____

Strasse: _____

PLZ/Ort: _____

Telefon: _____

Telefax: _____

e-mail: _____

Bestellnummer: _____

Kommission: _____

Liefertermin: _____

Rechnungsadresse: _____

Projektbezeichnung:

Pos.-Nr.	Artikelnummer	Benennung	Anzahl	Bemerkung

Notizen

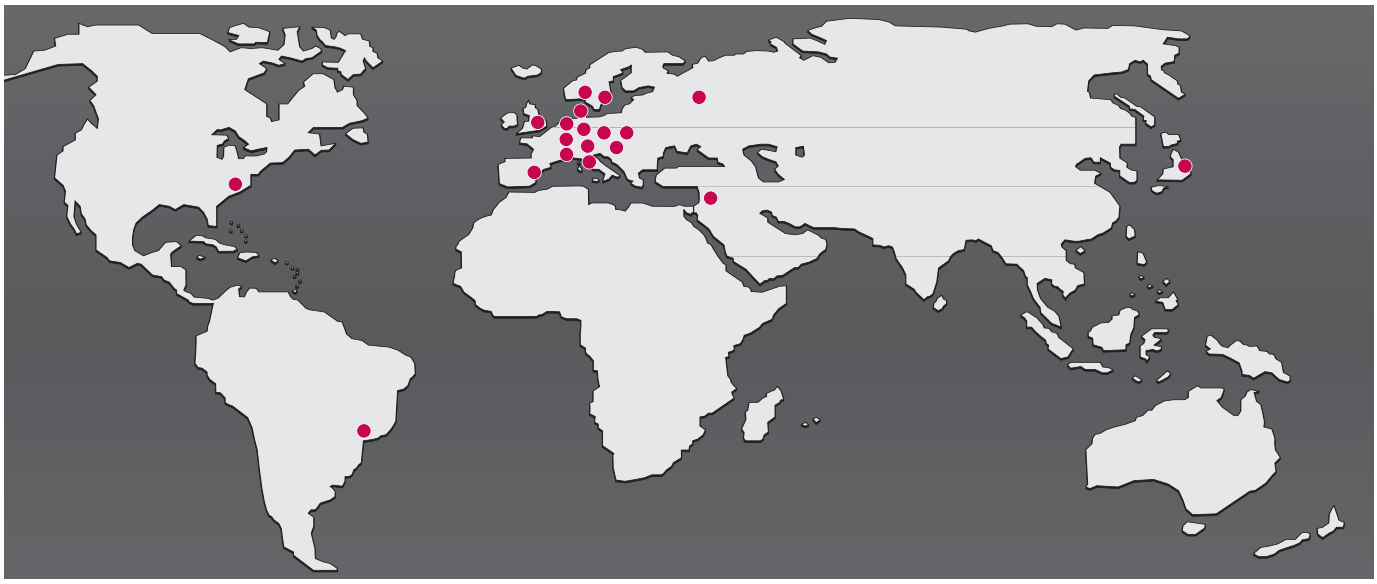

A
VENTOR SICHERHEITSSYSTEME – AUTOMATISIERUNG
Falkenau 11
A-4690 Schwanenstadt
Tel: 0043 (0)7673 80511-0
Fax: 0043 (0)7673 80511-40
e-mail: verkauf@ventor.at
Internet: http://www.ventor.at

B
MAM S.A.
Industrie/Automation
Rue de la Station 9–11
B-1435 Mont St. Guibert
Tel: 0032-10/657 012
Fax: 0032-10/658 791
e-mail: m.a.m.industrie@skynet.be

BR
KANYA DO BRASIL LTDA.
Av. das Araucárias, 509 – Barigüi
CEP 83707-000
Araucária-Paraná-Brasil
Tel: 0055-41/643 1384
Fax: 0055-41/643 3628
e-mail: info@kanya.com.br
Internet: http://www.kanya.com.br

CZ
VISIMPEX a.s.
Seifertova 33
CZ-750 02 Přerov
Tel: 00420 581/808 134
Fax: 00420 581/808 505
e-mail: kanya@visimpex.cz
Internet: http://www.kanya.cz

D
Nord PLZ 1,2,3,4,5
DRECKSHAGE GMBH & CO. KG
Walter-Werning-Straße 7
D-33699 Bielefeld
Tel: 0049-521/92 59-0
Fax: 0049-521/92 59 289
e-mail: profile@dreckshage.de
Internet: http://www.dreckshage.de

D
Süd PLZ 0,6,7,8,9
KANYA DEUTSCHLAND GMBH
Meußelsdorferstraße 25
D-95615 Marktredwitz
Tel: 0049-9231/603 860
Fax: 0049-9231/603 861
e-mail: info@kanya-deutschland.de
Internet: http://www.kanya-deutschland.de

DK
JJ MEKANIK AS
Industriparken 17
DK-4450 Jyderup
Tel: 0045-59/25 81 00
Fax: 0045-59/25 81 01
e-mail: info@jjmekanik.dk
Internet: http://www.jjmekanik.dk

ESP
IBALTEC SISTEMAS, S.L.
C/. Josep Soler, 74-76 bjs.
E - 08310 ARGENTONA (Barcelona)
Tel: 0034-93/756 11 53
Fax: 0034-93/797 40 34
e-mail: info@ibaltec.com
Internet: http://www.ibaltec.com

F
BERNAY AUTOMATION S.A.
B.P. 451-1, Rue de Menneval
F-27304 Bernay Cedex
Tel: 0033-232/473 510
Fax: 0033-232/430 188
e-mail: info@bernay-automation.com
Internet: http://www.bernay-automation.com

GB
THINKING SPACE SYSTEMS Ltd.
Unit 2, The Quadrangle
Abbey Park Industrial Estate
Romsey
Hampshire SO51 9DL, UK
Tel: 0044-(0)1794/51 66 33
Fax: 0044-(0)1794/51 66 32
e-mail: kanya@thinking-space.com
Internet: http://www.kanya-uk.co.uk

I
TECNO-CENTER S.R.L.
C.so Lombardia, 41
I-10078 Venaria Reale (TO)
Tel: 0039-011/455 11 21
Fax: 0039-011/455 75 95
e-mail: info@tecno-center.it
Internet: http://www.tecno-center.it

IL
CONLOG LTD.
7 Leshem St.
P.O. Box 3571
IL-Petach-Tikva 49134
Tel: 00972-3/926 95 95
Fax: 00972-3/923 33 67
e-mail: conlog@conlog.co.il
Internet: http://www.conlog.co.il

J
MIWA CO. LTD.
No. 632, SEKO 2-chome
Moriyama-ku
J-Nagoya 463 0068
Tel: 0081-52/795 60 11
Fax: 0081-52/795 33 66
e-mail: postmiwa@miwa-inc.co.jp
Internet: http://www.miwa-inc.co.jp

NL
TEVEL COMPONENTS BV
Endepoelstraat 4
NL-6942 GL Didam
Tel: 0031-(0)316/342 815
Fax: 0031-(0)316/343 086
e-mail: components@tevel.nl
Internet: http://www.tevel.nl

PL
TABAL Sp. J.
ul. Energetyków 14
PL-20-468 Lublin
Tel: 0048-(0)81/749 09 11
Fax: 0048-(0)81/749 01 28
e-mail: kanya@tabal.pl
Internet: http://www.tabal.pl

RU
SERVOTECHNICA ZAO
22, Vyborgskaya str.
125130 Moscow, Russia
Tel: 0007 495/797 8866
Fax: 0007 495/450 0043
e-mail: info@servotechnica.ru
Internet: http://www.servotechnica.ru

S
EIE MASKIN AB
Vassgatan 3
S-41502 Göteborg
Tel: 0046-31/707 48 00
Fax: 0046-31/19 52 55
e-mail: eie@eie.se
Internet: http://www.eie.se

USA
A-LINE CORPORATION
1303 Upper Asbury Ave
US-Charlotte NC 28206
Tel: 01-704/332-1059
Fax: 01-704/332-4729
e-mail: sales@aline1.com
Internet: http://www.aline1.com

KANYA-Messebau-Partner weltweit
Lüdemann & Co.
Internationaler Messebau
Gilcherweg 21
D-22851 Norderstedt
Tel: 0049-40/524 3405
Fax: 0049-40/524 3258

Hauptsitz • KANYA AG/SA/Ltd. • Neuhofstrasse 9 • CH-8630 Rüti
Tel. ++41 (0)55/251 58 58 • Fax ++41 (0)55/251 58 68 • e-mail: info@kanya.com • Internet http://www.kanya.com